VISION FITNESS

VST600-S711 LEG EXTENSION / LEG CURL



3 ENGLISH
12 DEUTSCH
21 NEDERLANDS
30 DANSK
39 FRANÇAIS
48 ESPAÑOL
57 ITALIANO
66 EΛΛΗΝΙΚΑ
75 POLSKI
84 PORTUGUÊS
93 РУССКИЙ
102 簡體中文
111 繁體中文
120 한국어
129 日本語
138 TIẾNG VIỆT
147 ภาษาไทย
156 العربية

PRODUCT INFORMATION

IMPORTANT SAFETY INFORMATION

It is the sole responsibility of the purchaser of Vision products to instruct all individuals, whether they are the end user or supervising personnel on proper usage of the equipment.

It is recommended that all users of Vision exercise equipment be informed of the following information prior to its use.

Do not use any equipment in any way other than designed or intended by the manufacturer. It is imperative that Vision equipment be used properly to avoid injury.

INSTALLATION

1. STABLE AND LEVEL SURFACE: Vision exercise equipment must be installed on a stable base and properly leveled.
2. **SECURING EQUIPMENT: Manufacturer recommends that all stationary Vision strength equipment be secured to the floor to stabilize equipment and eliminate rocking or tipping over. This must be performed by a licensed contractor.**
3. Under no circumstances should you slide equipment across the floor due to risk of tipping. Use proper materials handling techniques and equipment recommended by OSHA.

   All anchor points must be able to withstand 750 lbs.. (3.3 kN) pull-out force.

MAINTENANCE

1. DO NOT use any equipment that is damaged and or has worn or broken parts. Use only replacement parts supplied by your country's local Vision dealer.
2. MAINTAIN LABELS AND NAMEPLATES: Do not remove labels for any reason. They contain important information. If unreadable or missing, contact your Vision dealer for a replacement.
3. MAINTAIN ALL EQUIPMENT: Preventative maintenance is the key to smooth operating equipment as well as keeping your liability to a minimum. Equipment needs to be inspected at regular intervals.
4. Ensure that any person(s) making adjustments or performing maintenance or repair of any kind is qualified to do so.

ADDITIONAL NOTES

This equipment should only be used in supervised areas where access and control is specifically regulated by the owner. It is up to the owner to determine who is allowed access to this training equipment. The owner should consider a user's-degree of reliability, age, experience, etc.

This training equipment meets industry standards for stability when used for its intended purpose in accordance with the instructions provided by the manufacturer.

This equipment is for indoor use only. This training equipment is a Class S product (designed for use in a commercial environment such as a fitness facility). This training equipment is in compliance with EN ISO 20957-1:2013 and EN ISO 20957-2:2021.

UNPACKING

Thank you for purchasing a Vision Fitness product. It is inspected before it is packaged. It is shipped in multiple pieces to facilitate the compact packaging of the machine. Prior to assembly, confirm all the components by matching them with the exploded diagrams. Carefully unpack the unit from this box and dispose of the packing materials in accordance with your local laws. Exercise device must be assembled by a trained assembly team or be pre-assembled prior to delivery.

CAUTION

To avoid injury to yourself and prevent damage to the frame components, be sure to have proper assistance removing the frame pieces from this box. Please be sure to install the equipment on a stable base, and properly level the machine. Ensure a minimum clearance width of 0.6 meters (24") for access to and passage around Vision strength equipment. Please note, 0.91 meters (36") is the ADA recommended clearance width for individuals in wheelchairs.

WARRANTY

As a promise of quality to you, Vision offers warranties on everything we make. Contact your local authorized Vision dealer to find out how we're protecting your vision of fitness today, tomorrow and years down the road.

⚠ WARNING

DEATH OR SERIOUS INJURY CAN OCCUR ON THIS EQUIPMENT. FOLLOW THESE PRECAUTIONS TO AVOID INJURY!

1. Keep children under the age of 14 away from this strength training equipment. Teenagers must be supervised at all times while using this equipment.
2. This equipment is not intended for use by persons with reduced physical, sensory or mental capabilities, or lack of experience and knowledge, unless they have been given supervision or instruction concerning use of the equipment by a person responsible for their safety.
3. All warnings and instructions should be read and proper instruction obtained prior to use. Use this equipment for its intended purpose ONLY.
4. Inspect the machine before use. DO NOT use machine if it appears damaged or inoperable.
5. Do not exceed weight capacity of this equipment.
6. Check to see that the selector pin is completely inserted into the weight stack.
7. NEVER use the machine with the weight stack pinned in an elevated position.
8. NEVER use dumbbells or other means to incrementally increase the weight resistance. Only use the means provided directly from the manufacturer.
9. Injuries to health may result from incorrect or excessive training. Cease exercise if you feel faint or dizzy. Obtain a medical exam before beginning an exercise program.
10. Keep body, clothing, hair, and fitness accessories free and clear of all moving parts.
11. Adjustable stops, where provided, must be used at all times.
12. When adjusting any adjustable mechanism (stop position, seat position, pad location, range of motion limiter, pulley carriage, or any other type), make certain that the adjustable mechanism is fully engaged prior to use to prevent unintended motion.
13. Manufacturer recommends that this equipment be secured to the floor to stabilize and eliminate rocking or tipping over. Use a licensed contractor.
14. If equipment is NOT secured to floor: NEVER allow resistance straps, ropes or other means to be attached to this equipment, as this may result in serious injury. NEVER use this equipment for support during stretching, as this may result in serious injury.
15. DO NOT REMOVE THIS LABEL. REPLACE IF DAMAGED OR ILLEGIBLE.

General Selectorized

PRODUCT INFORMATION

PROPER USAGE

1. Do not exceed weight limits of the exercise device.
2. If applicable, set safety stops to appropriate height.
3. If applicable, adjust seat pads, leg pads, foot pads, range of motion adjustment, or any other type of adjustment mechanisms to a comfortable start position. Make certain that the adjusting mechanism is fully engaged to prevent unintentional movement and to avoid injury.
4. Sit on bench (if applicable) and get into appropriate position for exercise.
5. Exercise using no more weight than you can safely lift and control.
6. In a controlled manner, perform exercise.
7. Return weight to its fully-supported start position.

TRAINING AREA

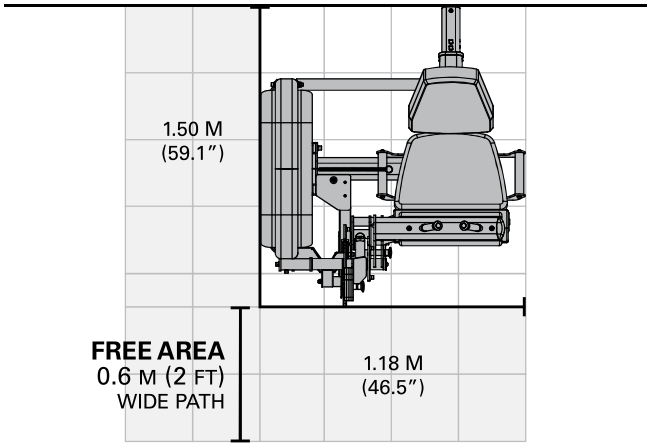

MAINTENANCE CHECKLIST

ACTION	FREQUENCY
Inspect Cables [2]	Daily
Clean Guide Rods	Monthly
Inspect Hardware	Monthly
Inspect Frame	Bi-Annually
Clean Machine	As Needed
Clean Grips [1]	As Needed
Lubricate Guide Rods [3]	As Needed

[1] Upholstery & Grips should be cleaned with a mild soap and water or a non-ammonia based cleaner.

[2] Cables should be inspected for cracks or frays and immediately replaced if present. If excessive slack exists cable should be tightened without lifting the head plate.

[3] Guide rods should be lubricated with Teflon based lubricant. Apply the lubricant to a cotton cloth and then apply up and down the guide rods.

PRODUCT SPECIFICATIONS

Maximum User Weight	150 kg / 330 lbs.
Maximum Training Weight	100 kg / 220 lbs.
Product Weight	246 kg / 542 lbs.
Overall Dimensions (L x W x H)*	150.0 x 118.0 x 170.5 cm / 59.1" x 46.5" x 67.1"

* Ensure a minimum clearance width of 0.6 meters (24") for access to and passage around Vision strength equipment. Please note, 0.91 meters (36") is the ADA recommended clearance width for individuals in wheelchairs.

ASSEMBLY

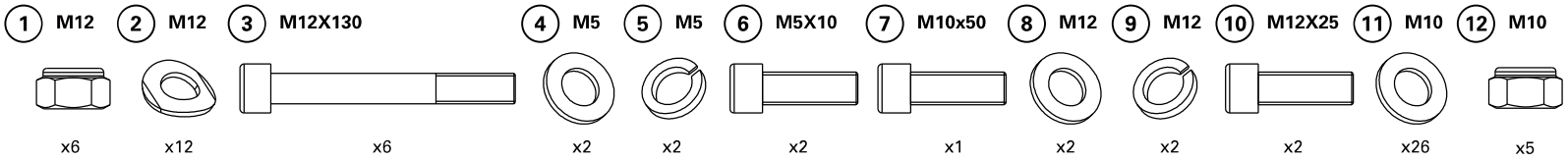

visionfitness.com

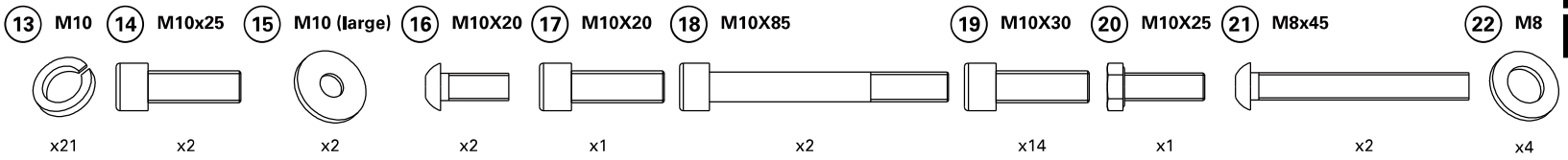

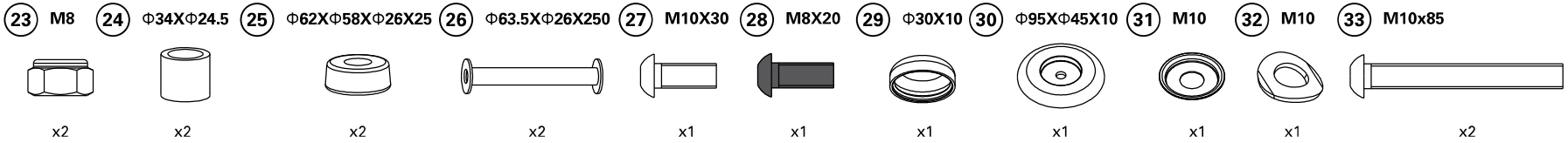

TOOLS REQUIRED FOR ASSEMBLY (not included)

4MM L-Shaped Allen Wrench		Phillips Screwdriver	
5MM L-Shaped Allen Wrench	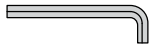	13MM Open-End Wrench	
6MM L-Shaped Allen Wrench		17MM Open-End Wrench	
8MM L-Shaped Allen Wrench		19MM Open-End Wrench	

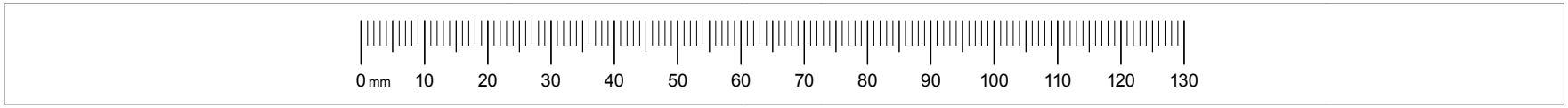

ASSEMBLY

1

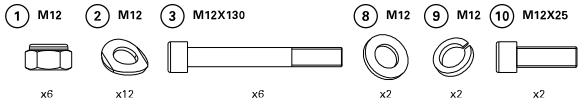
1 M12
2 M12
3 M12X130
8 M12
9 M12
10 M12X25
x6
x12
x6
x2
x2
x2

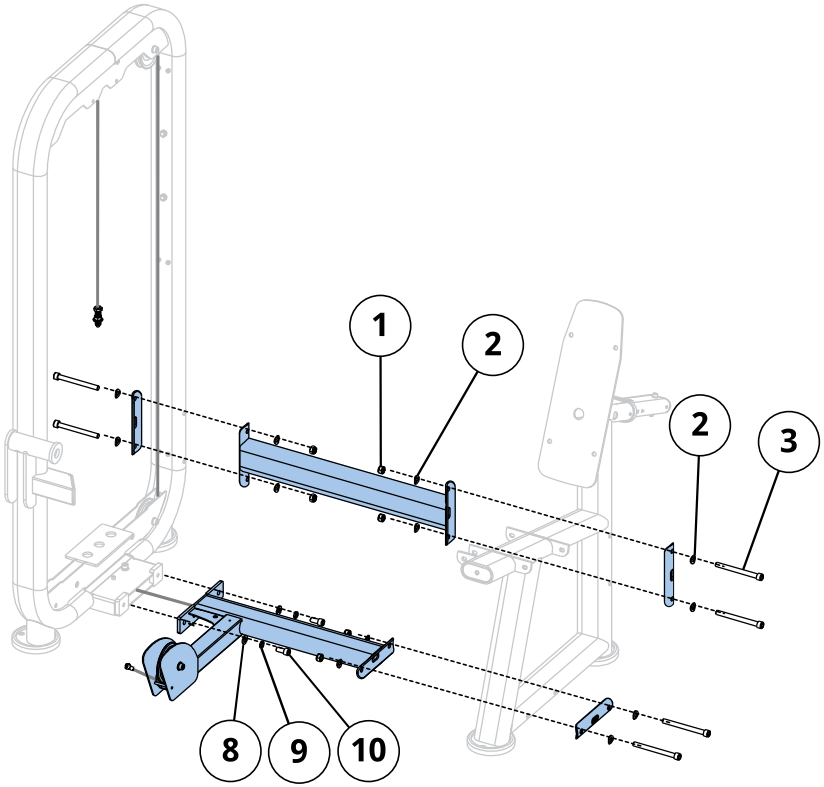
1
2
2
3
8
9
10

2

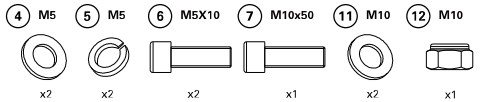
4 M5
5 M5
6 M5X10
7 M10x50
11 M10
12 M10
x2
x2
x2
x1
x2
x1

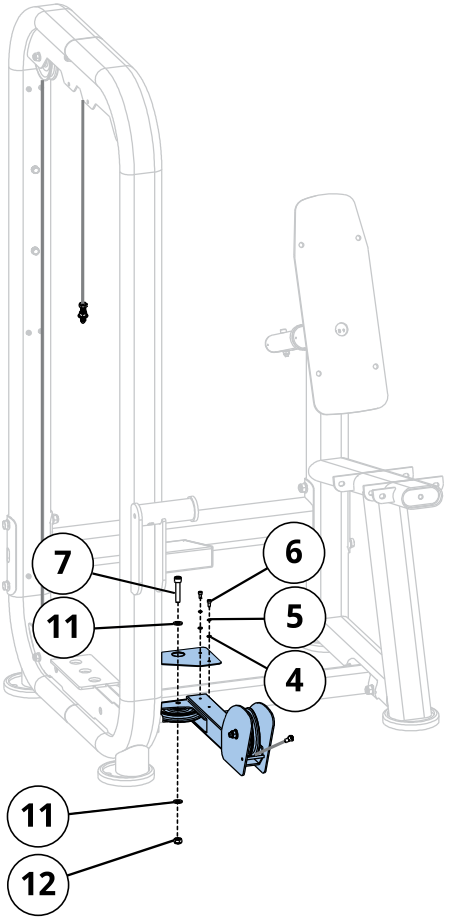
7
6
11
5
4
11
12

ASSEMBLY

3

(11) M10 x2 (13) M10 x2 (14) M10x25 x2 (32) M10 x1

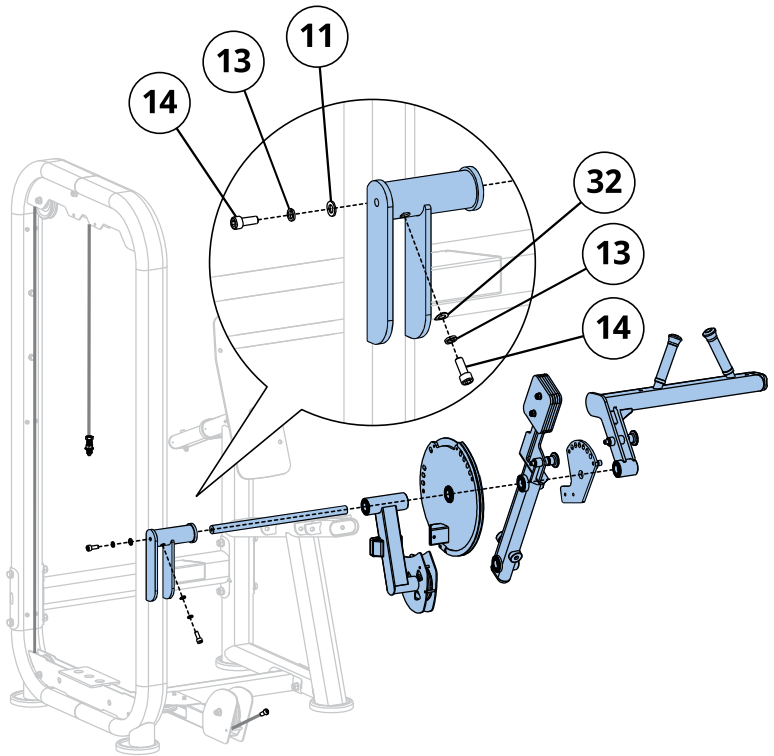

4

(13) M10 x2 (15) M10 (large) x2 (16) M10X20 x2

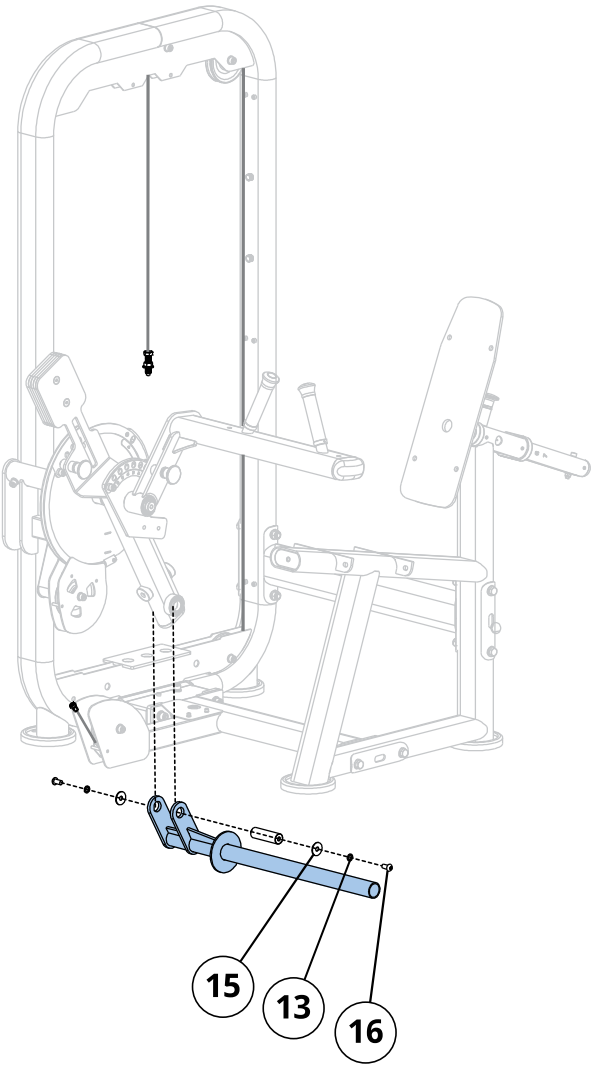

ASSEMBLY

5

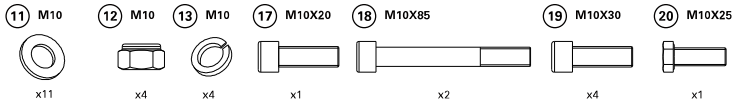
11 M10
x11
12 M10
x4
13 M10
x4
17 M10X20
x1
18 M10X85
x2
19 M10X30
x4
20 M10X25
x1

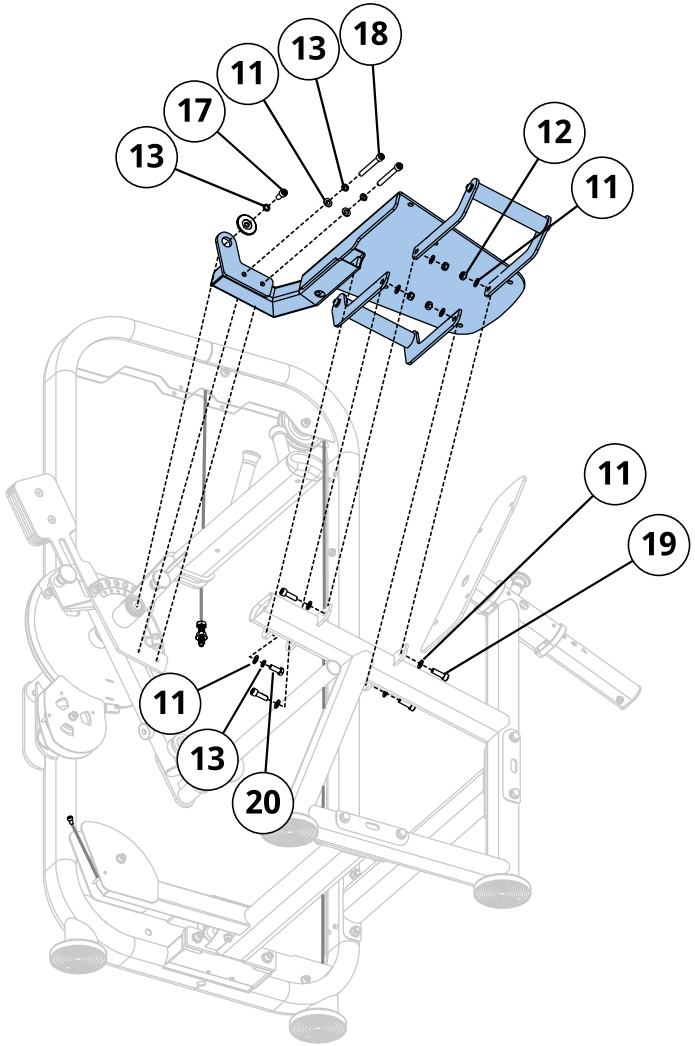
18
13
11
17
13
12
11
11
19
11
13
20

6

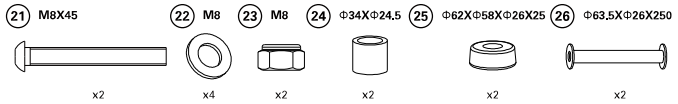
21 M8X45
x2
22 M8
x4
23 M8
x2
24 Φ34XΦ24.5
x2
25 Φ62XΦ58XΦ26X25
x2
26 Φ63.5XΦ26X250
x2

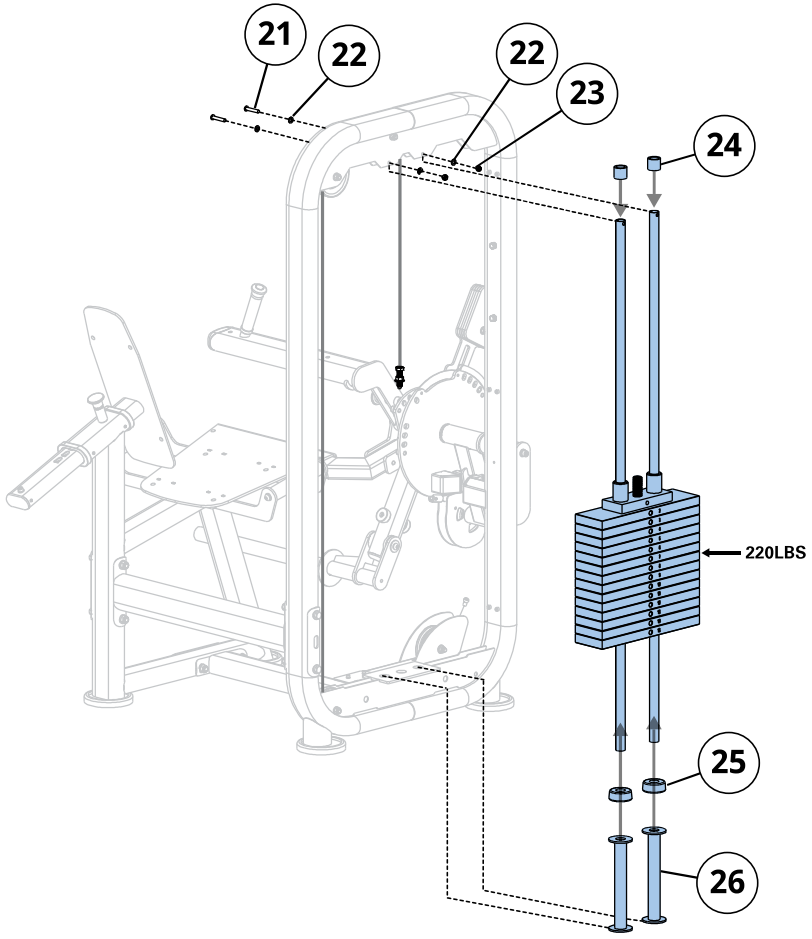
21
22
22
23
24
220LBS
25
26

ASSEMBLY

7

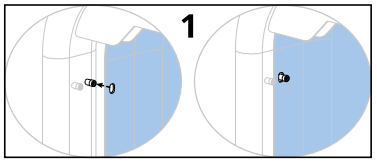

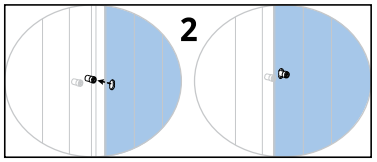

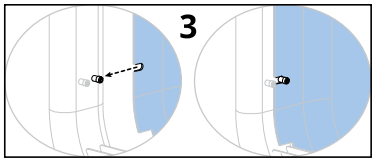

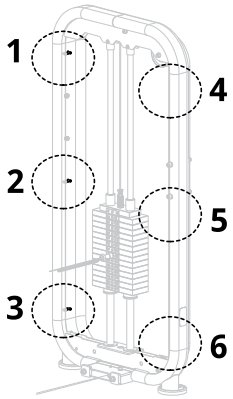

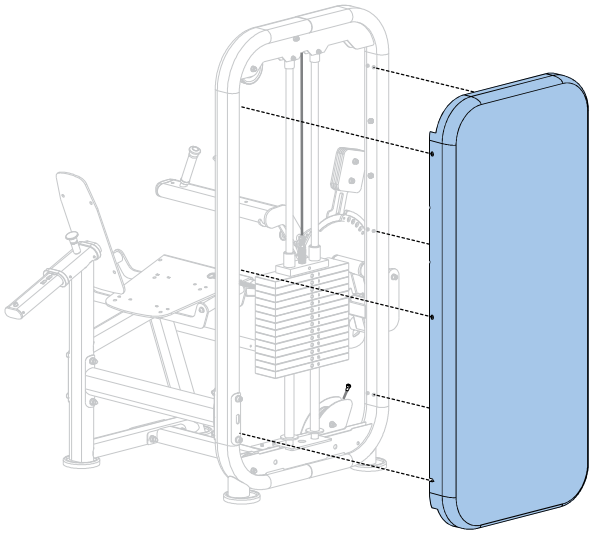

8

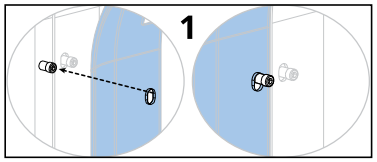

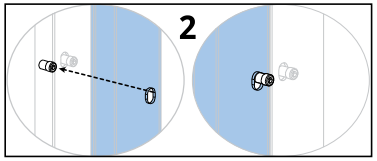

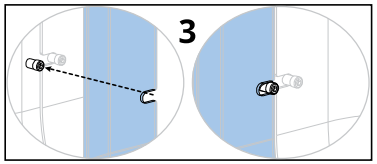

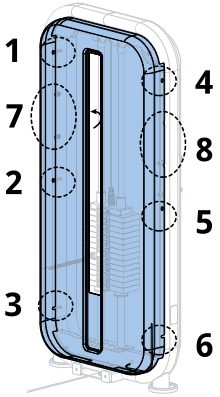

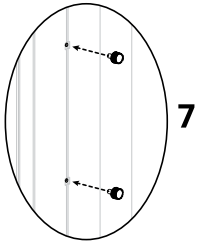

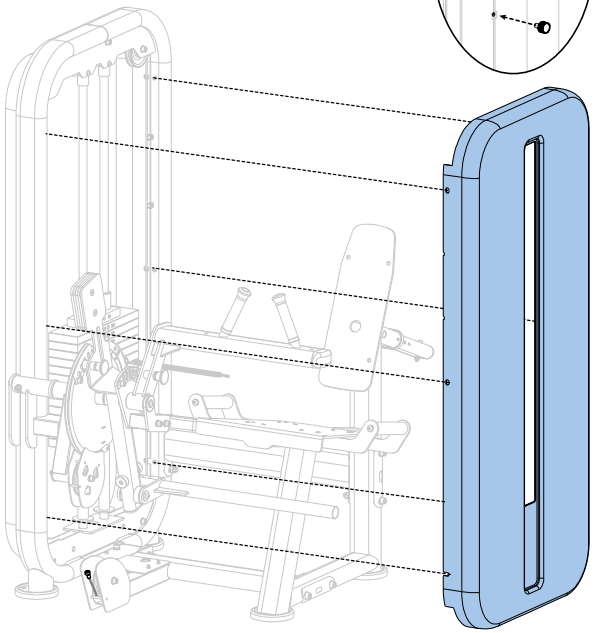

ASSEMBLY

9

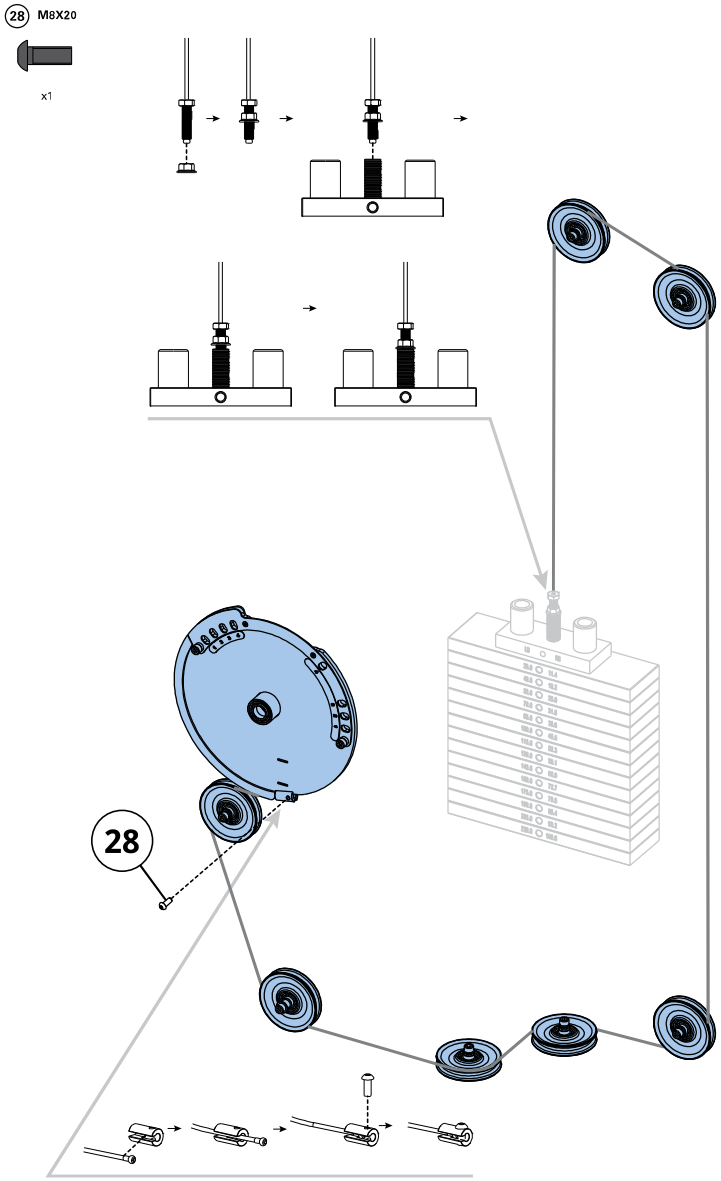

10

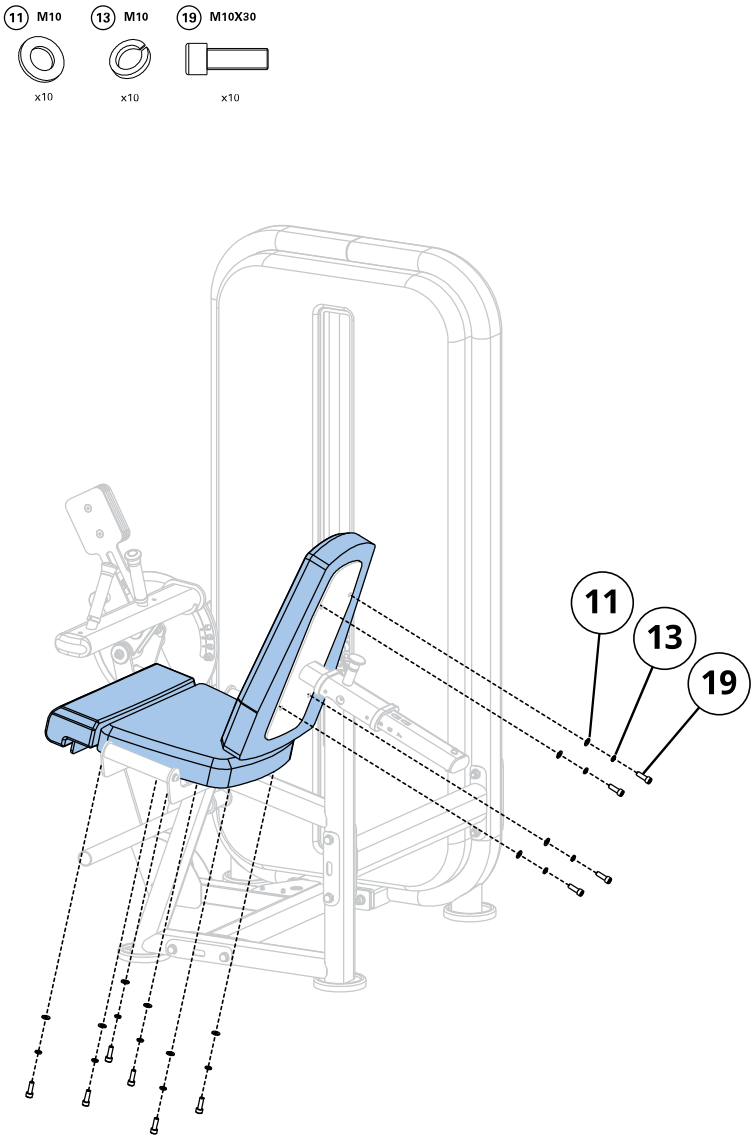

ASSEMBLY

11

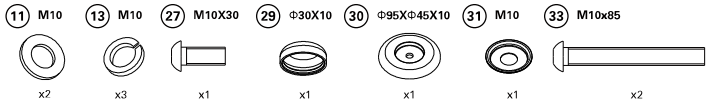

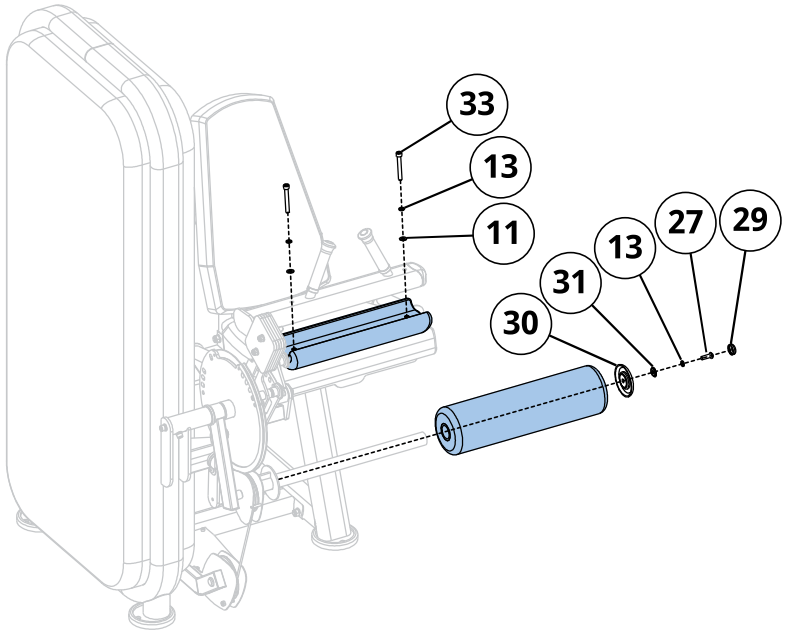

ASSEMBLY COMPLETE

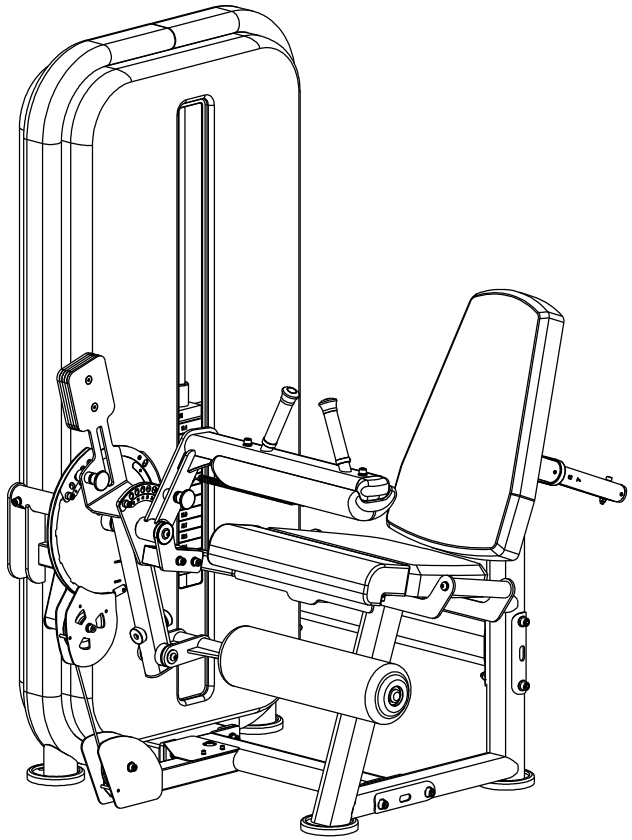

PRODUKTINFORMATIONEN

WICHTIGE SICHERHEITSINFORMATIONEN

Es liegt in der alleinigen Verantwortung der Abnehmer von Vision-Produkten, alle Personen, ganz gleich, ob es sich um Endbenutzer oder Aufsichtspersonal handelt, in die ordnungsgemäße Verwendung des Geräts einzuweisen.

Es wird empfohlen, dass allen Nutzern von Vision-Trainingsgeräten vor dem Gebrauch die folgenden Informationen zur Verfügung gestellt werden.

Trainingsgeräte dürfen generell nur zum seitens des Herstellers vorgesehenen oder entworfenen Zweck genutzt werden. Trainingsgeräte von Vision müssen ordnungsgemäß verwendet werden, um Verletzungen zu vermeiden.

INSTALLATION

1. STABILE UND EBENE OBERFLÄCHE: Vision-Trainingsgeräte müssen auf einer stabilen Bodenfläche aufgebaut und korrekt eingeebnet werden.
2. **SICHERN DER TRAININGSGERÄTE: Der Hersteller empfiehlt, dass alle stationären Krafttrainingsgeräte von Vision am Boden gesichert werden, um sie zu stabilisieren und ein Wippen oder Umfallen zu verhindern. Diese Arbeit muss von einem lizenzierten Vertragspartner durchgeführt werden.**
3. Sie dürfen die Trainingsgeräte unter keinen Umständen auf dem Boden umherschieben, da sie umkippen könnten. Verwenden Sie von OSHA empfohlene, fachgerechte Verfahren und Geräte.

   Die Auszugskraft der Anschlagpunkte muss mindestens 3,3 kN betragen.

WARTUNG

1. Verwenden Sie KEIN Gerät, das beschädigt ist oder abgenutzte bzw. beschädigte Komponenten aufweist. Verwenden Sie nur Ersatzteile, die Sie über einen lokalen Vision-Händler in Ihrem Land erworben haben.
2. HALTEN SIE ETIKETTEN UND SCHILDER INSTAND: Entfernen Sie die Etiketten nicht. Sie enthalten wichtige Informationen. Wenn sie unleserlich geworden sind oder fehlen, wenden Sie sich an Ihren Vision-Händler, um Ersatz zu erhalten.
3. WARTEN SIE GERÄT UND ZUBEHÖR: Eine präventive Wartung ist für den störungsfreien Betrieb des Geräts sowie für den Erhalt der Garantie unerlässlich. Geräte und Zubehör müssen regelmäßig überprüft werden.
4. Stellen Sie sicher, dass Wartungs- oder Reparaturarbeiten ausschließlich von Fachpersonal durchgeführt werden.

ZUSÄTZLICHE HINWEISE

Diese Geräte sollten nur in beaufsichtigten Bereichen genutzt werden, in denen der Zugang und die Überwachung durch den Besitzer geregelt ist. Es obliegt dem Besitzer festzulegen, wer Zugang zu diesem Trainingsgerät hat. Hierbei sollte die Zuverlässigkeit, das Alter, die Erfahrung usw. eines Nutzers berücksichtigt werden.

Dieses Trainingsgerät erfüllt die Industriestandards hinsichtlich der Stabilität, wenn es für den beabsichtigten Zweck und gemäß den Anleitungen des Herstellers verwendet wird.

Dieses Gerät ist nur für die Nutzung in Innenräumen gedacht. Dieses Gerät ist ein Produkt der Klasse S und wurde für die Verwendung in einer kommerziellen Umgebung wie ein Fitnessstudio entworfen. Dieses Trainingsgerät entspricht den Normen EN ISO 20957-1:2013 und EN ISO 20957-2:2021.

AUSPACKEN

Vielen Dank für den Kauf eines Vision-Fitnessprodukts. Vor der Verpackung wird das Gerät kontrolliert. Für den Versand wird es in mehrere Komponenten zerlegt, um es kompakt verpacken zu können. Stellen Sie vor dem Aufbau sicher, dass alle Komponenten vorhanden sind, indem Sie sie mit den Explosionszeichnungen vergleichen. Nehmen Sie das Gerät vorsichtig aus der Verpackung und dem Karton heraus. Entsorgen Sie das Verpackungsmaterial gemäß den örtlichen Vorschriften. Das Trainingsgerät muss von einem geschulten Montageteam zusammengebaut oder vor der Lieferung vormontiert werden.

ACHTUNG

Um Verletzungen zu vermeiden und Schäden am Rahmen vorzubeugen, lassen Sie sich beim Auspacken der Einzelteile aus dem Paket helfen. Stellen Sie das Gerät auf deinem stabilen Untergrund auf und richten Sie es waagrecht aus. Stellen Sie einen Mindestabstand von 0,6 Metern für den Zugang und Durchgang rund um das Vision-Krafttrainingsgerät sicher. Bitte beachten Sie, dass für Personen in Rollstühlen der von der ADA empfohlene Mindestabstand 0,91 Meter beträgt.

GARANTIE

Als ein Versprechen für die Qualität seiner Produkte bietet Vision Ihnen Gewährleistungen für alles, was wir fertigen. Wenden Sie sich an Ihren lokalen zugelassenen Vision Händler, um herauszufinden, wie wir Ihre Fitnessvision heute, morgen und auch in vielen Jahren noch schützen.

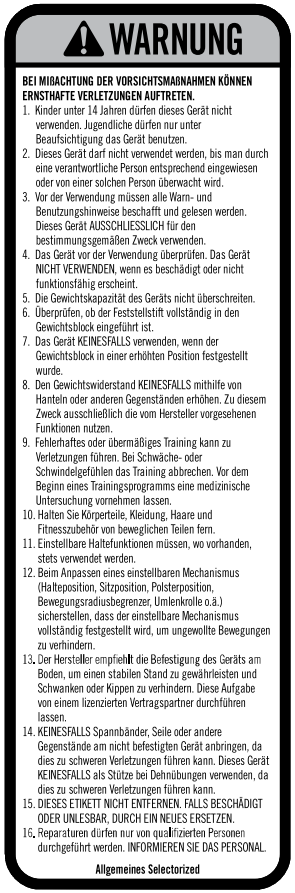

PRODUKTINFORMATIONEN

ORDNUNGSGEMÄSSER GEBRAUCH

1. Überschreiten Sie nicht die Gewichtsgrenzen dieses Trainingsgeräts.
2. Falls vorhanden, stellen Sie die Sicherheitsbegrenzungen auf die richtige Höhe ein.
3. Falls zutreffend, stellen Sie Sitzpolster, Beinpolster, Fußpolster, Bewegungsradius oder andere verstellbare Komponenten auf eine bequeme Startposition ein. Stellen Sie sicher, dass die Einstellmechanismen vollständig eingerastet sind, sodass sie sich nicht versehentlich lösen und dabei Verletzungen verursachen können.
4. Setzen Sie sich auf die Bank (falls zutreffend) und nehmen Sie die korrekte Übungsposition ein.
5. Trainieren Sie nur mit so viel Gewicht, wie Sie sicher heben und kontrollieren können.
6. Führen Sie die Übungen auf kontrollierte Art und Weise durch.
7. Bringen Sie das Gewicht in die vollständig gesicherte Startposition zurück.

TRAININGSBEREICH

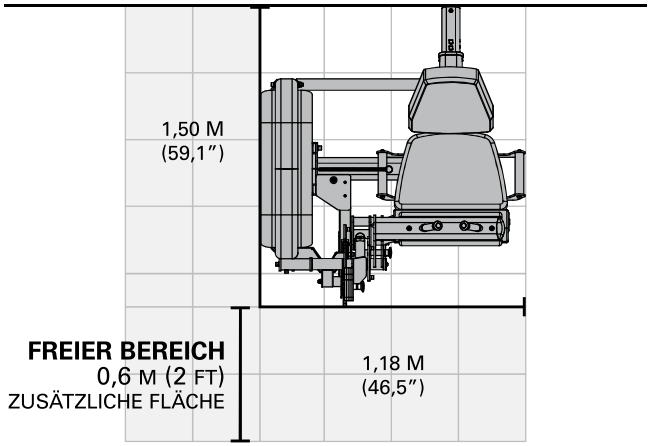

WARTUNGS-CHECKLISTE	
AKTION	**HÄUFIGKEIT**
Kabel überprüfen [2]	Täglich
Reinigung der Führungsstangen	Monatlich
Überprüfung der Hardware	Monatlich
Überprüfung des Rahmens	Halbjährlich
Reinigung des Geräts	Bei Bedarf
Reinigung der Griffe [1]	Bei Bedarf
Fetten der Führungsstangen [3]	Bei Bedarf

[1] Polster & Griffe sollten mit milder Seife und Wasser oder einem anderen ammoniakfreien Reinigungsmittel gereinigt werden.

[2] Die Kabel sollten auf Bruchstellen und andere Beschädigungen untersucht und gegebenenfalls sofort ersetzt werden. Wenn das Kabel zu locker ist, sollte es angezogen werden, ohne die obere Platte anzuheben.

[3] Führungsstangen sollten mit einem Teflon-haltigen Schmiermittel gefettet werden. Geben Sie etwas Schmiermittel auf einem Wattebausch und tragen Sie es entlang der Führungsstangen auf.

PRODUKTSPEZIFIKATIONEN	
Max. Benutzergewicht	150 kg
Max. Trainingsgewicht	100 kg
Produktgewicht	246 kg
Gesamtabmessungen (L x B x H)*	150,0 x 118,0 x 170,5 cm / 59,1" x 46,5" x 67,1"

* Stellen Sie einen Mindestabstand von 0,6 Metern für den Zugang und Durchgang rund um das Vision-Krafttrainingsgerät sicher. Bitte beachten Sie, dass für Personen in Rollstühlen der von der ADA empfohlene Mindestabstand 0,91 Meter beträgt.

AUFBAU

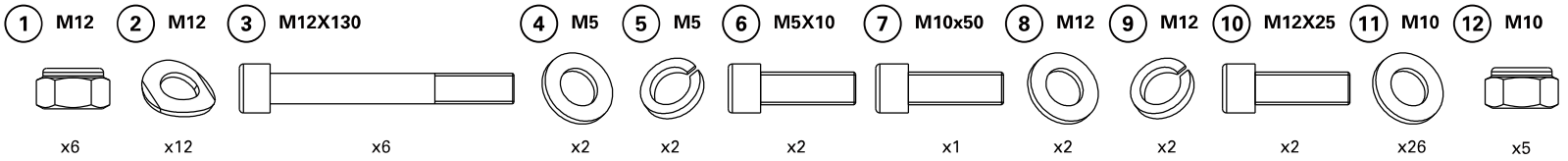

visionfitness.com

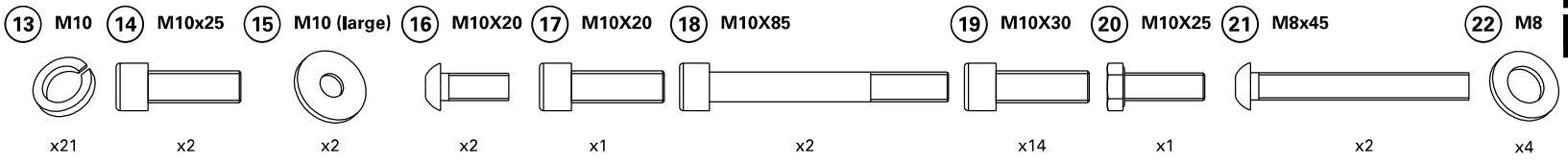

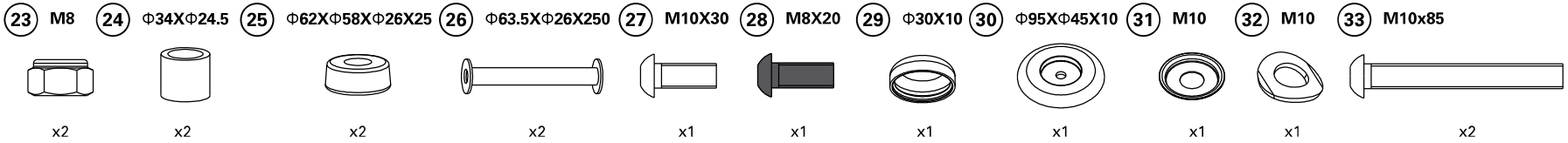

FÜR DEN AUFBAU ERFORDERLICHE WERKZEUGE (nicht im Lieferumfang enthalten)

4 mm L-förmiger Inbusschlüssel		Kreuzschlitzschraubendreher	
5 mm L-förmiger Inbusschlüssel	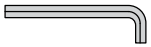	13 mm Gabelschlüssel	
6 mm L-förmiger Inbusschlüssel		17 mm Gabelschlüssel	
8 mm L-förmiger Inbusschlüssel		19 mm Gabelschlüssel	

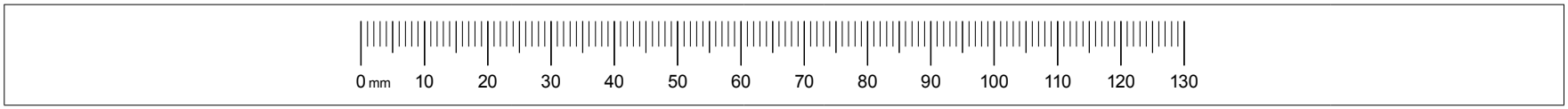

AUFBAU

1

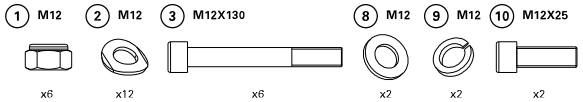
1 M12
2 M12
3 M12X130
8 M12
9 M12
10 M12X25
x6
x12
x6
x2
x2
x2

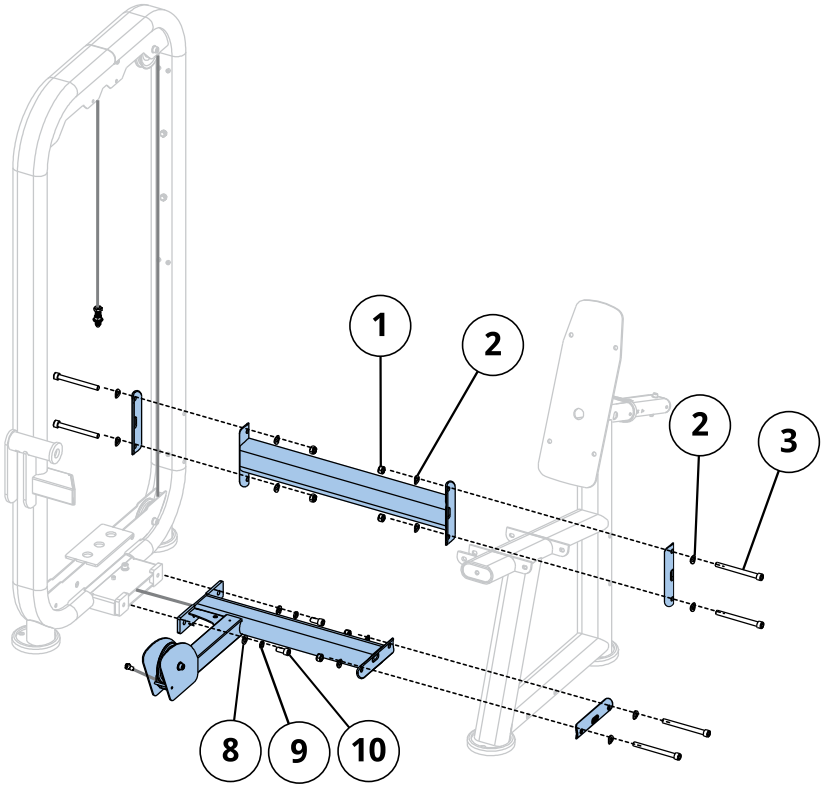
1
2
2
3
8
9
10

2

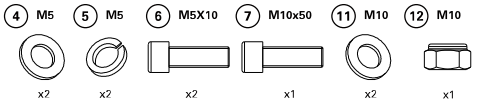
4 M5
5 M5
6 M5X10
7 M10x50
11 M10
12 M10
x2
x2
x2
x1
x2
x1

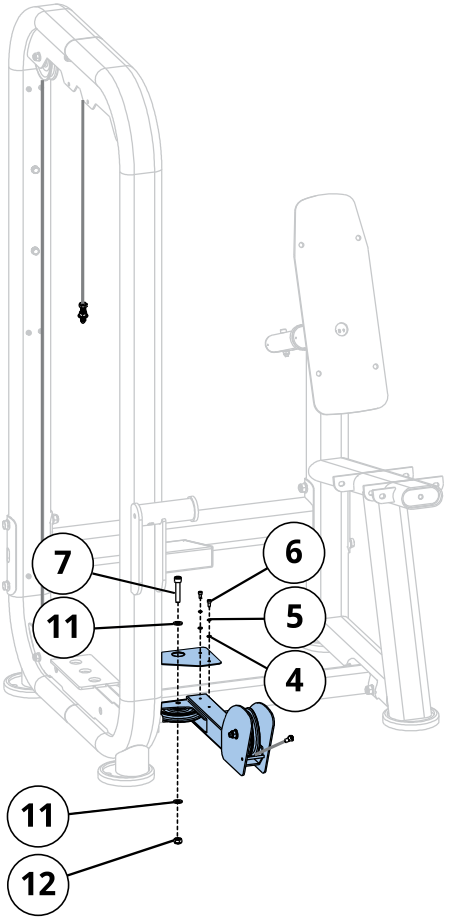
7
6
11
5
4
11
12

AUFBAU

3

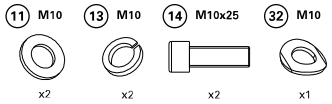
11 M10
13 M10
14 M10x25
32 M10
x2
x2
x2
x1

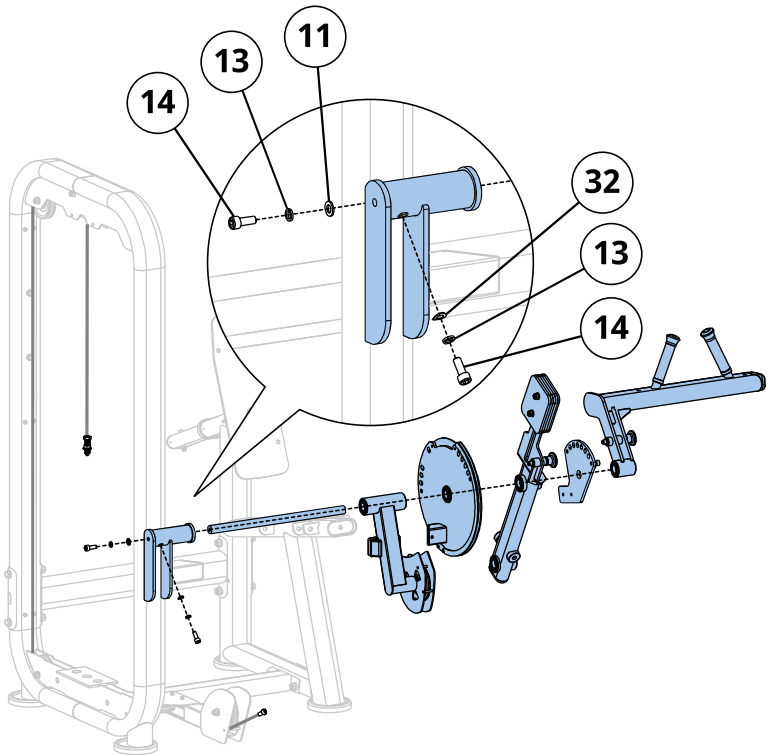
11
13
14
32
13
14

4

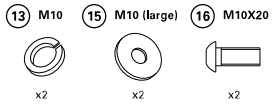
13 M10
15 M10 (large)
16 M10X20
x2
x2
x2

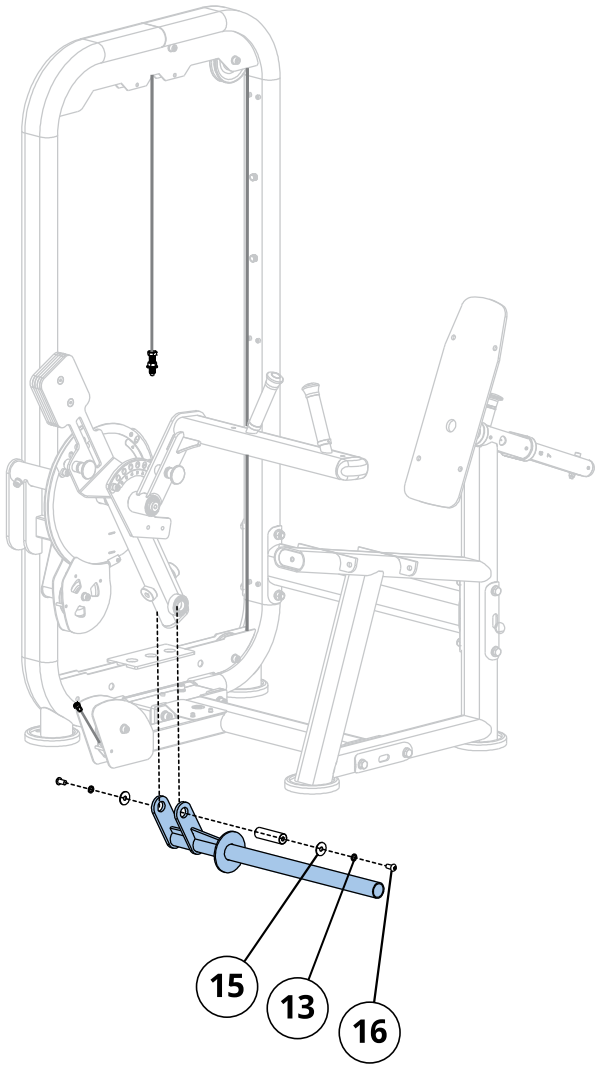
15
13
16

AUFBAU

5

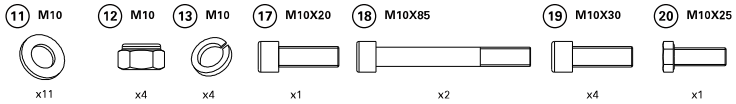
11 M10
x11
12 M10
x4
13 M10
x4
17 M10X20
x1
18 M10X85
x2
19 M10X30
x4
20 M10X25
x1

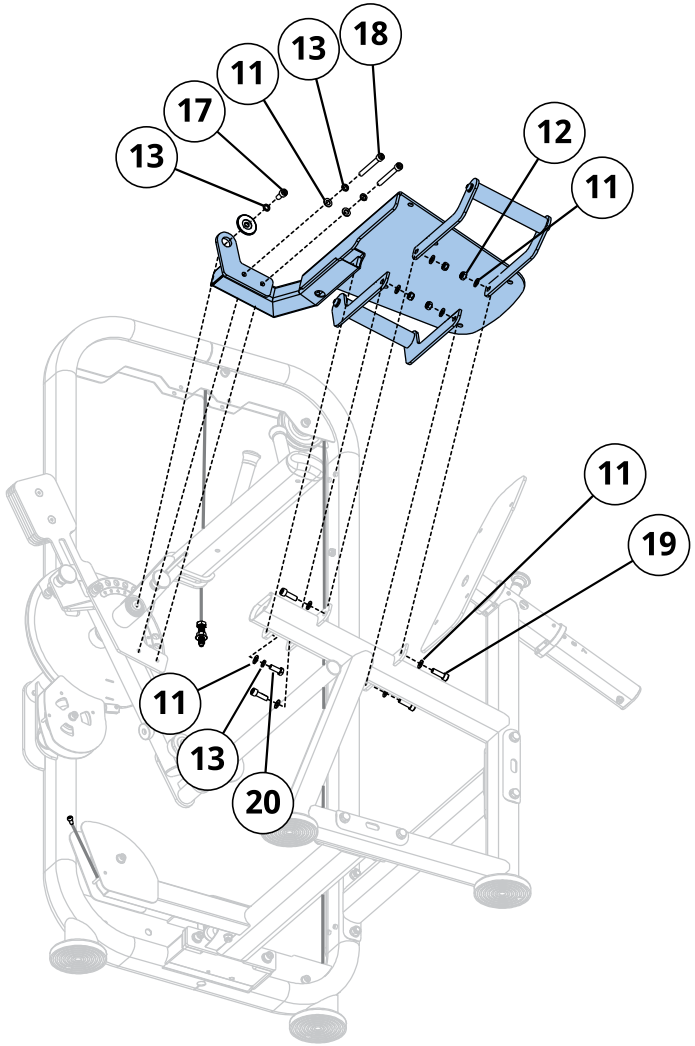
18
13
11
17
13
12
11
11
19
11
13
20

6

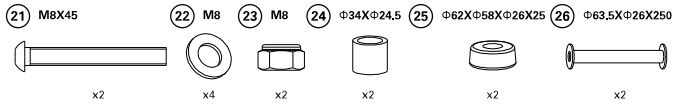
21 M8X45
x2
22 M8
x4
23 M8
x2
24 Φ34XΦ24.5
x2
25 Φ62XΦ58XΦ26X25
x2
26 Φ63.5XΦ26X250
x2

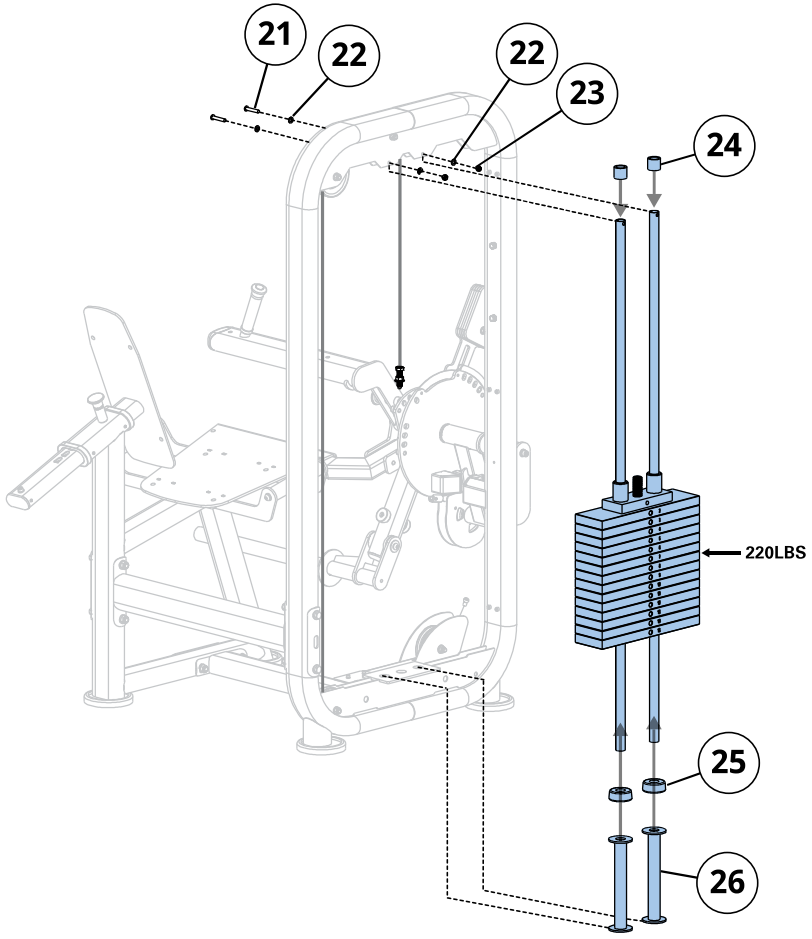
21
22
22
23
24
220LBS
25
26

AUFBAU

7

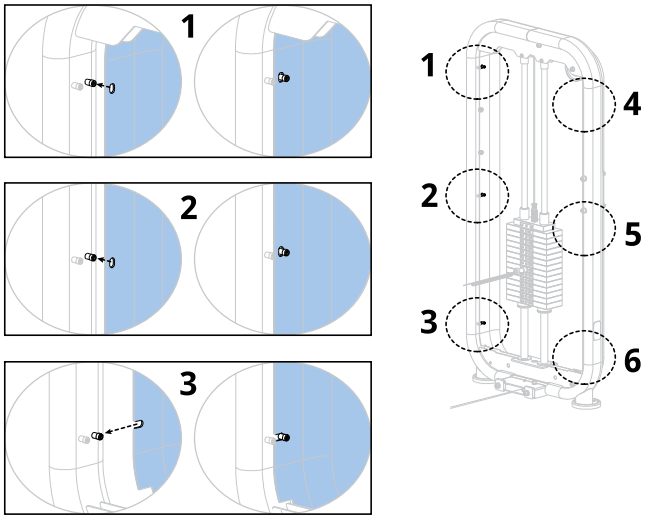

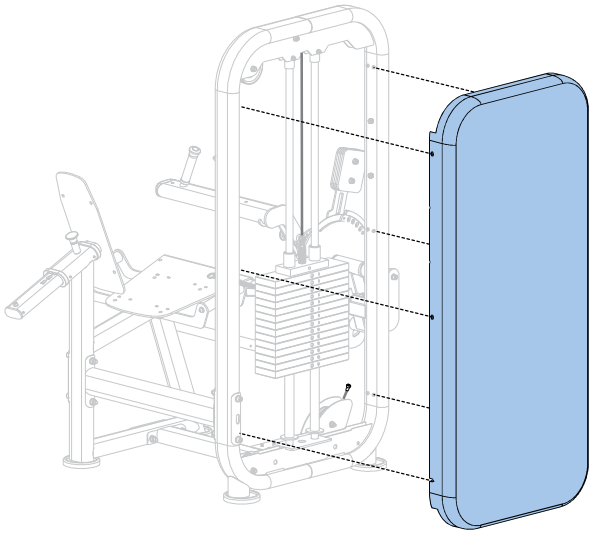

8

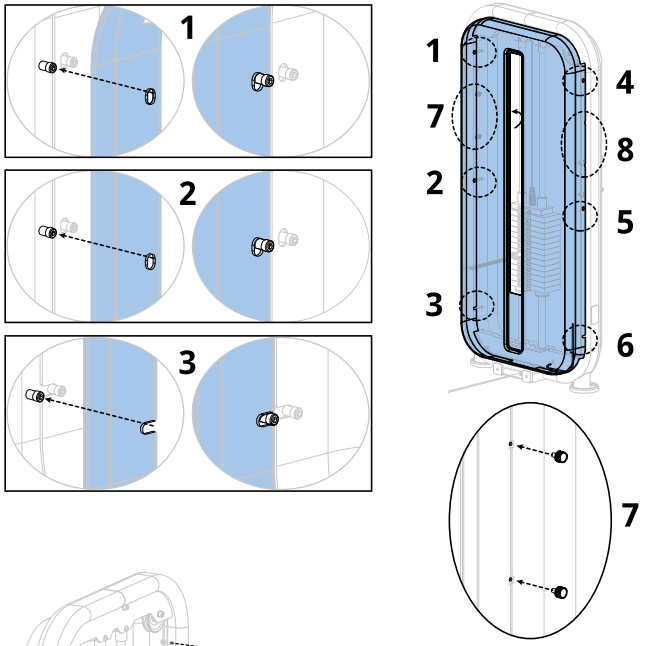

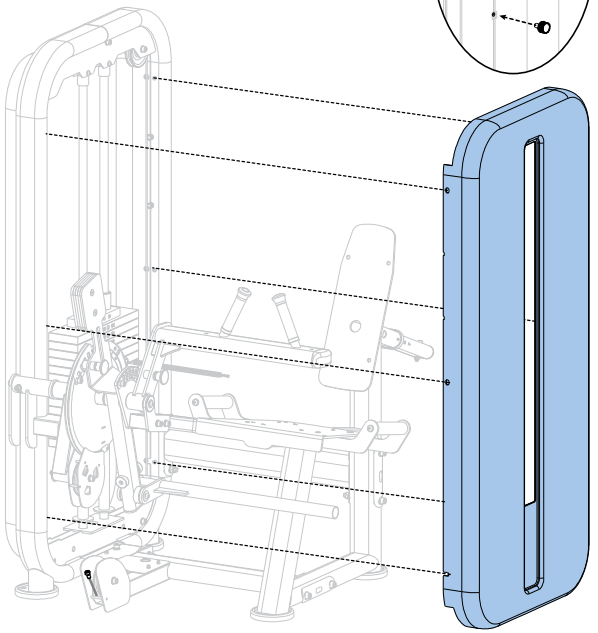

AUFBAU

9

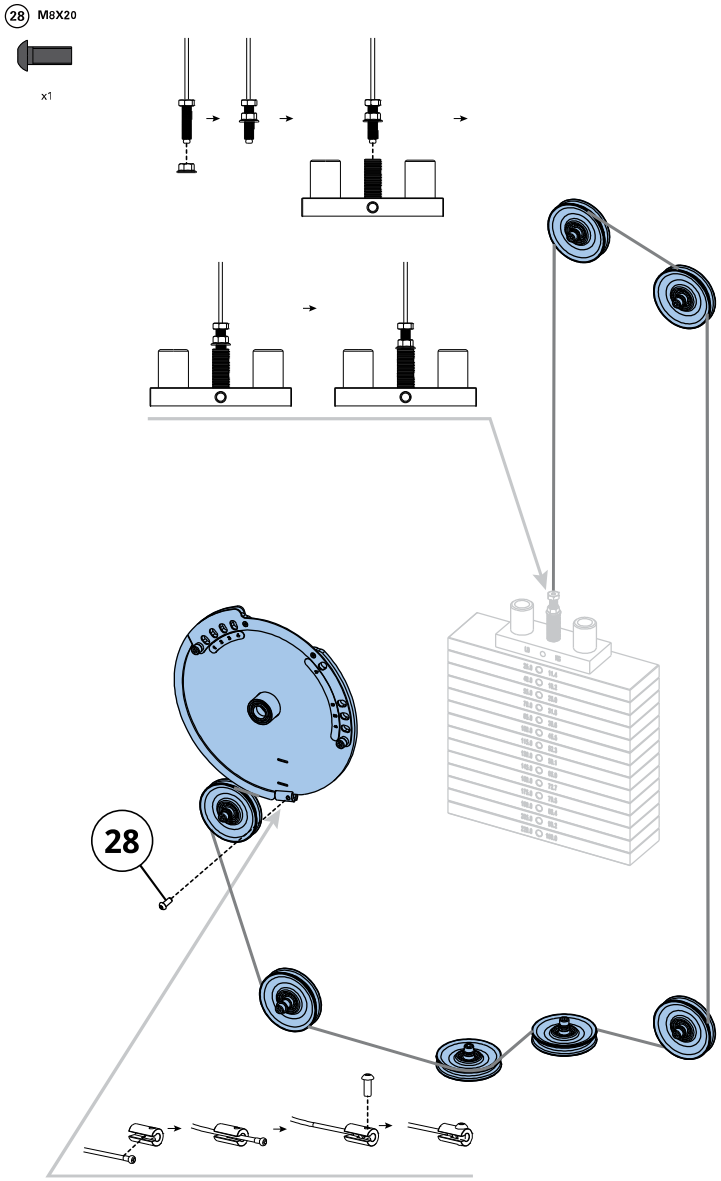

10

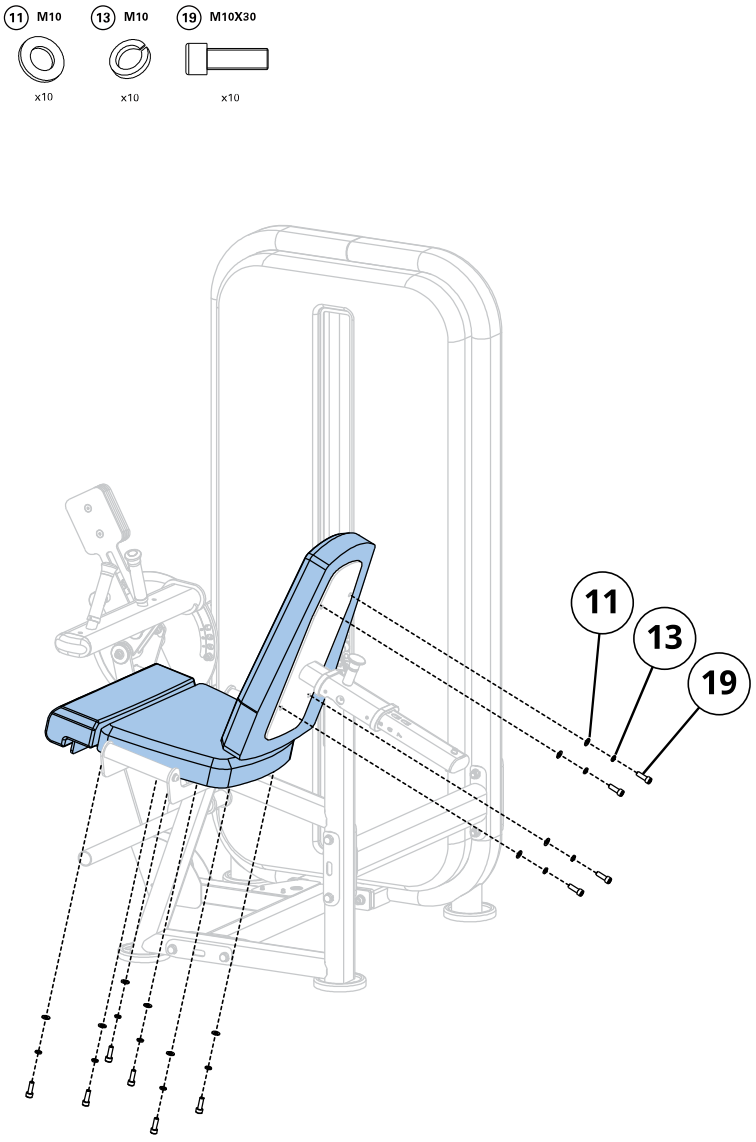

AUFBAU

11

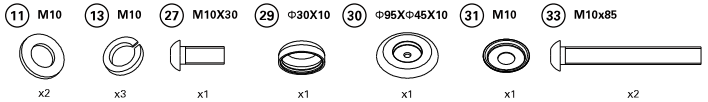

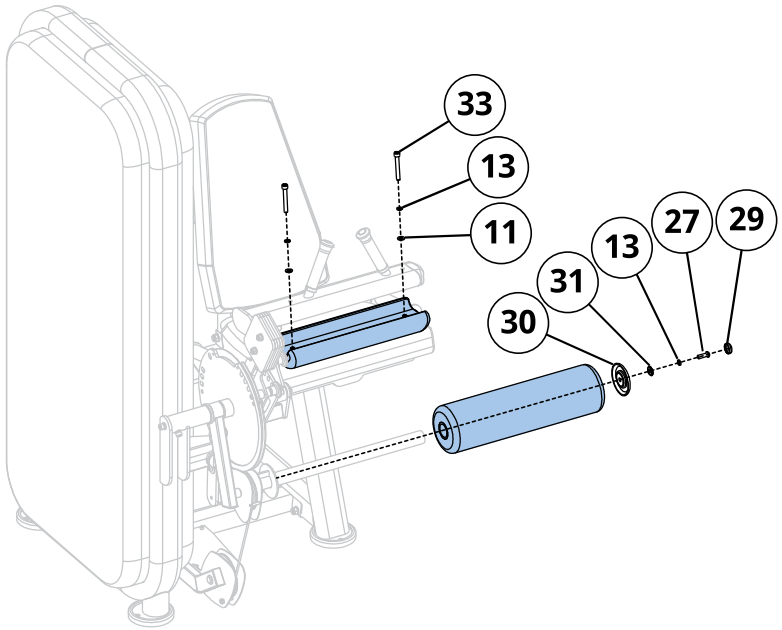

AUFBAU ABGESCHLOSSEN

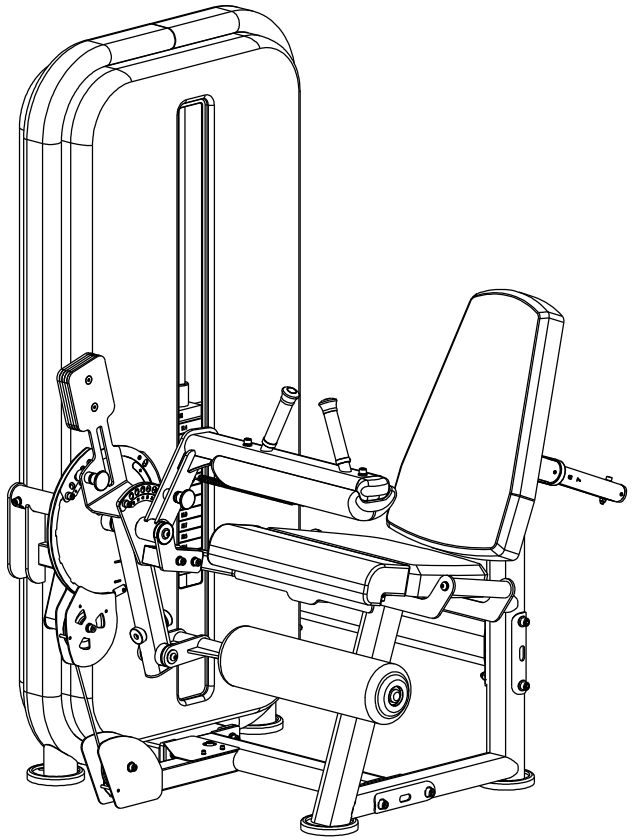

PRODUCTINFORMATIE

BELANGRIJKE VEILIGHEIDSINFORMATIE

Het is de volledige verantwoordelijkheid van de koper van Vision-producten om alle personen, of dit nu de eindgebruikers of toezichthoudende medewerkers zijn, op de hoogte te brengen van het correcte gebruik van de apparatuur.

We raden u aan om alle gebruikers van de Vision-trainingsapparatuur de volgende informatie te verschaffen voor ze hier gebruik van gaan maken.

Gebruik apparatuur niet op andere wijze dan waarvoor de producent het heeft ontworpen of bedoeld. Het is van cruciaal belang dat Vision-apparatuur correct gebruikt wordt om letsel te vermijden.

INSTALLATIE

1. STABIELE EN VLAKKE ONDERGROND: Vision-trainingsapparatuur dient te worden geïnstalleerd op een stabiele ondergrond en correct te worden genivelleerd.
2. **DE APPARATUUR VASTZETTEN: De producent beveelt aan om alle stationaire Vision-krachttrainingsapparatuur aan de vloer te bevestigen om deze te stabiliseren en wankelen of kantelen te voorkomen. Dit dient te worden uitgevoerd door een erkende aannemer.**
3. Schuif onder geen beding apparatuur over de vloer vanwege het risico op kantelen. Gebruik de juiste technieken en apparatuur voor materiaalbehandeling die door OSHA worden aanbevolen.

   Alle ankerpunten moeten bestand zijn tegen 750 lbs.. (3,3 kN) uittrekkracht.

ONDERHOUD

1. Gebruik NOOIT apparatuur die beschadigd is en/of versleten of kapotte onderdelen heeft. Gebruik uitsluitend vervangende onderdelen die worden geleverd door de lokale Vision-dealer in uw land.
2. LAAT LABELS EN TYPEPLAATJES ZITTEN: Verwijder geen labels, om welke reden dan ook. Deze bevatten belangrijke informatie. Neem contact op met uw Vision-dealer voor vervanging indien deze onleesbaar zijn of ontbreken.
3. ONDERHOUD ALLE APPARATUUR: Preventief onderhoud is de sleutel tot soepel werkende apparatuur, evenals het minimaliseren van uw aansprakelijkheid. Apparatuur dient regelmatig te worden geïnspecteerd.
4. Zorg dat aanpassingen, onderhoud of reparaties van welke aard dan ook uitsluitend worden uitgevoerd door personen die hiertoe bevoegd zijn.

ADDITIONELE OPMERKINGEN

Deze apparatuur dient uitsluitend gebruikt te worden waar toezicht wordt gehouden, en toegang en bediening specifiek kan worden gecontroleerd door de eigenaar. Het is aan de eigenaar om te bepalen wie toegang krijgt tot deze trainingsapparatuur. De eigenaar dient rekening te houden met- de betrouwbaarheid, leeftijd, ervaring etc. van de gebruiker.

Deze trainingsapparatuur voldoet aan de branchevoorschriften voor stabiliteit indien het gebruikt wordt zoals bedoeld en in overeenstemming met de door de producent verschafte instructies.

Deze apparatuur is uitsluitend bedoeld voor gebruik binnenshuis. Deze apparatuur is een product van Klasse S (ontworpen voor gebruik in een commerciële omgeving zoals een fitnesscentrum). Deze trainingsapparatuur is in overeenstemming met EN ISO 20957-1:2013 en EN ISO 20957-2:2021.

UITPAKKEN

Hartelijk dank dat u een Vision-fitnessproduct hebt aangeschaft. Het is geïnspecteerd voordat het ingepakt is. Het is getransporteerd in losse onderdelen zodat de machine compact kon worden vervoerd. Controleer voor montage of alle onderdelen aanwezig zijn door deze te vergelijken met de gedetailleerde diagrammen. Pak de unit voorzichtig uit en gooi de verpakkingsmaterialen weg in overeenstemming met de lokale regelgeving. Het trainingsapparaat moet worden gemonteerd door een opgeleid montageteam of voor levering zijn voorgemonteerd.

LET OP

Zorg dat u assistentie hebt als u de frame-onderdelen uit de doos haalt, om persoonlijk letsel en schade aan de framecomponenten te voorkomen. Zorg alstublieft dat u de apparatuur op een stabiele ondergrond installeert en de machine correct nivelleert. Zorg voor een minimale ruimte van 0,6 meter (24") voor toegang tot en doorgang rond Vision-apparatuur. Let op: 0,91 meter is de door de ADA aanbevolen vrije breedte voor personen in een rolstoel.

GARANTIE

Als kwaliteitsbelofte aan u biedt Vision garanties op alle producten die we maken. Neem contact op met uw lokale erkende Vision-dealer om te weten te komen hoe wij uw visie op fitness beschermen- vandaag, morgen en door de jaren heen.



PRODUCTINFORMATIE

CORRECT GEBRUIK

1. Overschrijd het maximale gewicht van het trainingstoestel niet.
2. Stel veiligheidsstops op een geschikte hoogte in, indien van toepassing.
3. Stel de zitting, beensteunen, voetsteunen, ROM-stops of eventuele andere verstelmechanismen in op een comfortabele startpositie, indien van toepassing. Zorg ervoor dat het verstelmechanisme goed vergrendeld is om onbedoelde bewegingen te voorkomen en letsel te vermijden.
4. Ga op de bank zitten (indien van toepassing) en neem de juiste trainingshouding aan.
5. Train niet met meer gewicht dan u veilig kunt tillen en onder controle kunt houden.
6. Voer de oefeningen op gecontroleerde wijze uit.
7. Breng het gewicht terug naar de volledig ondersteunde startpositie.

TRAININGSGEBIED

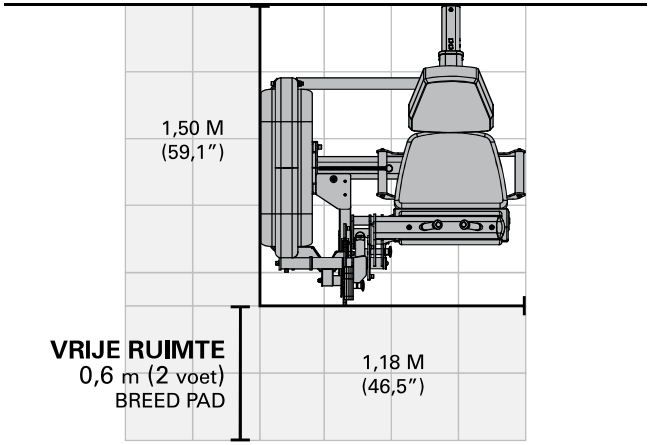

CHECKLIST ONDERHOUD	
ACTIE	**FREQUENTIE**
Kabels inspecteren [2]	Dagelijks
Geleidestangen schoonmaken	Maandelijks
Hardware inspecteren	Maandelijks
Frame inspecteren	Twee keer per jaar
Machine schoonmaken	Indien nodig
Handgrepen schoonmaken [1]	Indien nodig
Geleidestangen smeren [3]	Indien nodig

[1] Bekleding en handgrepen dienen schoongemaakt te worden met een milde zeep en water of een ammoniakvrij schoonmaakmiddel.

[2] Kabels moeten worden geïnspecteerd op barsten of rafels en indien aanwezig onmiddellijk worden vervangen. Als de kabel te slap is, moet de kabel worden vastgezet zonder de kopplaat op te tillen.

[3] De geleidestangen moeten gesmeerd worden met een smeermiddel op basis van Teflon. Breng het smeermiddel aan op een katoenen doek en wrijf daarmee over de geleidestangen.

PRODUCTSPECIFICATIES	
maximaal gewicht gebruiker	150 kg / 330 lbs.
max. trainingsgewicht	100 kg / 220 lbs.
Productgewicht	246 kg / 542 lbs.
Totale afmetingen (L x B x H)*	150,0 x 118,0 x 170,5 cm / 59,1" x 46,5" x 67,1"

* Zorg voor een minimale ruimte van 0,6 meter (24") voor toegang tot en doorgang rond Vision-apparatuur. Let op: 0,91 meter is de door de ADA aanbevolen vrije breedte voor personen in een rolstoel.

MONTAGE

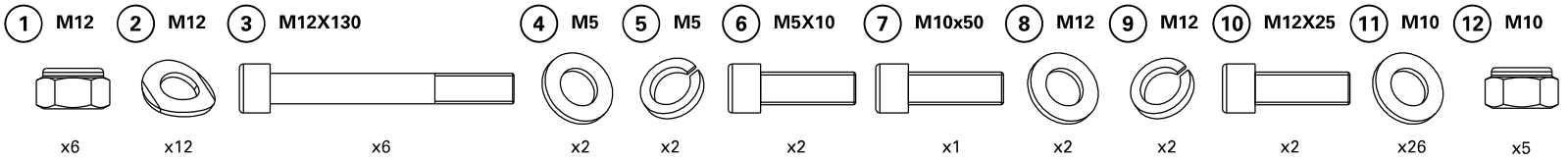

visionfitness.com

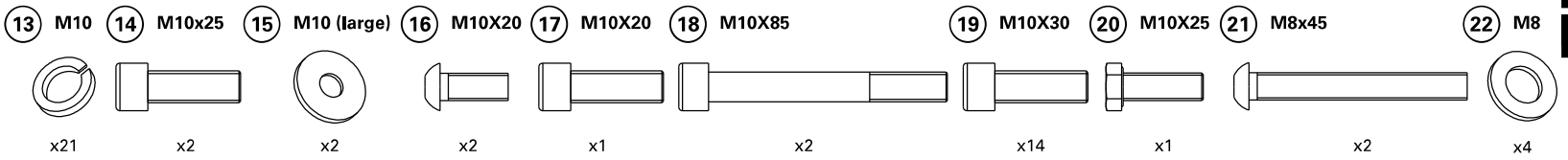

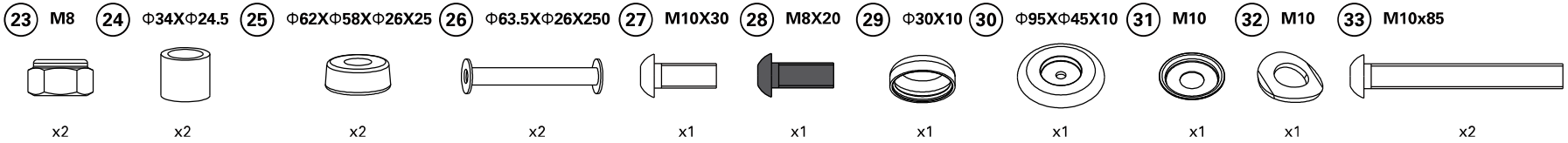

BENODIGD GEREEDSCHAP VOOR MONTAGE (niet meegeleverd)

4 mm L-vormige inbussleutel		kruiskopschroevendraaier	
5 mm L-vormige inbussleutel	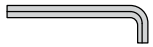	13 mm steeksleutel	
6 mm L-vormige inbussleutel		17 mm steeksleutel	
8 mm L-vormige inbussleutel		19 mm steeksleutel	

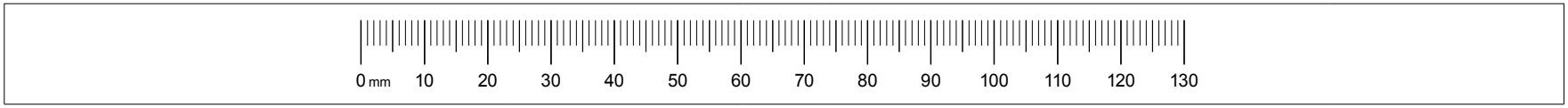

MONTAGE

1

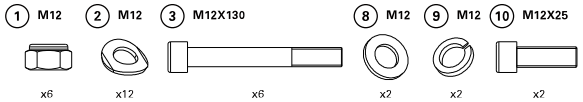
1 M12
2 M12
3 M12X130
8 M12
9 M12
10 M12X25
x6
x12
x6
x2
x2
x2

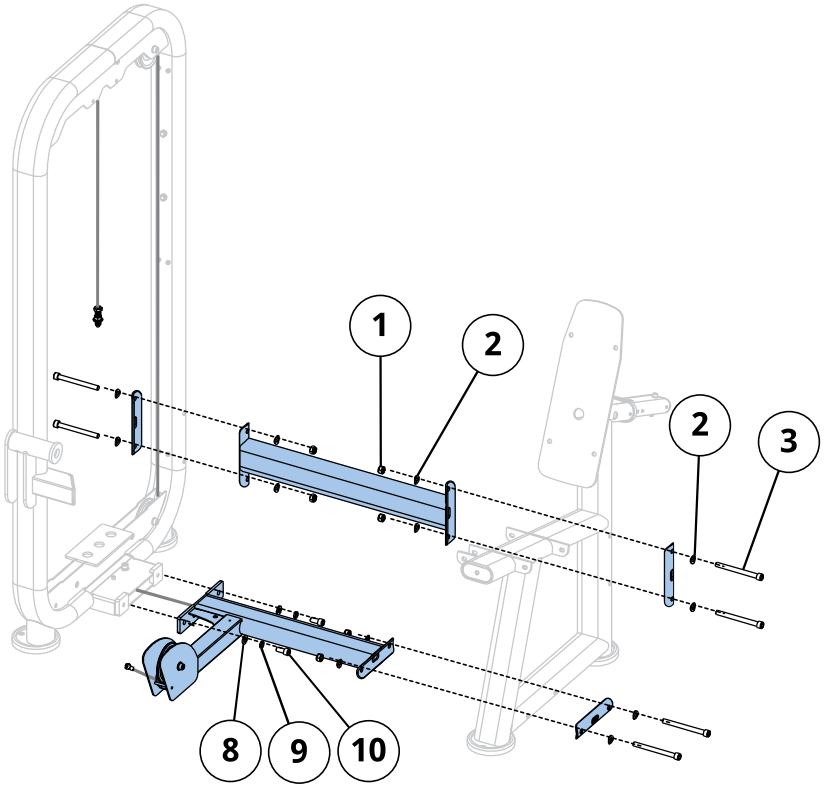
1
2
2
3
8
9
10

2

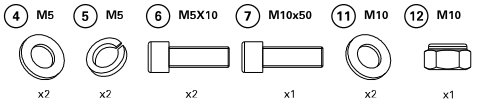
4 M5
5 M5
6 M5X10
7 M10x50
11 M10
12 M10
x2
x2
x2
x1
x2
x1

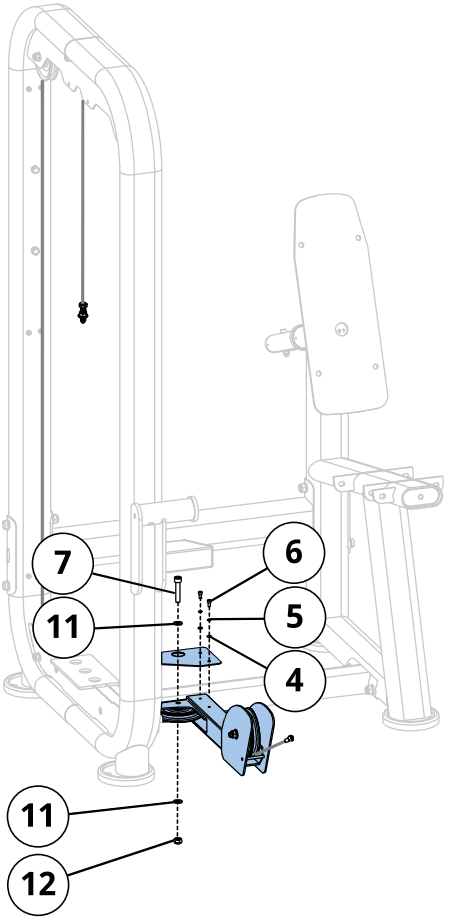
7
6
11
5
4
11
12

MONTAGE

3

(11) M10 x2 (13) M10 x2 (14) M10x25 x2 (32) M10 x1

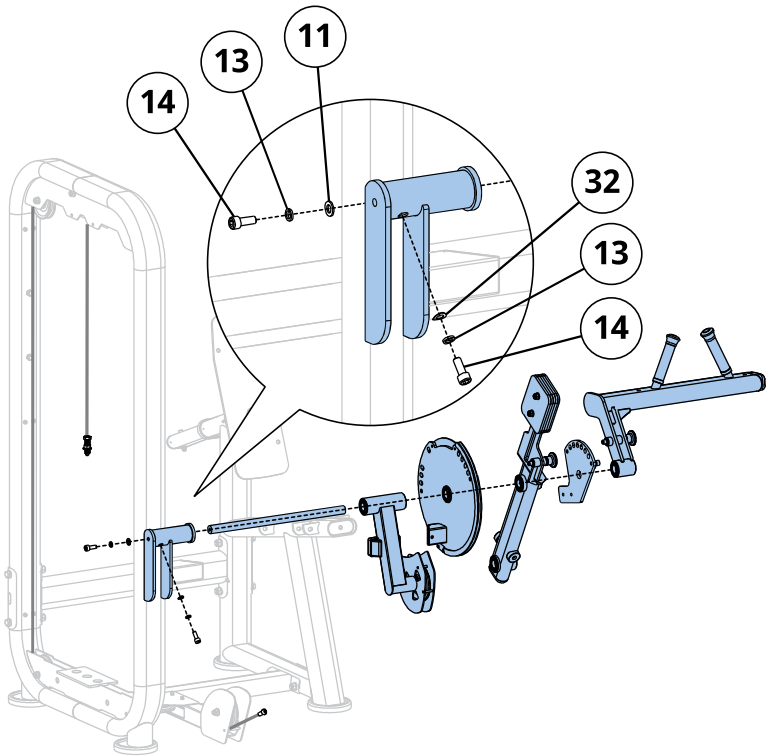

4

(13) M10 x2 (15) M10 (large) x2 (16) M10X20 x2

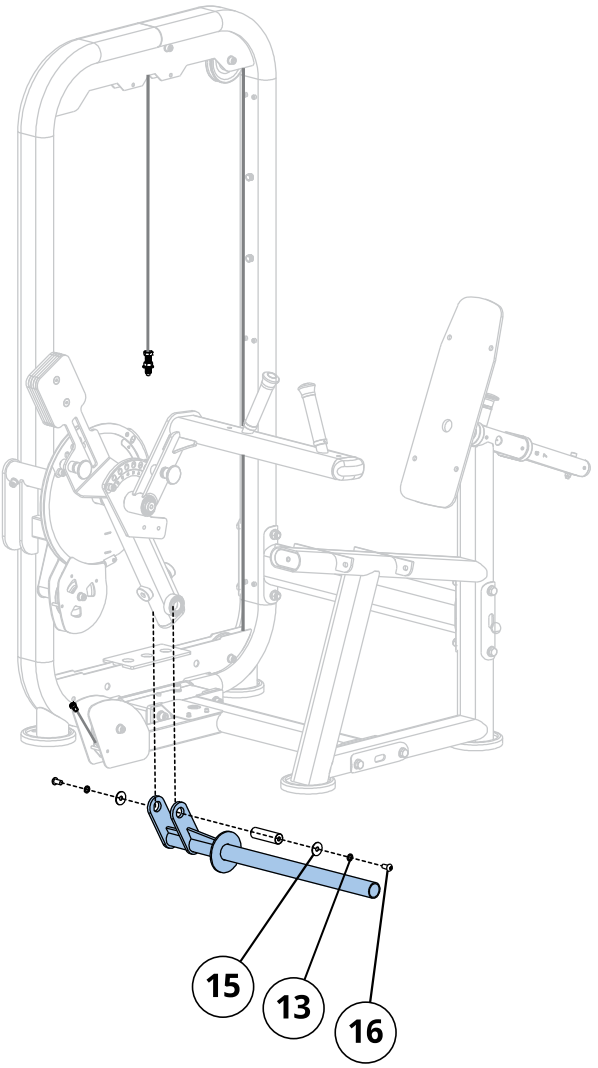

MONTAGE

5

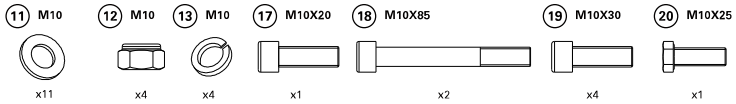
11 M10
x11
12 M10
x4
13 M10
x4
17 M10X20
x1
18 M10X85
x2
19 M10X30
x4
20 M10X25
x1

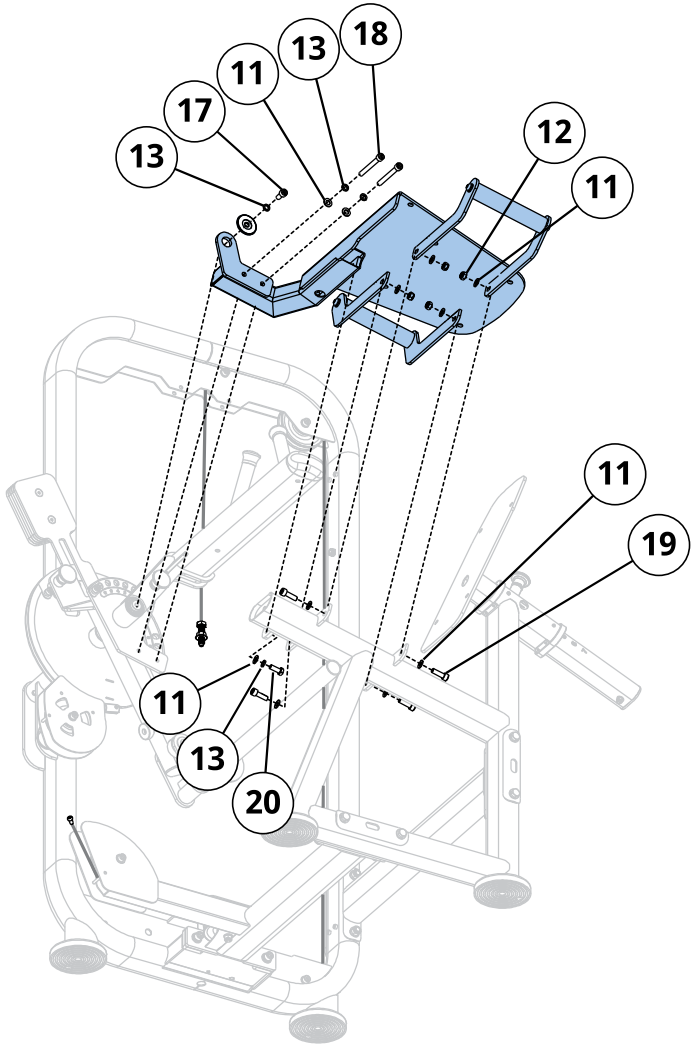
18
13
11
17
13
12
11
11
19
11
13
20

6

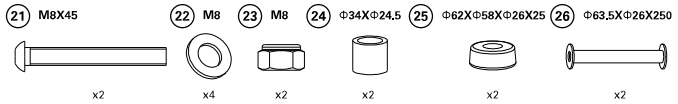
21 M8X45
x2
22 M8
x4
23 M8
x2
24 Φ34XΦ24.5
x2
25 Φ62XΦ58XΦ26X25
x2
26 Φ63.5XΦ26X250
x2

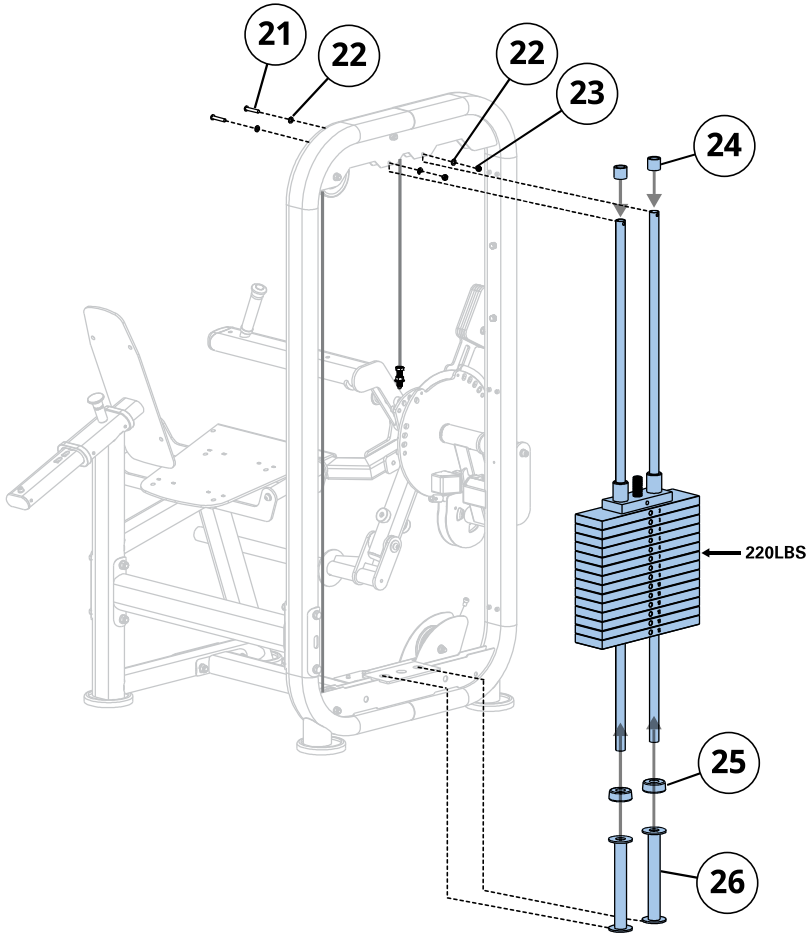
21
22
22
23
24
220LBS
25
26

MONTAGE

7

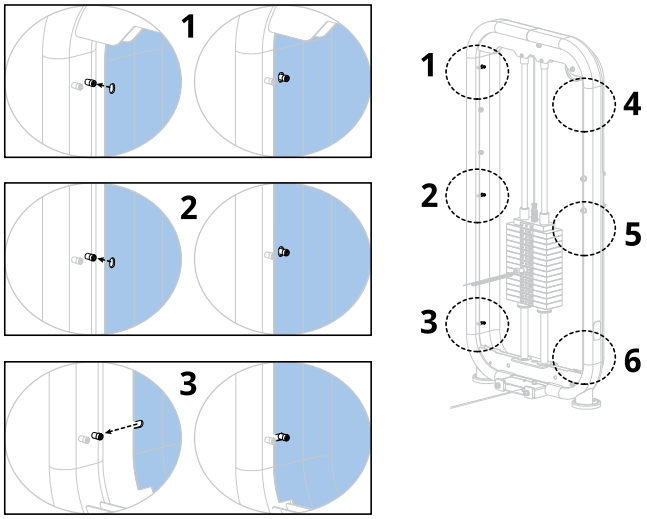

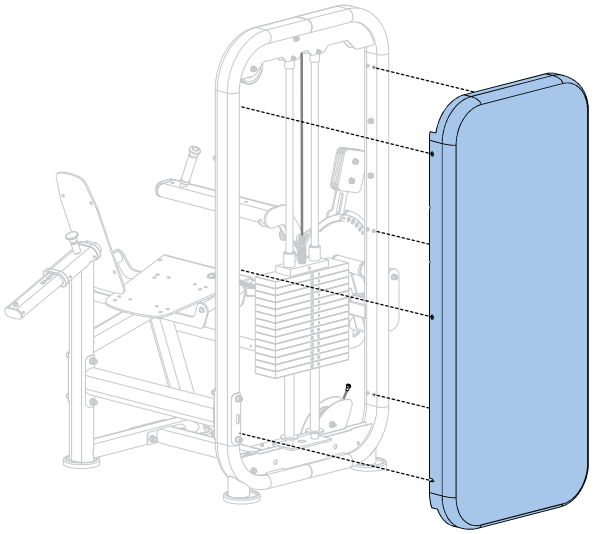

8

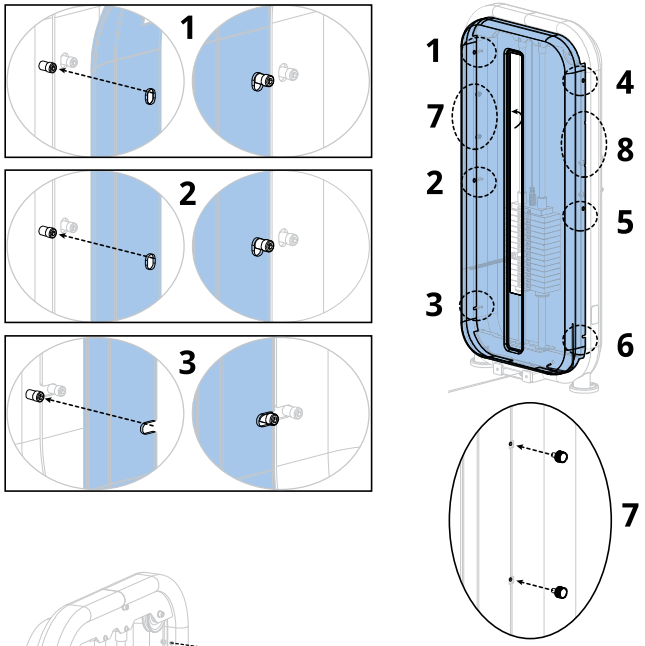

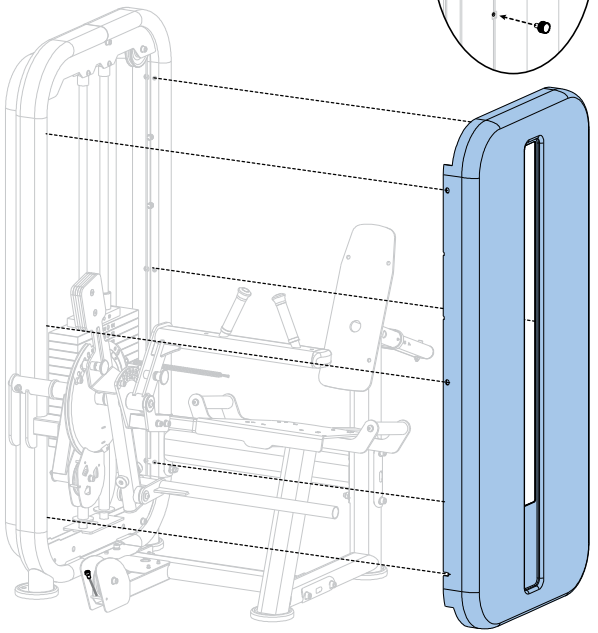

MONTAGE

9

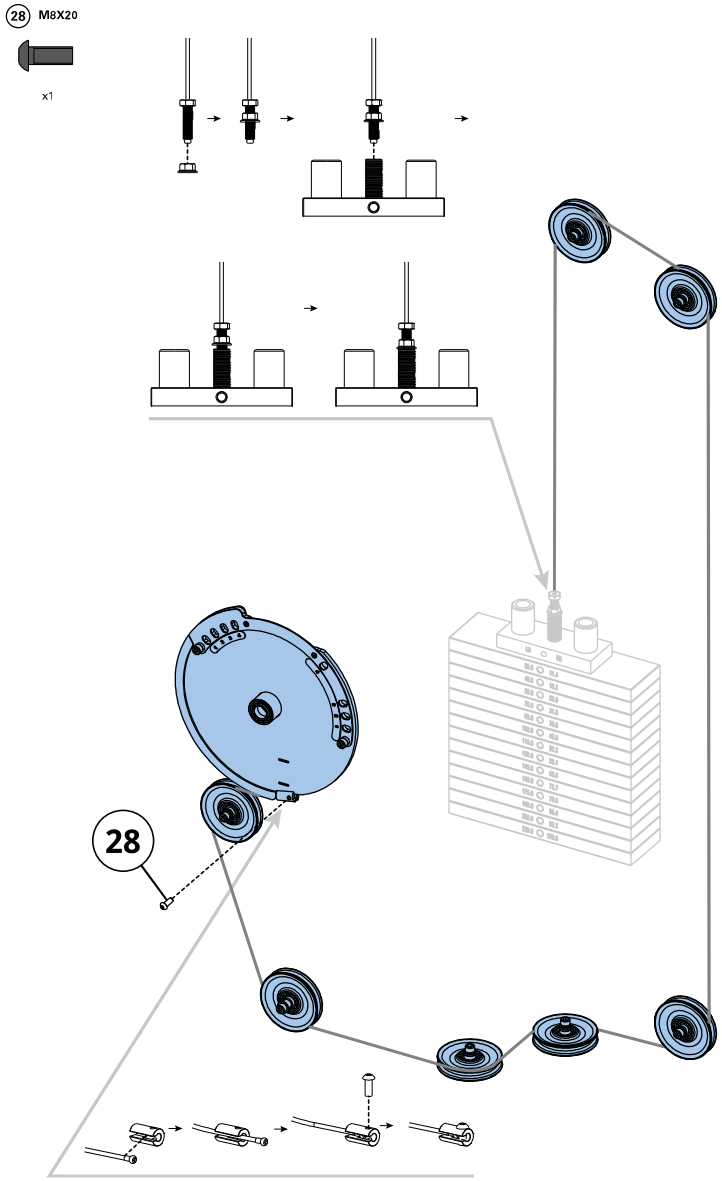

10

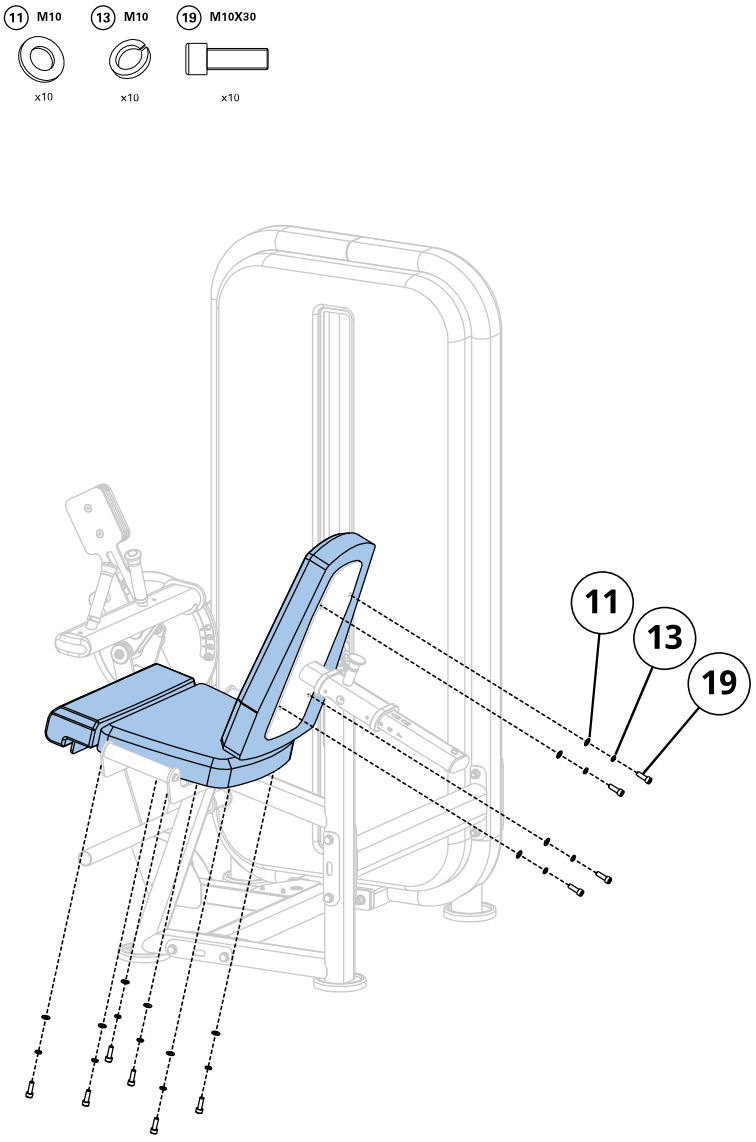

MONTAGE

11

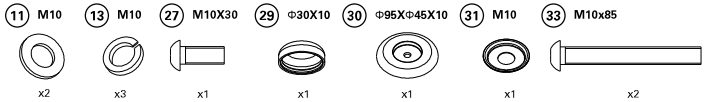

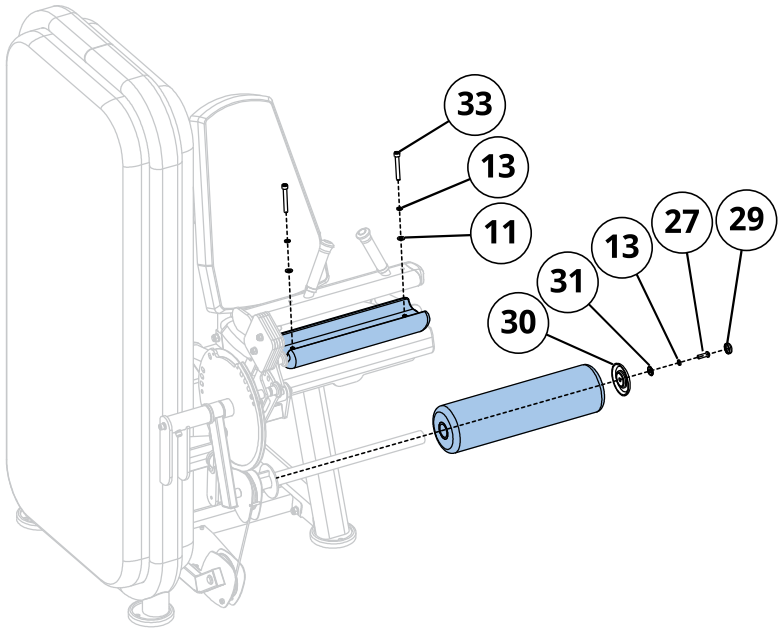

MONTAGE VOLTOOID

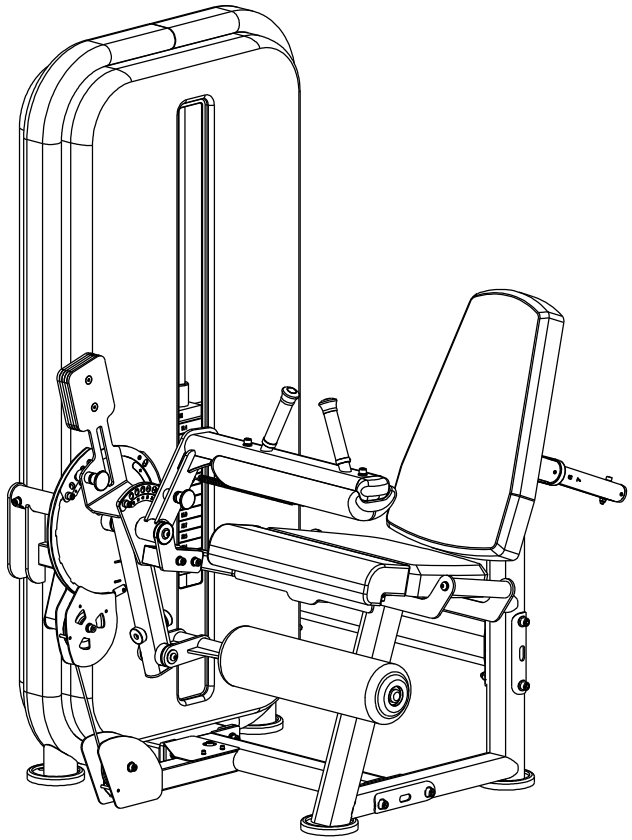

PRODUKTINFORMATION

VIGTIG SIKKERHEDSINFORMATION

Køberen af Vision-produkter har det fulde ansvar for at vejlede alle individer, uanset om køberen er slutbruger eller fører tilsyn med korrekt brug af udstyret.

Det anbefales, at alle brugere af Vision-træningsudstyr informeres om følgende oplysninger inden brug.

Anvend ikke udstyret på andre måder, end hvad der er designet og tilsigtet af producenten. Det er meget vigtigt, at Vision-udstyret anvendes korrekt for at undgå skader.

MONTERING

1. STABILT OG JÆVNT UNDERLAG: Vision-træningsudstyr skal monteres på et stabilt og jævnt underlag.
2. **FASTGØRELSE AF UDSTYRET: Producenten anbefaler, at alt stationært Vision-styrketræningsudstyr fastgøres til gulvet for at stabilisere udstyret og undgå, at det gynger eller vælter. Dette arbejde skal udføres af en autoriseret entreprenør.**
3. Under ingen omstændigheder bør udstyret skubbes hen ad gulvet, da det kan risikere at vælte. Brug egnede metoder til håndtering af materiale og udstyr, som anbefalet af OSHA (USA's arbejdsmiljøagentur).

   Alle ankerpunkter skal kunne modstå 340 kg. (3,3 kN) udtrækningskraft.

VEDLIGEHOLDELSE

1. Brug IKKE udstyr, der er beskadiget og/eller har slidte eller ødelagte dele. Brug kun reservedele, der leveres af dit lands lokale Vision-forhandler.
2. VEDLIGEHOLDELSE AF ETIKETTER OG NAVNEPLADER: Fjern ikke etiketter. De indeholder vigtige oplysninger. Hvis noget er ulæseligt eller mangler, skal du kontakte din Vision-forhandler for at få det udskiftet.
3. VEDLIGEHOLDELSE AF ALT UDSTYR: Forebyggende vedligeholdelse er nøglen til velfungerende udstyr samt til at holde din ansvarsforpligtelse på et minimum. Udstyret skal inspiceres med jævne mellemrum.
4. Sørg for, at enhver person, der foretager tilpasninger eller udfører vedligeholdelse eller reparation af nogen art, er kvalificeret til at gøre det.

YDERLIGERE BEMÆRKNINGER

Dette udstyr bør kun bruges på områder med tilsyn, hvor adgang og betjening reguleres af ejeren. Det er op til ejeren at beslutte, hvem der har adgang til træningsudstyret. Ejeren bør vurdere brugerens pålidelighed, alder, erfaring m.m.

Dette træningsudstyr opfylder branchestandarder for stabilitet, når det bruges efter hensigten i overensstemmelse med producentens vejledning.

Dette udstyr er kun til indendørs brug. Dette træningsudstyr er et Klasse S-produkt (udviklet til brug i et kommercielt miljø såsom et fitnesscenter). Dette træningsudstyr er i overensstemmelse med EN ISO 20957-1:2013 og EN ISO 20957-2:2021.

UDPAKNING

Tak, fordi du har købt Vision-fitnessudstyr. Udstyret inspiceres, inden det emballeres. Det leveres i flere dele for at muliggøre en kompakt emballering af maskinen. Inden du samler udstyret, bør du tjekke, at alle delene medfølger ved at matche dem med diagrammerne. Pak forsigtigt enheden ud af emballagen, og skil dig af med emballagematerialerne i overensstemmelse med lokal lovgivning. Træningsenheden skal samles af et uddannet samlingsteam eller være formonteret inden levering.

ADVARSEL

For at undgå at du eller nogen af udstyrets dele kommer til skade bør du få hjælp til at udpakke delene. Sørg for at montere udstyret på et stabilt og jævnt underlag. Sørg for en afstandsbredde på mindst 0,6 meter (24 tommer) for at få adgang til og plads omkring Vision-udstyr til styrketræning. Bemærk, at ADA (Americans with Disabilities Act) anbefaler en afstandsbredde på mindst 0,91 meter (36 tommer) for personer i kørestole.

GARANTI

Som et løfte om kvalitet til dig tilbyder Vision garantier for alt, hvad vi laver. Kontakt din lokale autoriserede Vision-forhandler for at finde ud af, hvordan vi beskytter din vision om fitness i dag, i morgen og i fremtiden.

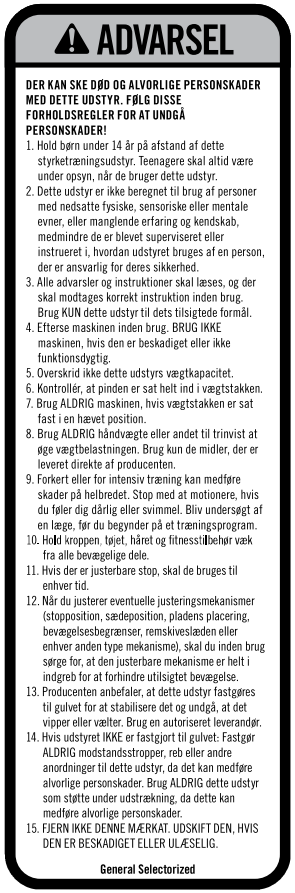

PRODUKTINFORMATION

KORREKT BRUG

1. Overskrid ikke vægtgrænserne for træningsenheden.
2. Indstil sikkerhedsstopklodserne til en passende højde (hvis relevant).
3. Indstil sædepuder, benpuder, fodpuder, bevægelsesområde og andre justerbare mekanismer til en behagelig startposition. Sørg for, at justeringsmekanismen er helt på plads for at undgå utilsigtede bevægelser og undgå skader.
4. Sæt dig på bænken (hvis relevant), og indtag den rette position.
5. Brug ikke mere vægt under træningen, end hvad du sikkert kan løfte og kontrollere.
6. Udfør øvelserne på en kontrolleret måde.
7. Før vægtene tilbage til den fuldt understøttede startposition.

TRÆNINGSOMRÅDE

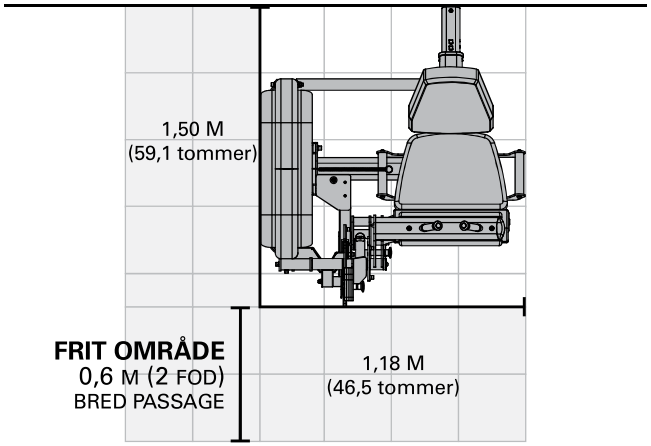

TJEKLISTE TIL VEDLIGEHOLDELSE

HANDLING	HYPPIGHED
Kontrol af kabler [2]	Dagligt
Rengøring af styrestænger	Månedligt
Kontrol af hardware	Månedligt
Kontrol af ramme	To gange årligt
Rengøring af maskine	Efter behov
Rengøring af greb [1]	Efter behov
Smøring af styrestænger [3]	Efter behov

[1] Polstring og stænger bør rengøres med en mild sæbe og vand eller et rengøringsmiddel uden salmiakspiritus.

[2] Kabler skal inspiceres for revner eller flosser og udskiftes straks, hvis de viser tegn på beskadigelse. Hvis kablet sidder overdrevent løst, bør det strammes uden at løfte hovedpladen.

[3] Styrestænger bør ikke smøres med smøremidler med teflon. Kom smøremidlet på en bomuldsklud, og smør det på styrestængerne.

PRODUKTSPECIFIKATIONER

Maks. Brugervægt	150 kg / 330 lbs.
Maks. Træningsvægt	100 kg / 220 lbs.
Produktets Vægt	246 kg / 542 lbs.
Udvendige mål (L x B x H)*	150,0 x 118,0 x 170,5 cm / 59,1 x 46,5 x 67,1 tommer

* Sørg for en afstandsbredde på mindst 0,6 meter (24 tommer) for at få adgang til og plads omkring Vision-udstyr til styrketræning. Bemærk, at ADA (Americans with Disabilities Act) anbefaler en afstandsbredde på mindst 0,91 meter (36 tommer) for personer i kørestole.

MONTERING

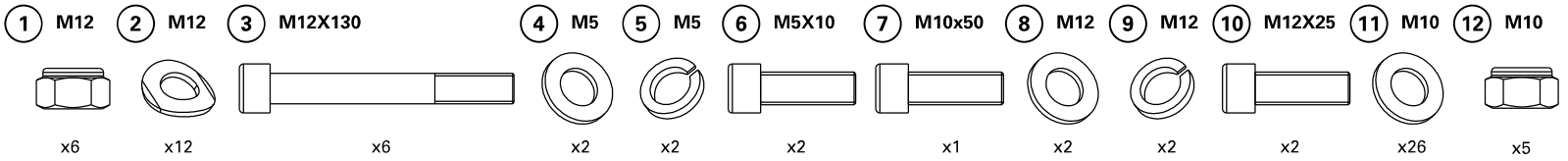

visionfitness.com

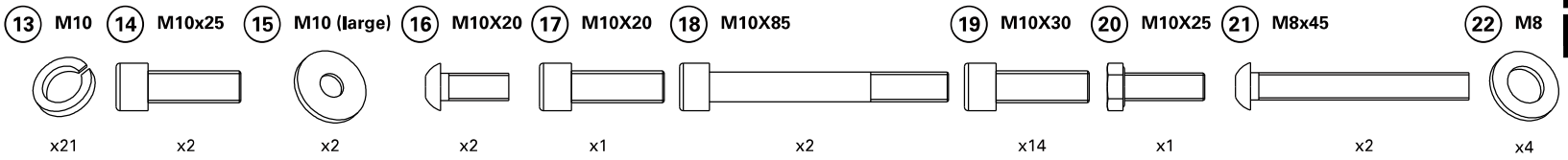

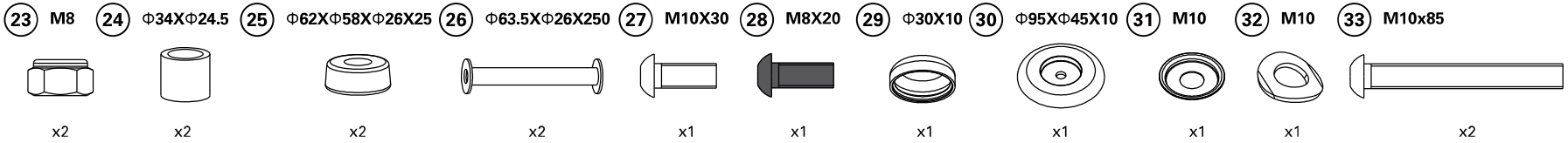

PÅKRÆVET VÆRKTØJ TIL SAMLING (ikke inkluderet)

4MM L-formet unbrakonøgle		Phillips-skruetrækker	
5MM L-formet unbrakonøgle	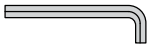	13 mm dobbelt gaffelnøgle	
6MM L-formet unbrakonøgle		17 mm dobbelt gaffelnøgle	
8MM L-formet unbrakonøgle		19 mm dobbelt gaffelnøgle	

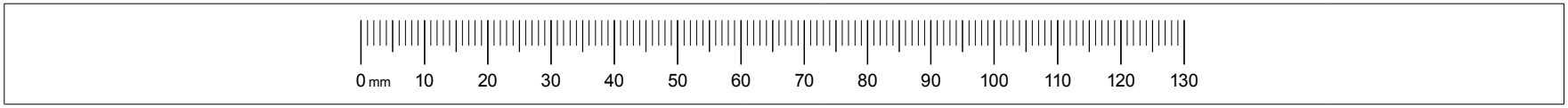

MONTERING

1

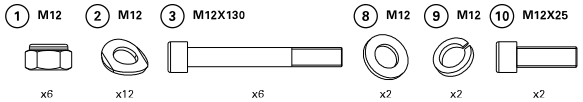

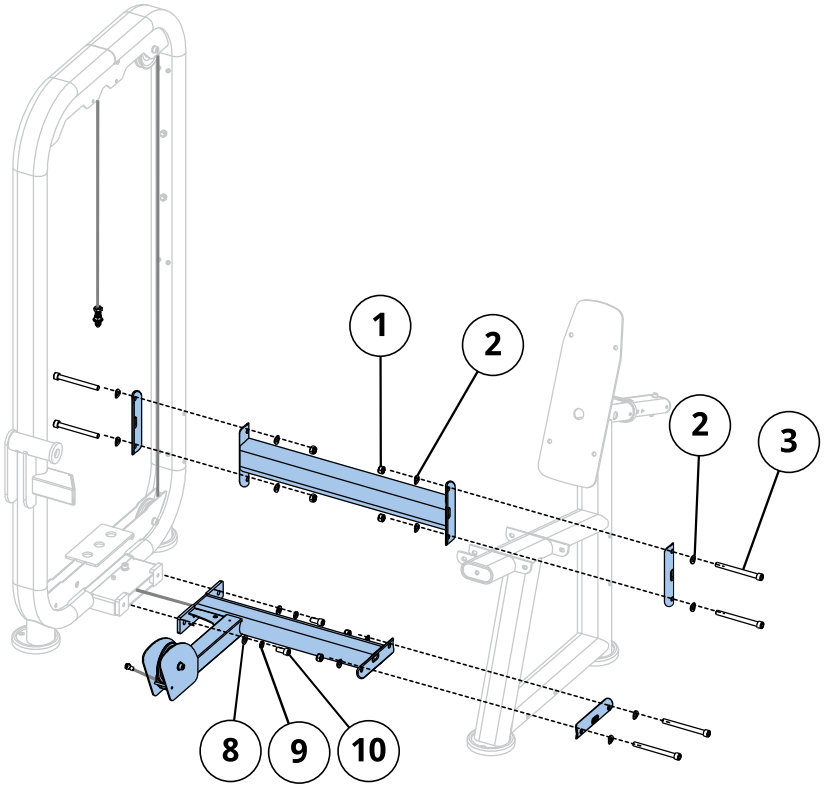

2

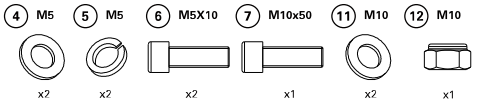

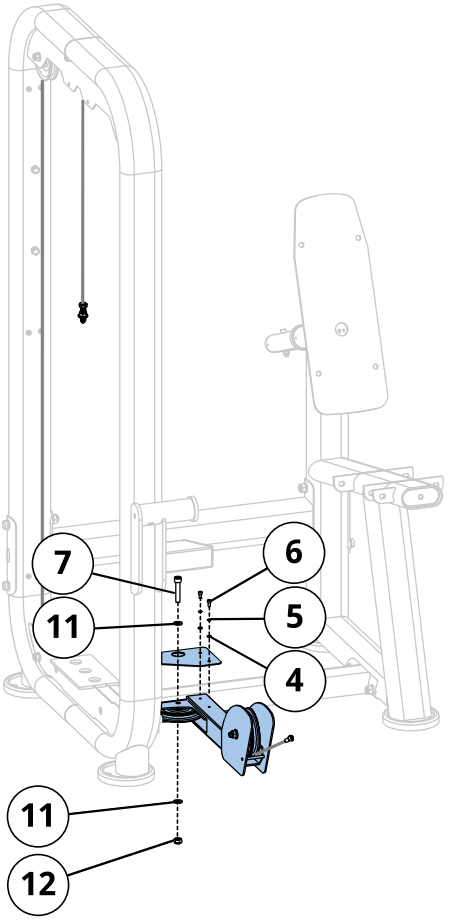

MONTERING

3

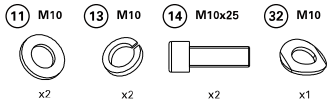

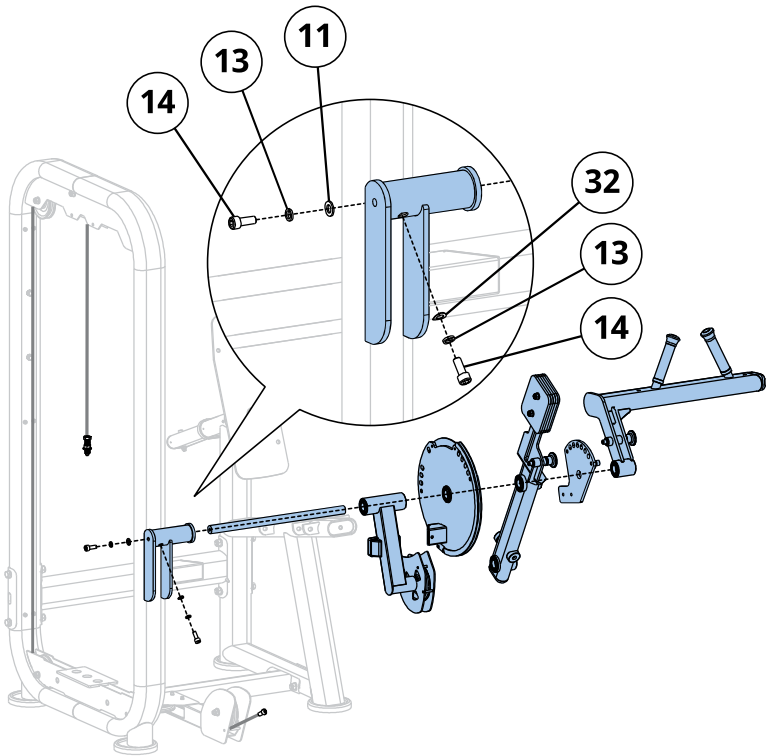

4

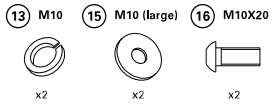

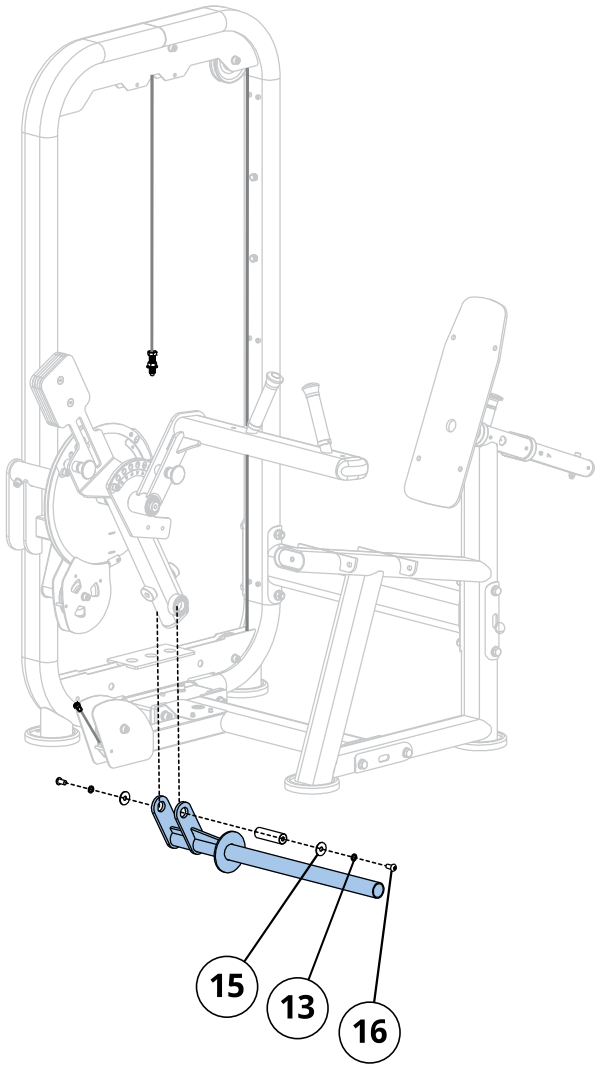

MONTERING

5

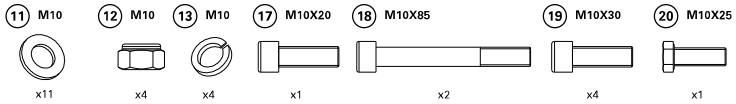

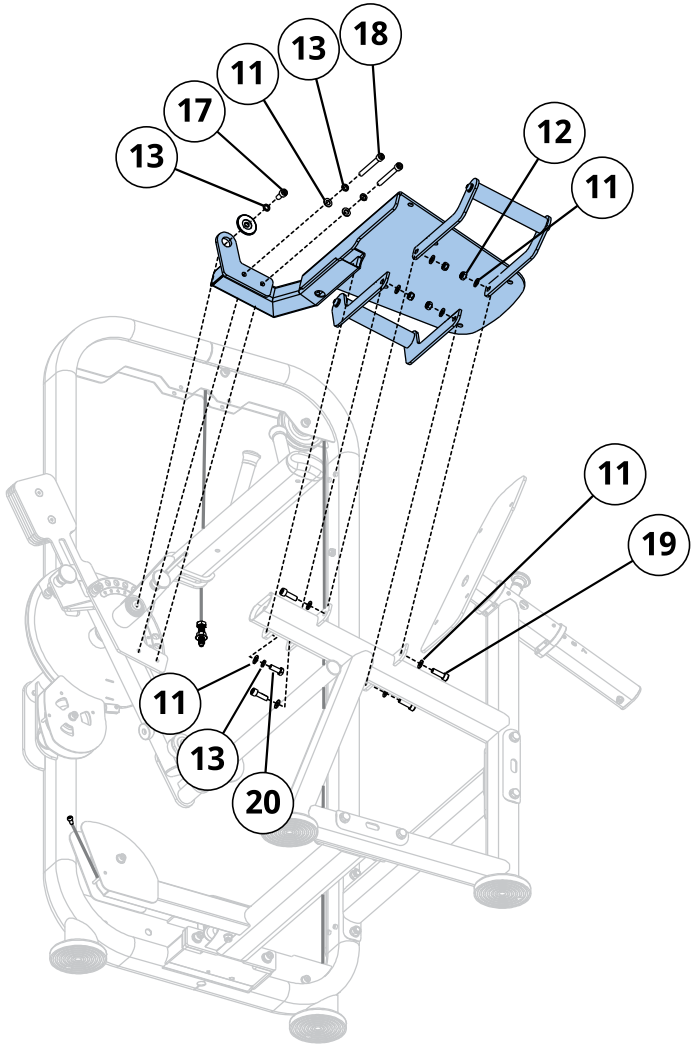

6

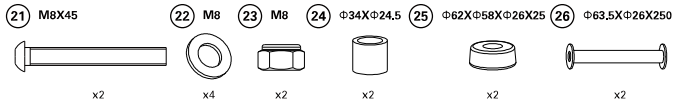

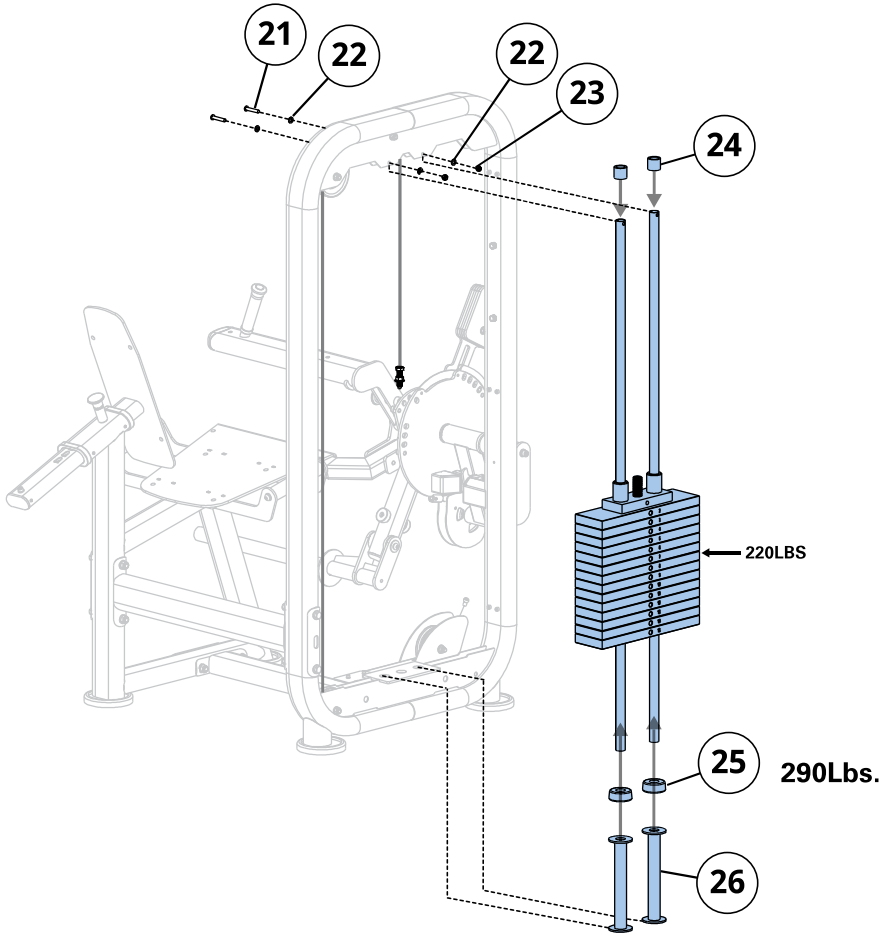

MONTERING

7

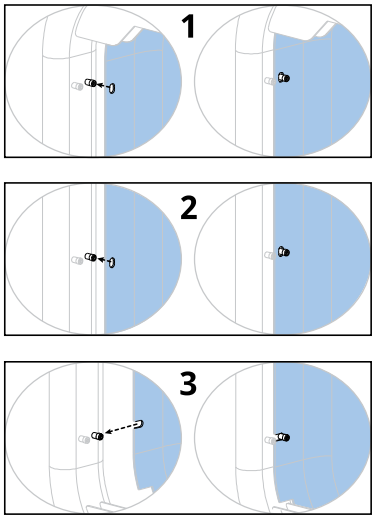

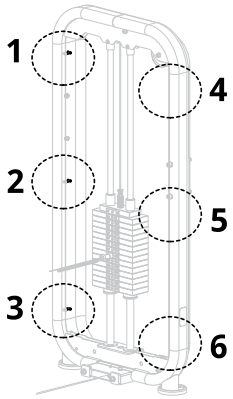

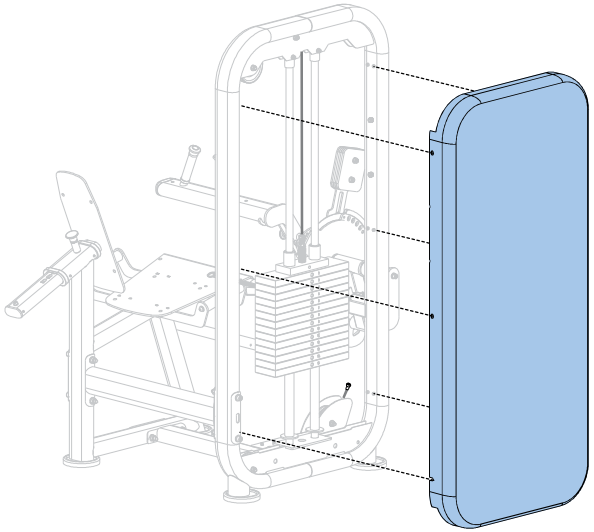

8

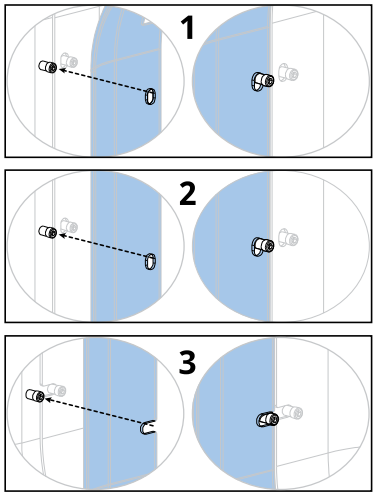

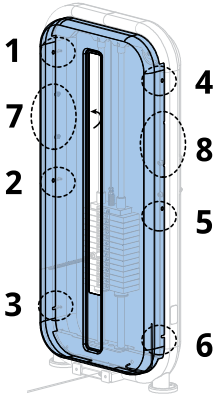

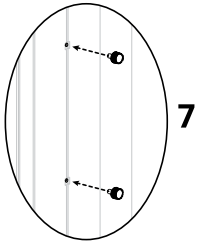

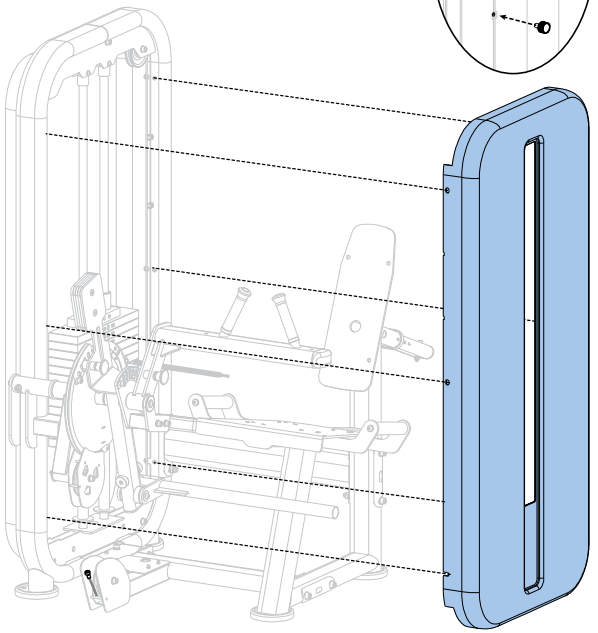

MONTERING

9

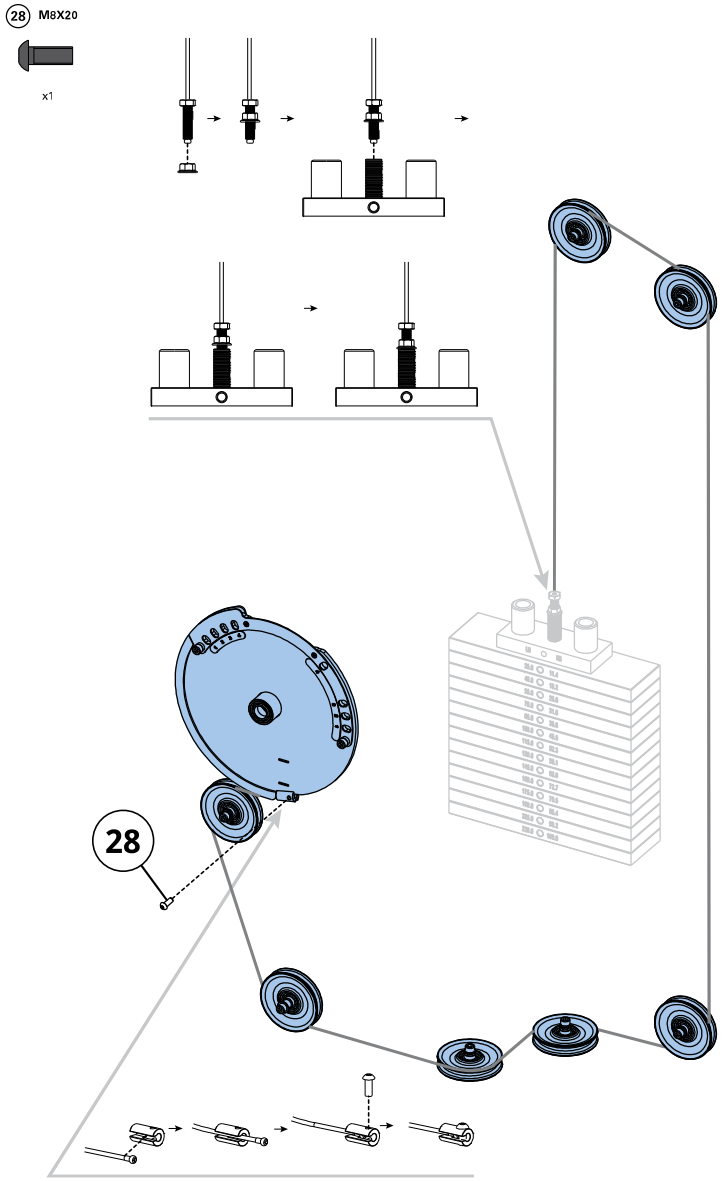

10

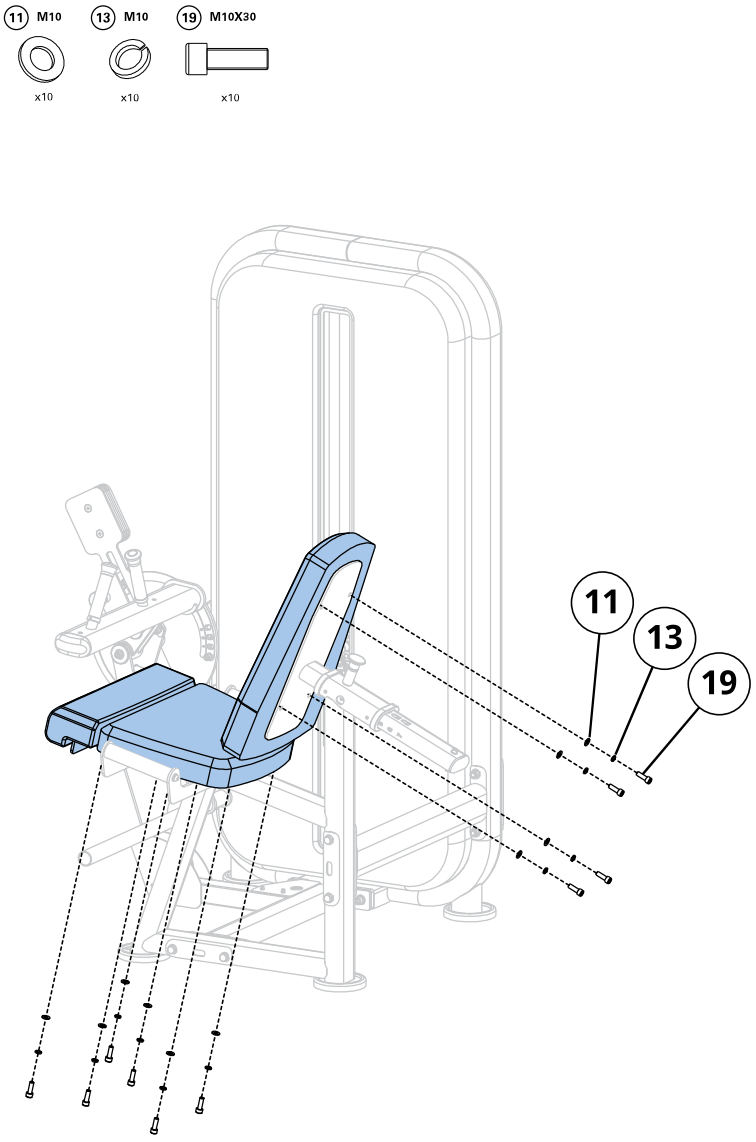

MONTERING

11

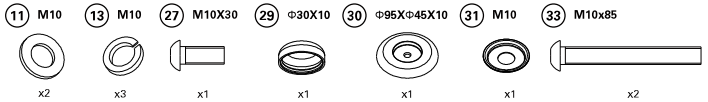

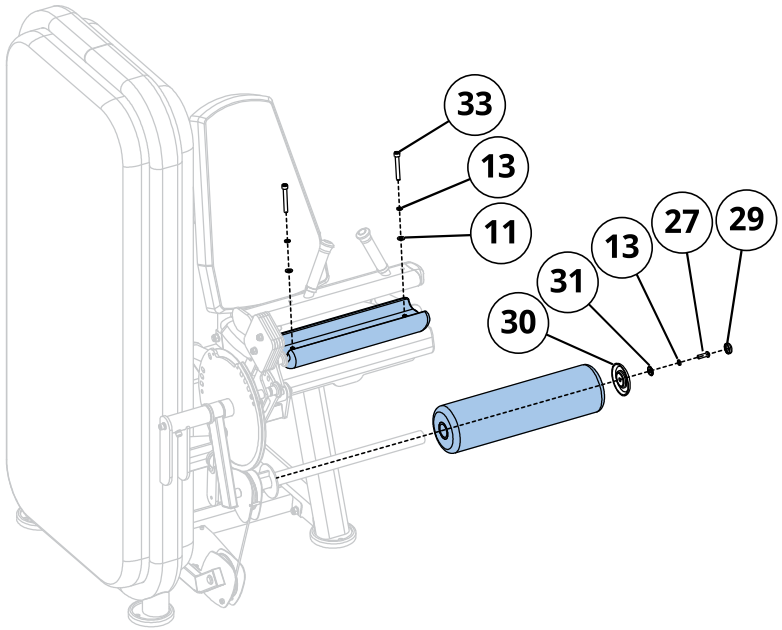

MONTERINGEN ER FÆRDIG

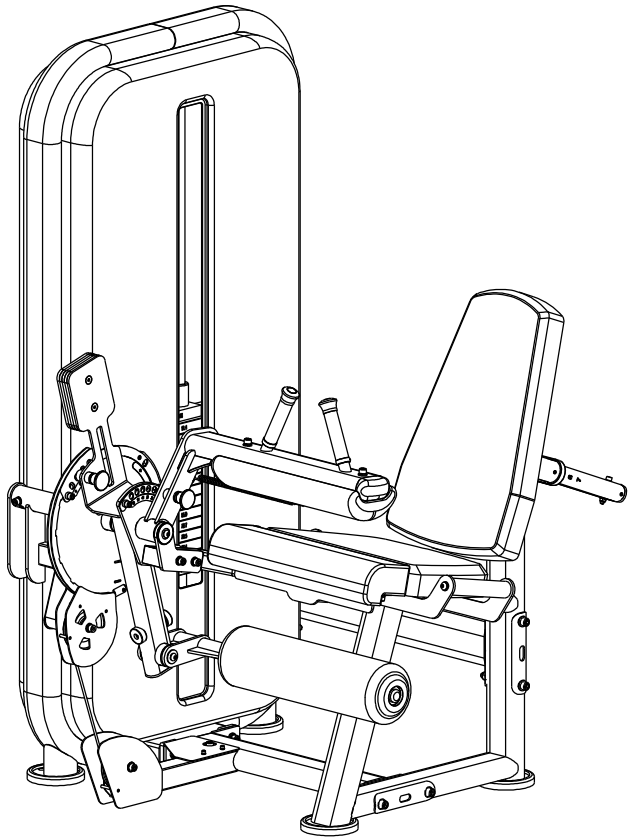

INFORMATION SUR LES PRODUITS

INFORMATIONS IMPORTANTES SUR LA SÉCURITÉ

Il est de la responsabilité exclusive de l'acheteur des produits Vision d'informer toutes les personnes, qu'il s'agisse de l'utilisateur final ou du personnel chargé de la supervision, de l'utilisation appropriée de l'équipement.

Il est recommandé que tous les utilisateurs d'appareils d'exercice Vision soient informés des instructions suivantes avant de les utiliser.

N'utilisez aucun équipement d'une manière autre que celle conçue ou prévue par le fabricant. Il est impératif que le matériel Vision soit utilisé correctement pour éviter les blessures.

INSTALLATION

1. SURFACE STABLE ET DE NIVEAU : L'équipement d'exercice Vision doit être installé sur une base stable et correctement nivelé.
2. **FIXATION DE L'ÉQUIPEMENT : Le fabricant recommande de fixer tous les équipements de force Vision stationnaire au sol afin de les stabiliser et d'empêcher tout basculement ou renversement. Cela doit être effectué par un entrepreneur agréé.**
3. Vous ne devez en aucun cas faire glisser l'équipement sur le sol en raison du risque de basculement. Utilisez les techniques et l'équipement de manutention appropriés recommandés par OSHA.

   Tous les points d'ancrage doivent pouvoir supporter 340 kilos (750 livres). Force d'arrachement (3,3 kN).

ENTRETIEN

1. N'utilisez PAS un équipement endommagé ni des pièces usées ou cassées. N'utilisez que des pièces de rechange fournies par votre revendeur local Vision.
2. MAINTENANCE DES ÉTIQUETTES ET DES PLAQUES SIGNALÉTIQUES : Ne retirez les étiquettes sous aucun prétexte. Elles contiennent des informations importantes. Si elles sont illisibles ou manquantes, contactez votre revendeur Vision pour un remplacement.
3. MAINTENANCE DE TOUS LES ÉQUIPEMENTS : La maintenance préventive est la clé pour assurer le bon fonctionnement de l'équipement et minimiser votre responsabilité. L'équipement doit être inspecté à intervalles réguliers.
4. Assurez-vous que toute personne effectuant des ajustements ou des opérations de maintenance / réparation de quelque nature que ce soit est qualifiée pour le faire.

NOTES COMPLÉMENTAIRES

Cet équipement ne doit être utilisé que dans des zones surveillées où l'accès et le contrôle sont spécifiquement réglementés par le propriétaire. Il appartient au propriétaire de déterminer qui est autorisé à accéder à cet équipement d'entraînement. Le propriétaire doit prendre en compte le degré de fiabilité, l'âge, l'expérience, etc. de l'utilisateur.

Cet équipement d'entraînement est conforme aux normes du secteur en matière de stabilité lorsqu'il est utilisé aux fins prévues, conformément aux instructions fournies par le fabricant.

Cet équipement est destiné à une utilisation en intérieur uniquement. Cet équipement d'entraînement est un produit de classe S (conçu pour une utilisation dans un environnement commercial tel qu'un centre de fitness). Cet équipement d'entraînement est conforme aux normes EN ISO 20957-1:2013 et EN ISO 20957-2:2021.

DÉBALLAGE

Merci d'avoir acheté un produit Vision Fitness. Il a été inspecté avant d'être emballé. Il a été expédié en plusieurs pièces pour faciliter l'emballage de la machine. Avant l'assemblage, confirmez tous les composants en les faisant correspondre aux schémas éclatés. Déballez soigneusement l'unité de cette boîte et jetez les matériaux d'emballage conformément à la législation en vigueur. L'appareil d'entraînement doit être assemblé par une équipe de montage qualifiée ou être préassemblé avant la livraison.

ATTENTION

Pour ne pas vous blesser et éviter d'endommager les composants du châssis, assurez-vous de bénéficier d'une assistance adéquate pour retirer les éléments du châssis de cette boîte. Veillez à installer l'équipement sur une base stable et à mettre la machine correctement à niveau. Assurez une largeur de dégagement minimale de 0,6 mètre (24 po) pour l'accès aux équipements de force Vision et leur contournement. Veuillez noter que 0,91 mètre (36") est la largeur de dégagement recommandée par l'ADA pour les personnes en fauteuil roulant.

GARANTIE

En tant que promesse de qualité, Vision offre des garanties sur tout ce que nous fabriquons. Contactez votre revendeur agréé Vision local pour savoir comment nous protégeons votre vision de la condition physique aujourd'hui, demain et dans les années à venir.

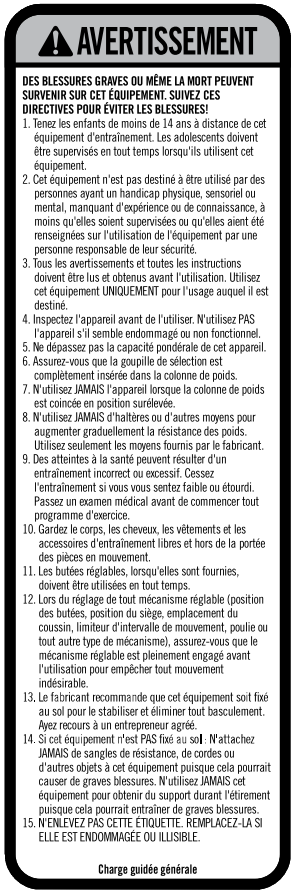

INFORMATION SUR LES PRODUITS

UTILISATION APPROPRIÉE

1. Ne dépassez jamais les limites de poids de l'appareil d'exercice.
2. Le cas échéant, réglez les arrêts de sécurité à la hauteur appropriée.
3. Le cas échéant, ajustez les coussinets de siège, de jambes et de pieds, le réglage de l'amplitude de mouvement ou tout autre type de mécanisme de réglage à une position de départ confortable. Assurez-vous que le mécanisme de réglage est complètement engagé pour empêcher tout mouvement involontaire et éviter les blessures.
4. Asseyez-vous sur un banc (le cas échéant) et placez-vous dans la position appropriée pour faire de l'exercice.
5. Entraînez-vous en n'utilisant jamais plus de poids que vous ne pouvez en soulever et contrôler en toute sécurité.
6. Effectuez les exercices de manière contrôlée.
7. Ramenez le poids à sa position de départ entièrement supportée.

LISTE DE CONTRÔLE DE MAINTENANCE

ACTION	FRÉQUENCE
Inspection des câbles [2]	Quotidiennement
Nettoyage des tiges de guidage	Mensuellement
Inspection du matériel	Mensuellement
Inspection du châssis	Biannuellement
Nettoyage de la machine	Lorsque le besoin s'en fait sentir
Nettoyage des poignées [1]	Lorsque le besoin s'en fait sentir
Lubrification des tiges de guidage [3]	Lorsque le besoin s'en fait sentir

[1] Les garnitures et les poignées doivent être nettoyées avec un savon doux et de l'eau ou un nettoyant sans ammoniaque.

[2] Les câbles doivent être inspectés pour vérifier l'absence de fissures ou de déchirures et être immédiatement remplacés le cas échéant. En cas de mou excessif, le câble doit être resserré sans soulever la plaque de tête.

[3] Les tiges de guidage doivent être lubrifiées avec un lubrifiant à base de téflon. Appliquez le lubrifiant sur un chiffon en coton, puis frottez les tiges de guidage de haut en bas.

SUPERFICIE D'ENTRAÎNEMENT

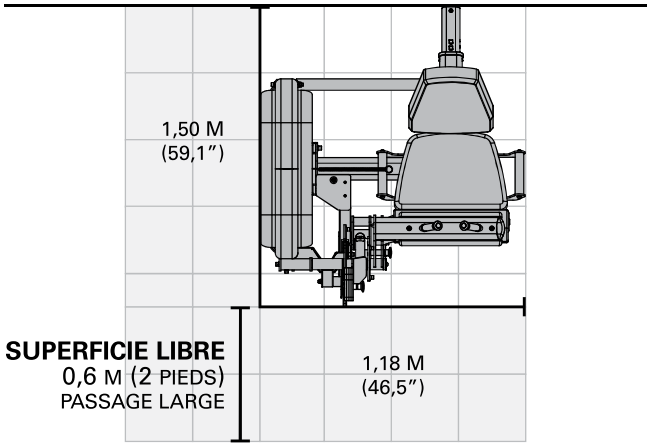

SPÉCIFICATIONS DU PRODUIT

Poids max. de l'utilisateur	150 kg / 330 lbs.
Poids max. d'entraînement	100 kg / 220 lbs.
Poids du produit	246 kg / 542 lbs.
Dimensions hors-tout (lo. x la. x ha.)*	150,0 x 118,0 x 170,5 cm / 59,1" x 46,5" x 67,1"

* Assurez une largeur de dégagement minimale de 0,6 mètre (24 po) pour l'accès aux équipements de force Vision et leur contournement. Veuillez noter que 0,91 mètre (36") est la largeur de dégagement recommandée par l'ADA pour les personnes en fauteuil roulant.

MONTAGE

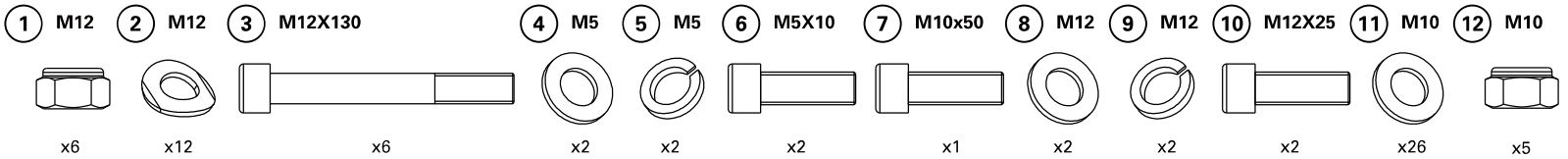

visionfitness.com

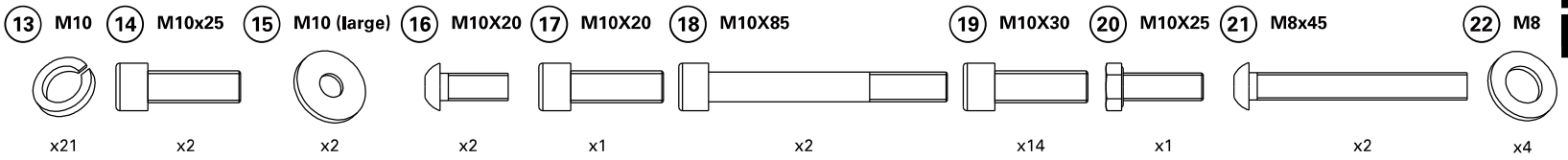

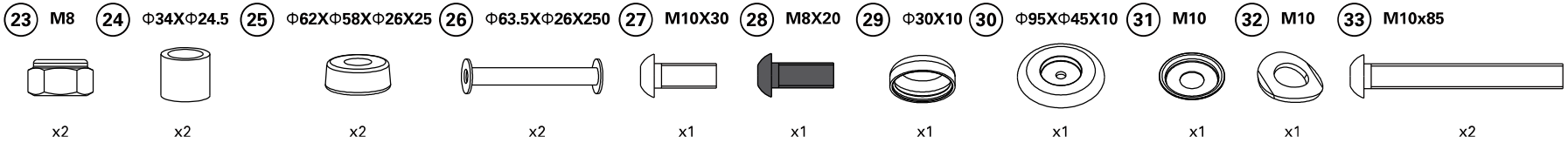

OUTILS REQUIS POUR L'ASSEMBLAGE (non inclus)

Clé Allen en forme de L de 4 MM		Tournevis cruciforme	
Clé Allen en forme de L de 5 MM	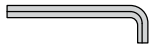	Clé à fourche 13 MM	
Clé Allen en forme de L de 6 MM		Clé à fourche 17MM	
Clé Allen en forme de L de 8 MM		Clé à fourche 19 MM	

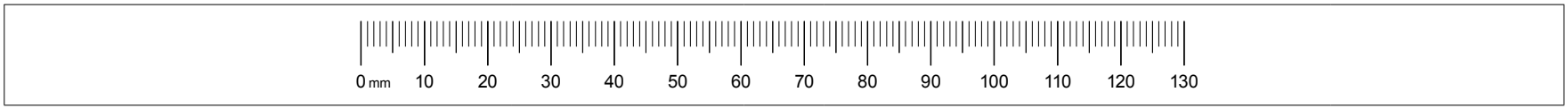

MONTAGE

1

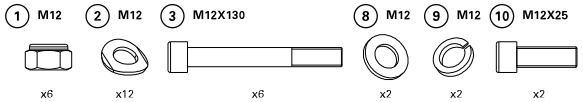
1 M12
2 M12
3 M12X130
8 M12
9 M12
10 M12X25
x6
x12
x6
x2
x2
x2

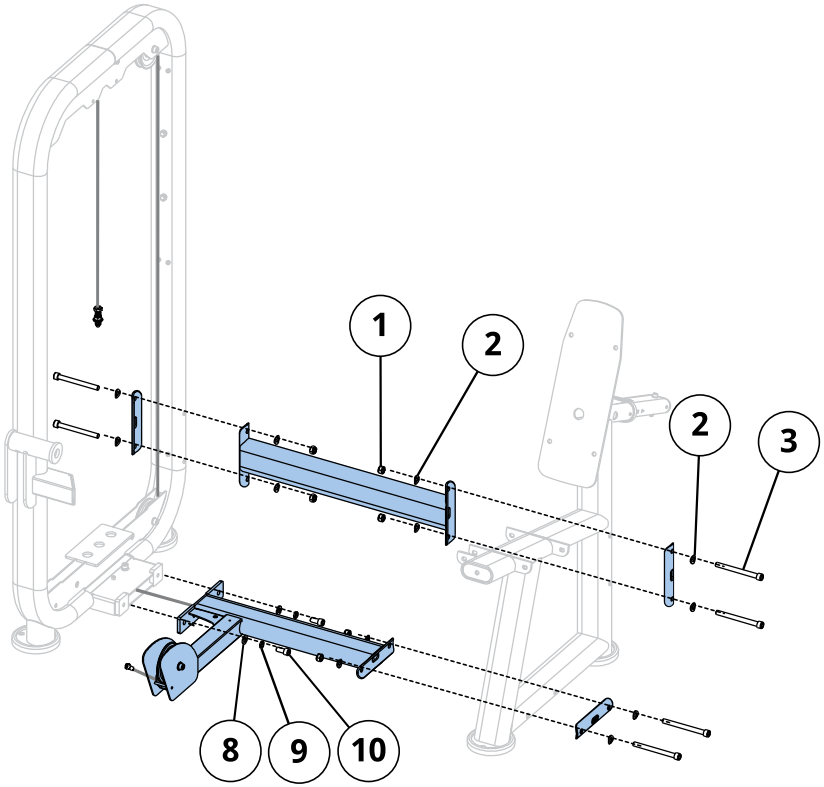
1
2
2
3
8
9
10

2

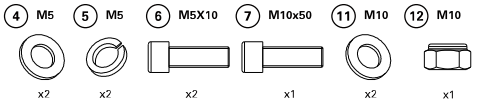
4 M5
5 M5
6 M5X10
7 M10x50
11 M10
12 M10
x2
x2
x2
x1
x2
x1

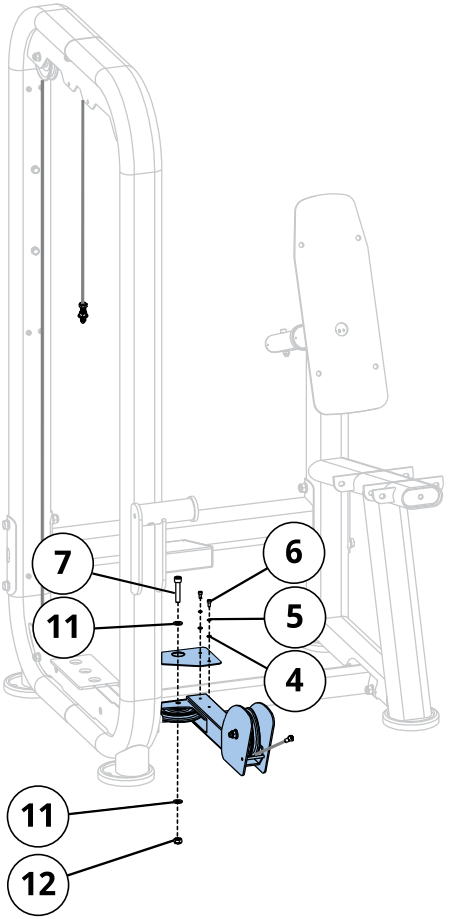
7
6
11
5
4
11
12

MONTAGE

3

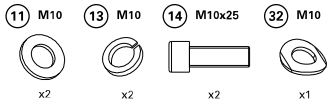
11 M10
13 M10
14 M10x25
32 M10
x2
x2
x2
x1

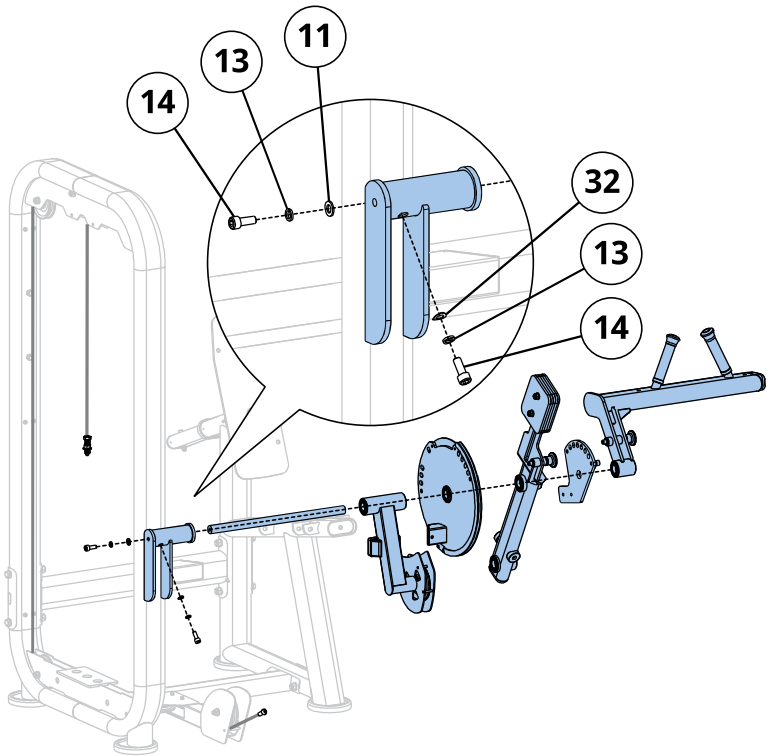
11
13
14
32
13
14

4

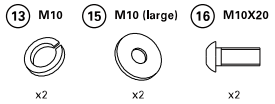
13 M10
15 M10 (large)
16 M10X20
x2
x2
x2

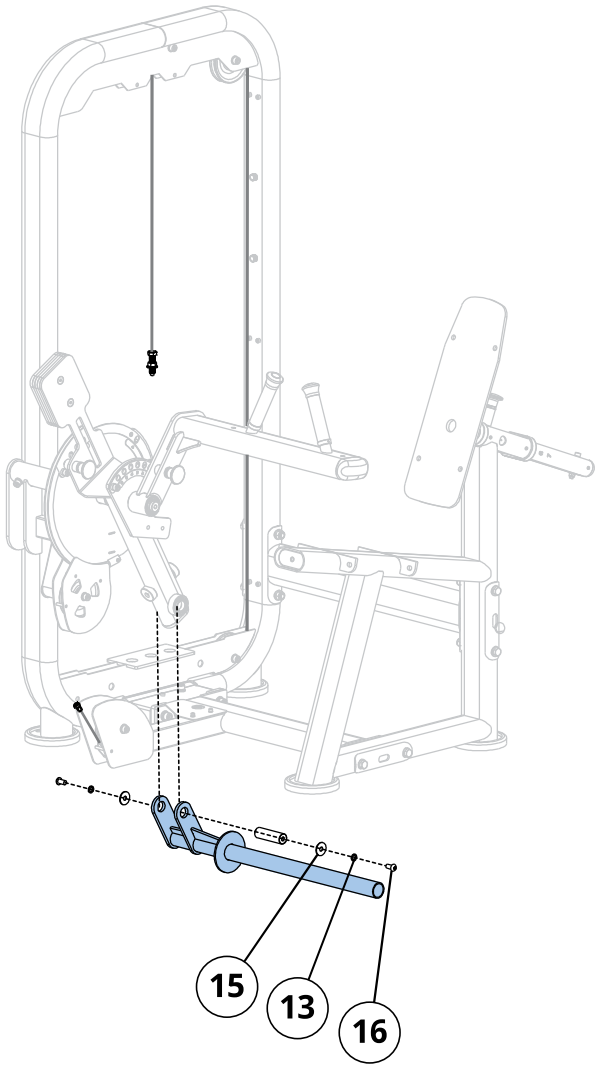
15
13
16

MONTAGE

5

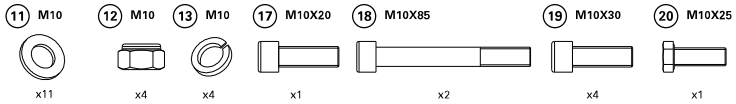
11 M10
x11
12 M10
x4
13 M10
x4
17 M10X20
x1
18 M10X85
x2
19 M10X30
x4
20 M10X25
x1

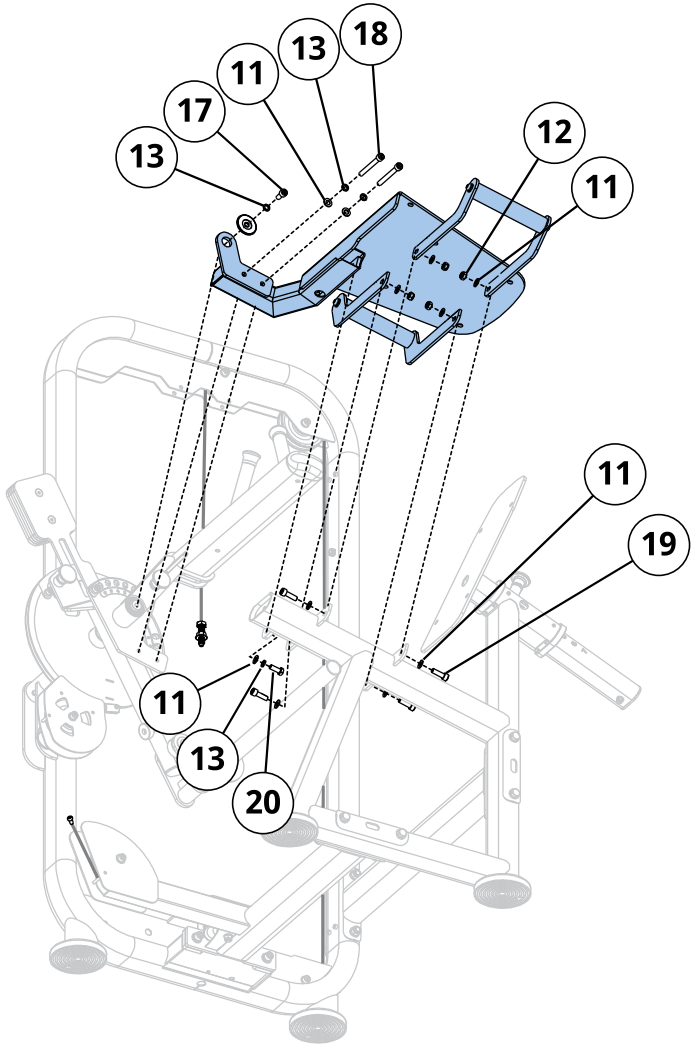
18
13
11
17
13
12
11
11
19
11
13
20

6

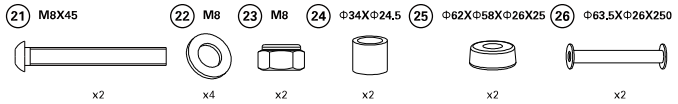
21 M8X45
x2
22 M8
x4
23 M8
x2
24 Φ34XΦ24.5
x2
25 Φ62XΦ58XΦ26X25
x2
26 Φ63.5XΦ26X250
x2

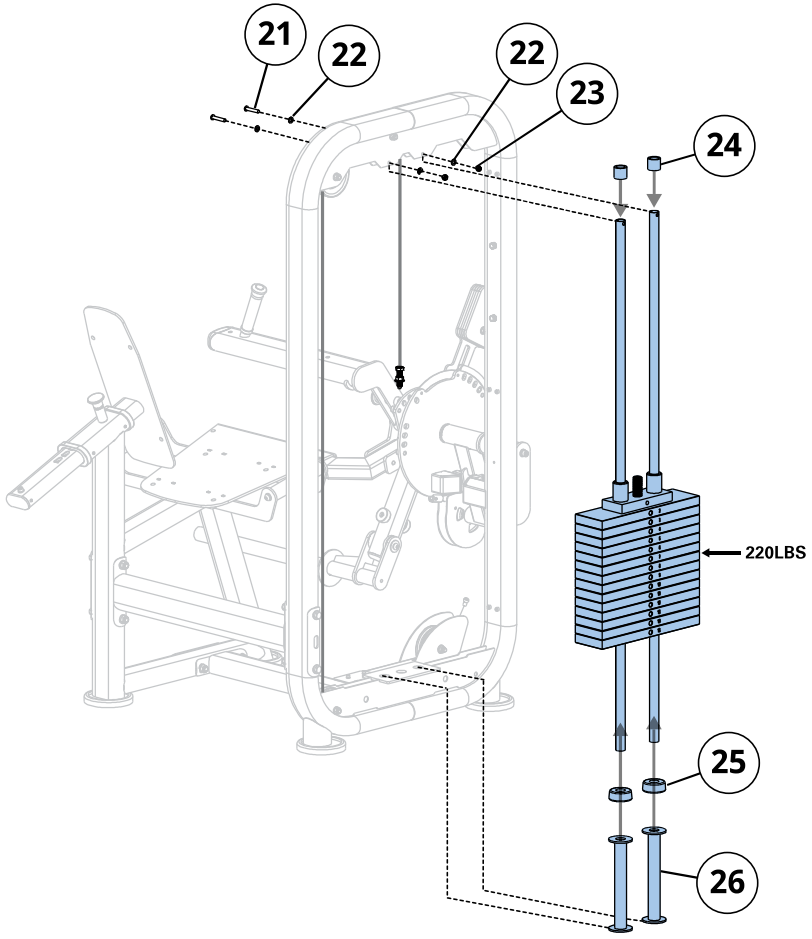
21
22
22
23
24
220LBS
25
26

MONTAGE

7

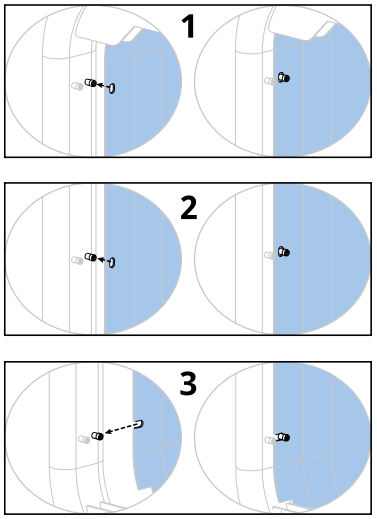

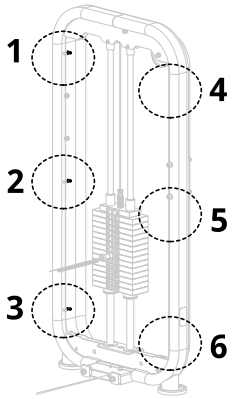

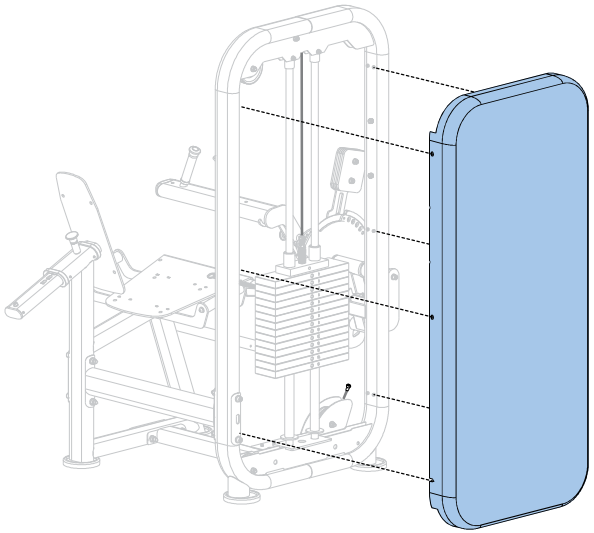

8

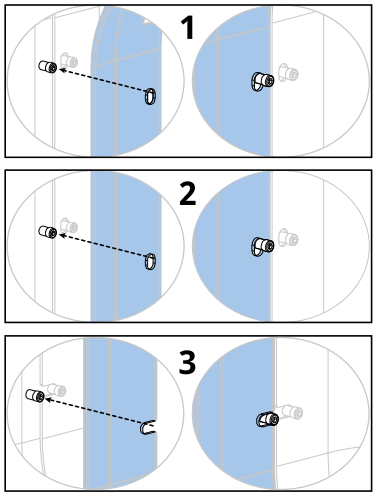

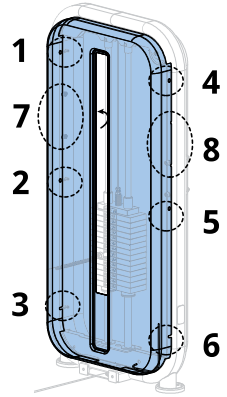

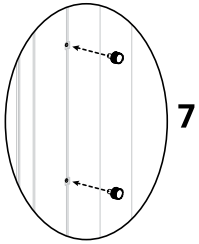

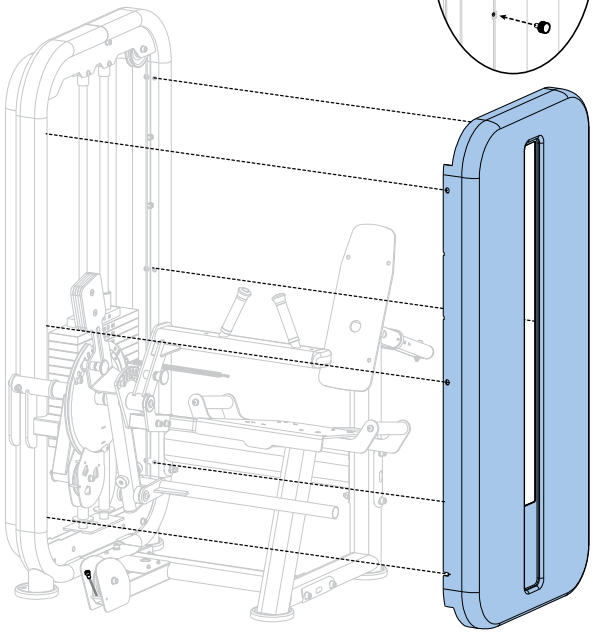

MONTAGE

9

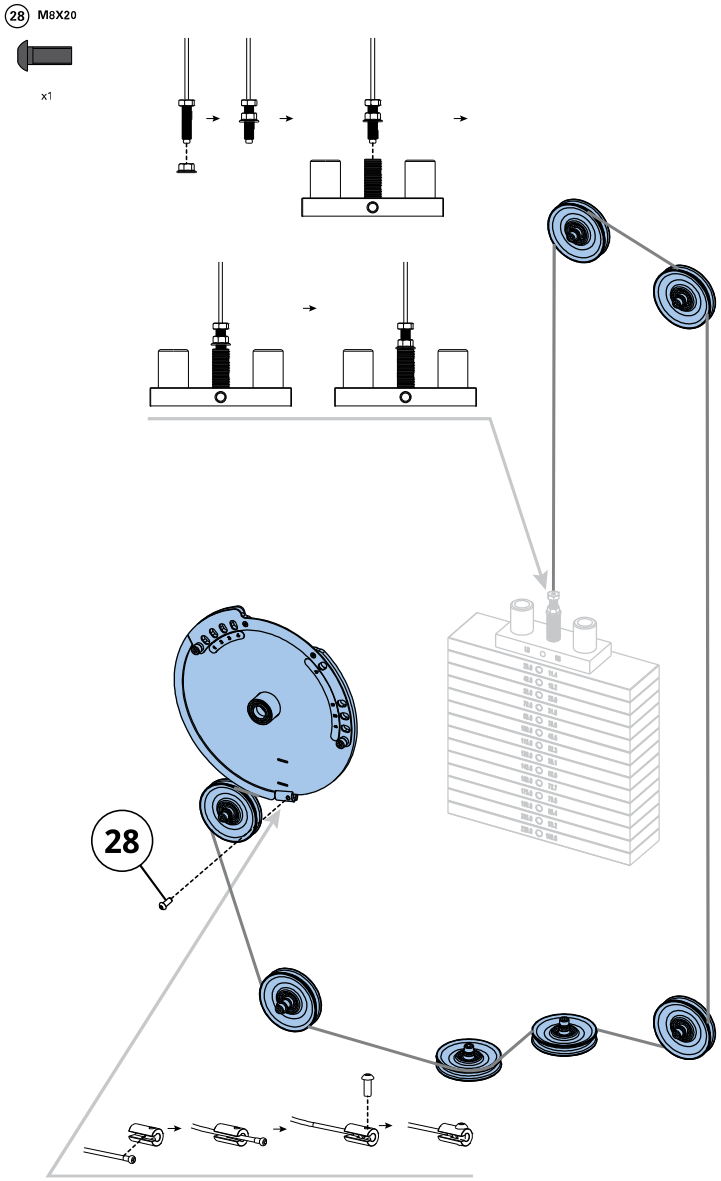

10

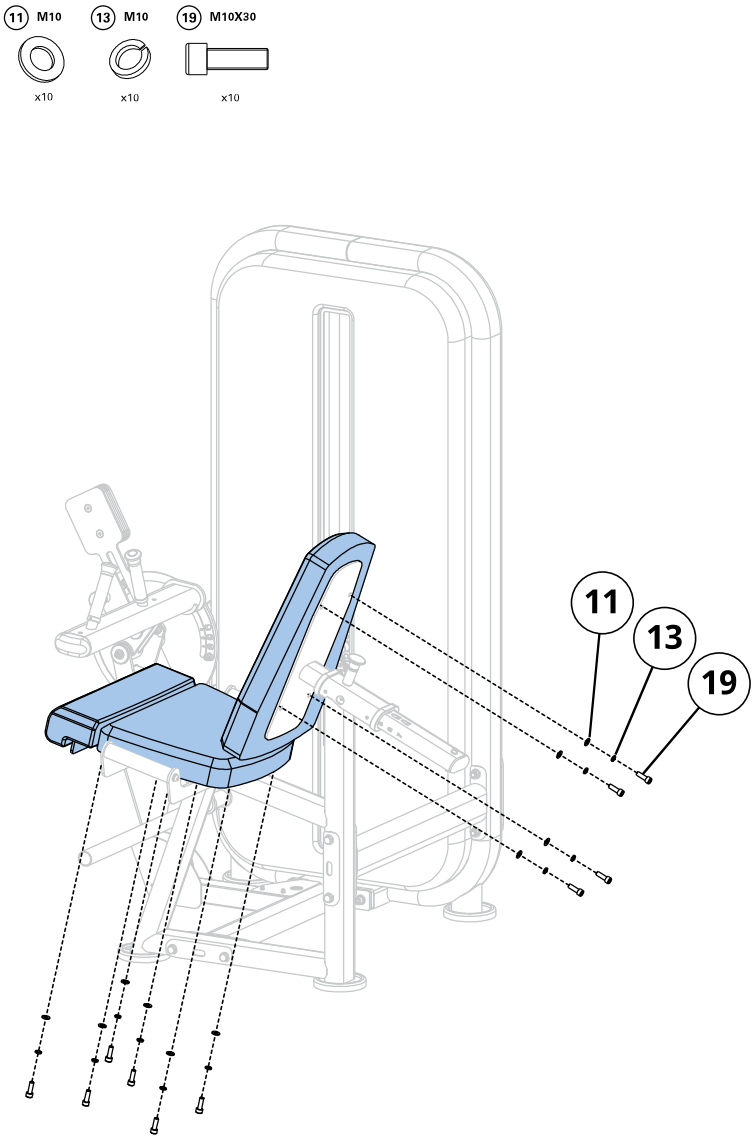

MONTAGE

11

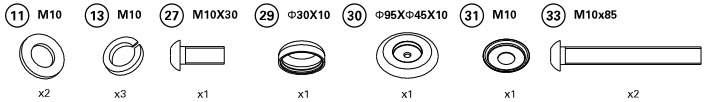

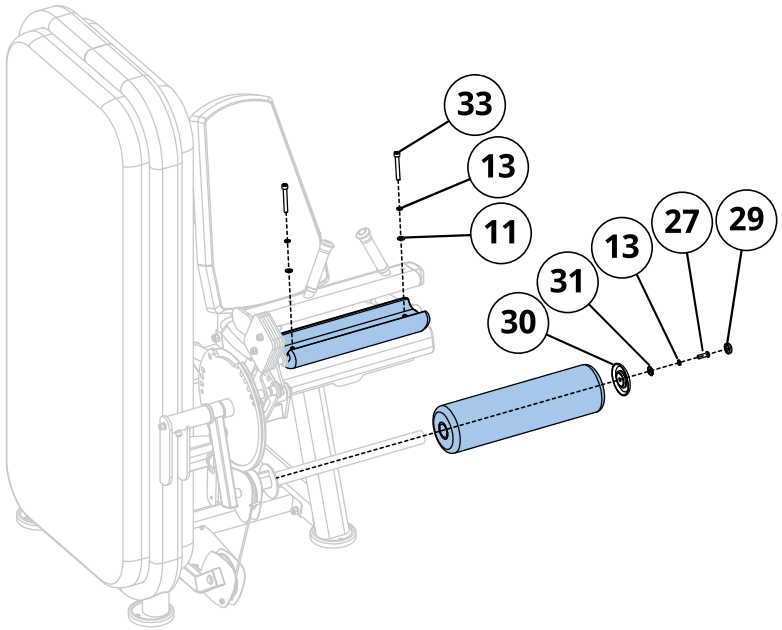

L'ASSEMBLAGE EST TERMINÉ

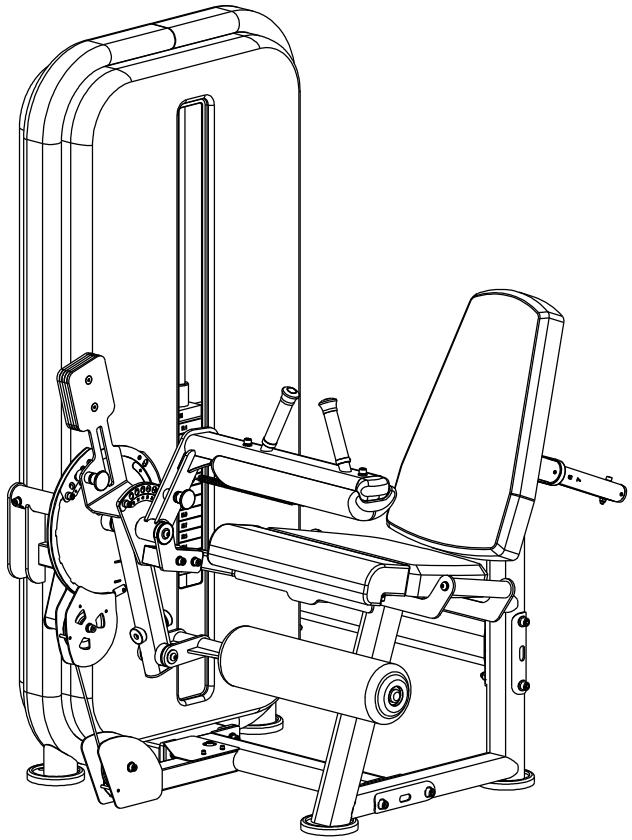

INFORMACIÓN SOBRE EL PRODUCTO

INFORMACIÓN IMPORTANTE SOBRE SEGURIDAD

El comprador de productos Vision tiene la obligación de instruir a todas las personas, tanto a los usuarios finales como al personal de supervisión, en lo relativo al uso adecuado del equipo.

Se recomienda comunicar la siguiente información a todos los usuarios del equipo de ejercicio Vision antes de que empiecen a utilizarlo.

No utilice los equipos de ninguna otra forma que no sea la diseñada o prevista por parte del fabricante. Para evitar lesiones, es imprescindible utilizar correctamente el equipo Vision.

INSTALACIÓN

1. SUPERFICIE ESTABLE Y NIVELADA: el equipo de ejercicio Vision debe instalarse sobre una base estable y que esté nivelada correctamente.
2. **EQUIPO DE SUJECIÓN: el fabricante recomienda sujetar al suelo todos los equipos de entrenamiento de fuerza fijos Vision para estabilizarlos y que no se balanceen o vuelquen. Esta tarea deberá asignarse a un contratista que posea las licencias adecuadas.**
3. No arrastre en ningún caso el equipo por el suelo, ya que existe el riesgo de que vuelque. Utilice los equipos y las técnicas de manipulación del material recomendadas por la agencia para la seguridad y la salud en el trabajo (OSHA).

   Todos los puntos de anclaje deben tener capacidad suficiente para soportar una fuerza de tracción de 750 lb (3,3 kN).

MANTENIMIENTO

1. No utilice NUNCA un equipo que esté dañado o tenga piezas desgastadas o rotas. Utilice solo piezas de repuesto suministradas por el distribuidor local de Vision en su país.
2. CONSERVE LAS ETIQUETAS Y PLACAS DE IDENTIFICACIÓN: No quite las etiquetas en ningún caso. Contienen información importante. En caso de que falten o no se puedan leer, póngase en contacto con el distribuidor de Vision para obtener repuestos.
3. REALICE EL MANTENIMIENTO DE TODO EL EQUIPO: El mantenimiento preventivo es esencial para que el equipo funcione correctamente, así como para reducir al mínimo su responsabilidad. El equipo se debe someter a una inspección de forma periódica.
4. Asegúrese de que todas las personas que realizan ajustes o efectúan tareas de mantenimiento o reparación de cualquier tipo en el equipo estén cualificadas para ello.

NOTAS ADICIONALES

Este equipo solo se debe utilizar en zonas que se encuentren bajo supervisión y en las cuales el propietario regule específicamente el acceso y el control. El propietario deberá determinar a quién se le permite acceder a este equipo de entrenamiento. El propietario debe contemplar los siguientes aspectos sobre los usuarios- grado de fiabilidad, edad, experiencia, etc.

Este equipo de entrenamiento se ajusta a las normas de estabilidad de la industria cuando se utiliza para su finalidad prevista de acuerdo con las instrucciones facilitadas por el fabricante.

Este equipo está destinado únicamente para su uso en interiores. Este equipo de entrenamiento es un producto de clase S (diseñado para su uso en un entorno comercial, como una instalación deportiva). Este equipo de entrenamiento cumple las normas EN ISO 20957-1:2013 y EN ISO 20957-2:2021.

DESEMBALAJE

Gracias por comprar un producto de Vision Fitness. Este equipo se revisa antes de empaquetarlo y se envía desmontado en múltiples piezas para facilitar un embalaje compacto de la máquina. Antes de proceder con el montaje, confirme que se han incluido todos los componentes comparándolos con las piezas de los diagramas de despiece. Saque con cuidado la unidad de la caja y deseche los materiales del embalaje de acuerdo con lo exigido por la legislación local. Debe ocuparse de montar el dispositivo de ejercicios un equipo capacitado o bien debe montarse previamente al envío.

PRECAUCIÓN

Para evitar posibles lesiones y daños a los componentes del bastidor, asegúrese de disponer de la ayuda adecuada al retirar las piezas del bastidor de la caja. Asegúrese de instalar el equipo en una base estable y de nivelar correctamente la máquina. Asegúrese de dejar una distancia de separación mínima de 0,6 m (24 in) para el acceso y el paso en torno al equipo de entrenamiento de fuerza Vision. Tenga en cuenta que la distancia de paso recomendada por la ley sobre personas con discapacidad de los Estados Unidos (ADA, por sus siglas en inglés) para las personas que utilizan silla de ruedas es de 0,91 metros (36 in).

GARANTÍA

Como muestra de nuestro compromiso de calidad con usted, Vision proporciona una garantía de todos sus productos. Póngase en contacto con el distribuidor local autorizado de Vision para descubrir cómo protegemos su forma de entender el fitness hoy, mañana y en los próximos años.

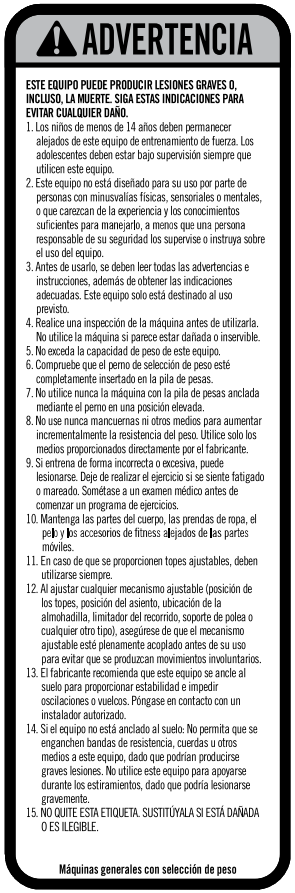

⚠ ADVERTENCIA

ESTE EQUIPO PUEDE PRODUCIR LESIONES GRAVES O, INCLUSO, LA MUERTE. SIGA ESTAS INDICACIONES PARA EVITAR CUALQUIER DAÑO.

1. Los niños de menos de 14 años deben permanecer alejados de este equipo de entrenamiento de fuerza. Los adolescentes deben estar bajo supervisión siempre que utilicen este equipo.
2. Este equipo no está diseñado para su uso por parte de personas con minusvalías físicas, sensoriales o mentales, o que carezcan de la experiencia y los conocimientos suficientes para manejarlo, a menos que una persona responsable de su seguridad los supervise o instruya sobre el uso del equipo.
3. Antes de usarlo, se deben leer todas las advertencias e instrucciones, además de obtener las indicaciones adecuadas. Este equipo solo está destinado al uso previsto.
4. Realice una inspección de la máquina antes de utilizarla. No utilice la máquina si parece estar dañada o inservible.
5. No exceda la capacidad de peso de este equipo.
6. Compruebe que el perno de selección de peso esté completamente insertado en la pila de pesas.
7. No utilice nunca la máquina con la pila de pesas anclada mediante el perno en una posición elevada.
8. No use nunca mancuernas ni otros medios para aumentar incrementalmente la resistencia del peso. Utilice solo los medios proporcionados directamente por el fabricante.
9. Si entrena de forma incorrecta o excesiva, puede lesionarse. Deje de realizar el ejercicio si se siente fatigado o mareado. Sométase a un examen médico antes de comenzar un programa de ejercicios.
10. Mantenga las partes del cuerpo, las prendas de ropa, el pelo y los accesorios de fitness alejados de las partes móviles.
11. En caso de que se proporcionen topes ajustables, deben utilizarse siempre.
12. Al ajustar cualquier mecanismo ajustable (posición de los topes, posición del asiento, ubicación de la almohadilla, limitador del recorrido, soporte de polea o cualquier otro tipo), asegúrese de que el mecanismo ajustable esté plenamente acoplado antes de su uso para evitar que se produzcan movimientos involuntarios.
13. El fabricante recomienda que este equipo se ancle al suelo para proporcionar estabilidad e impedir oscilaciones o vuelcos. Póngase en contacto con un instalador autorizado.
14. Si el equipo no está anclado al suelo: No permita que se enganchen bandas de resistencia, cuerdas u otros medios a este equipo, dado que podrían producirse graves lesiones. No utilice este equipo para apoyarse durante los estiramientos, dado que podría lesionarse gravemente.
15. NO QUITE ESTA ETIQUETA. SUSTITÚYALA SI ESTÁ DAÑADA O ES ILEGIBLE.

Máquinas generales con selección de peso

INFORMACIÓN SOBRE EL PRODUCTO

USO CORRECTO

1. No supere los límites de peso del dispositivo de ejercicios.
2. Cuando corresponda, coloque topes de seguridad a la altura adecuada.
3. Cuando corresponda, ajuste las almohadillas del asiento, las almohadillas para las piernas, las almohadillas para los pies, el rango de movimiento o cualquier otro tipo de mecanismo de ajuste hasta que se encuentre en una posición inicial que le resulte cómoda. Asegúrese de que el mecanismo de ajuste esté totalmente acoplado para evitar movimientos no intencionados y posibles lesiones.
4. Siéntese en el banco (cuando corresponda) y colóquese en una posición adecuada para realizar el ejercicio.
5. No realice los ejercicios utilizando más peso del que es capaz de levantar y controlar de manera segura.
6. Realice los ejercicios de manera controlada.
7. Vuelva a colocar el peso en la posición inicial totalmente apoyada.

LISTA DE COMPROBACIÓN DE MANTENIMIENTO

ACCIÓN	FRECUENCIA
Inspección de los cables[2]	A diario
Limpieza de las barras guía	Mensual
Inspección de la tornillería	Mensual
Inspección del bastidor	Bianual
Limpieza de la máquina	En función de las necesidades
Limpieza de los agarres [1]	En función de las necesidades
Lubricación de las barras guía [3]	En función de las necesidades

[1] La tapicería y los puños deberán limpiarse con agua y un jabón suave o con un limpiador con una base que no sea amoníaco.

[2] Deben analizarse los cables para comprobar que no haya grietas ni desgaste y deben sustituirse inmediatamente de ser el caso. Si existe un tiempo de actividad excesivo, debe apretarse el cable sin levantar la placa del cabezal.

[3] Las barras guía deberán lubricarse con un lubricante con base de teflón. Aplique el lubricante en un trapo de algodón y, a continuación, páselo por toda la superficie de las barras guía.

ZONA DE ENTRENAMIENTO

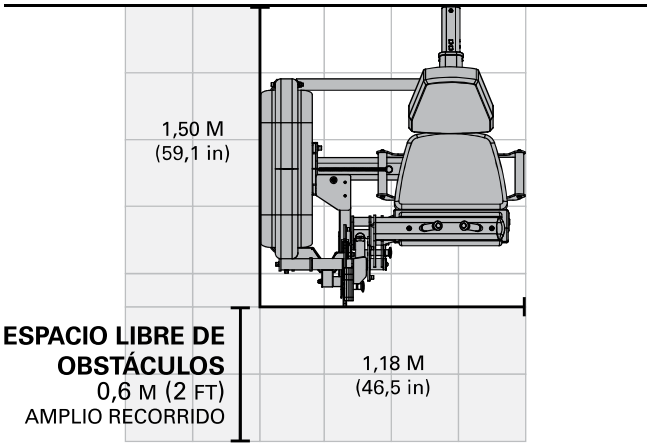

ESPECIFICACIONES DEL PRODUCTO

Peso máximo del usuario	150 kg / 330 lb
Peso máximo de entrenamiento	100 kg / 220 lb
Peso del producto	246 kg / 542 lb
Dimensiones generales (largo x ancho x alto)*	150,0 x 118,0 x 170,5 cm / 59,1 x 46,5 x 67,1 in

* Asegúrese de dejar una distancia de separación mínima de 0,6 m (24 in) para el acceso y el paso en torno al equipo de entrenamiento de fuerza Vision. Tenga en cuenta que la distancia de paso recomendada por la ley sobre personas con discapacidad de los Estados Unidos (ADA, por sus siglas en inglés) para las personas que utilizan silla de ruedas es de 0,91 metros (36 in).

MONTAJE

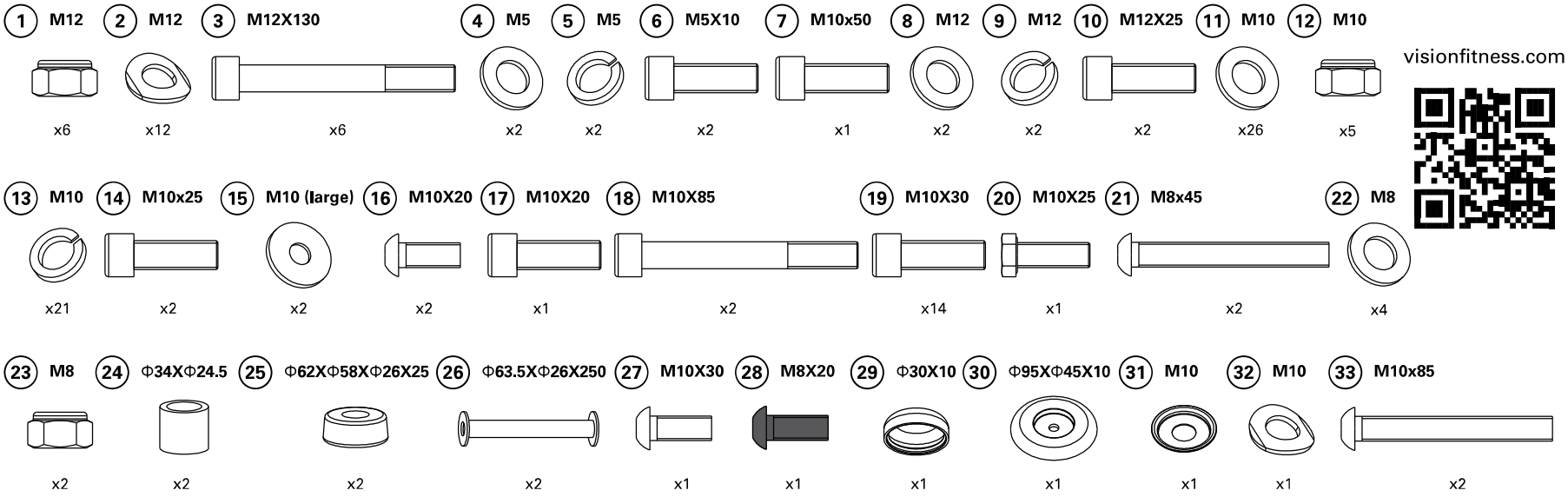

visionfitness.com

HERRAMIENTAS NECESARIAS PARA EL MONTAJE (no incluidas)

Llave Allen en forma de L,4 MM		Destornillador Phillips	
Llave Allen en forma de L,5MM	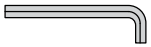	Llave de tuercas de boca abierta, 13 MM	
Llave Allen en forma de L, 6 MM		Llave de tuercas de boca abierta, 17 MM	
Llave Allen en forma de L, 8 MM		Llave de tuercas de boca abierta, 19 MM	

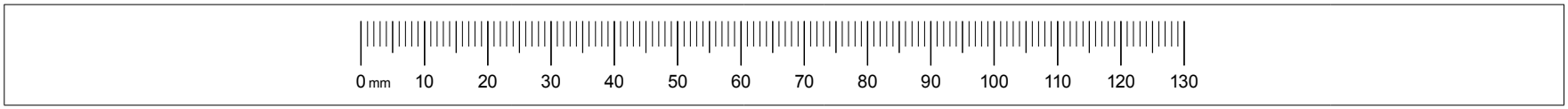

MONTAJE

1

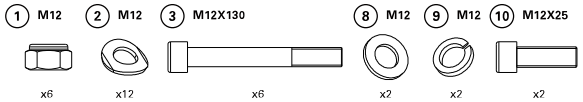
1 M12
2 M12
3 M12X130
8 M12
9 M12
10 M12X25
x6
x12
x6
x2
x2
x2

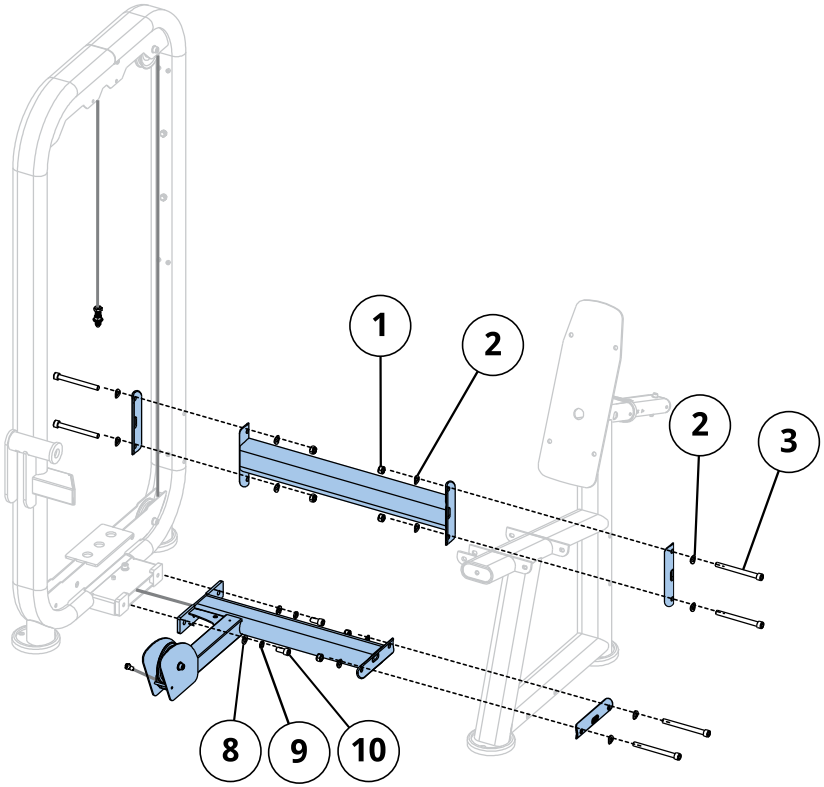
1
2
2
3
8
9
10

2

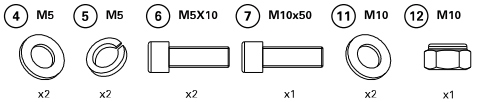
4 M5
5 M5
6 M5X10
7 M10x50
11 M10
12 M10
x2
x2
x2
x1
x2
x1

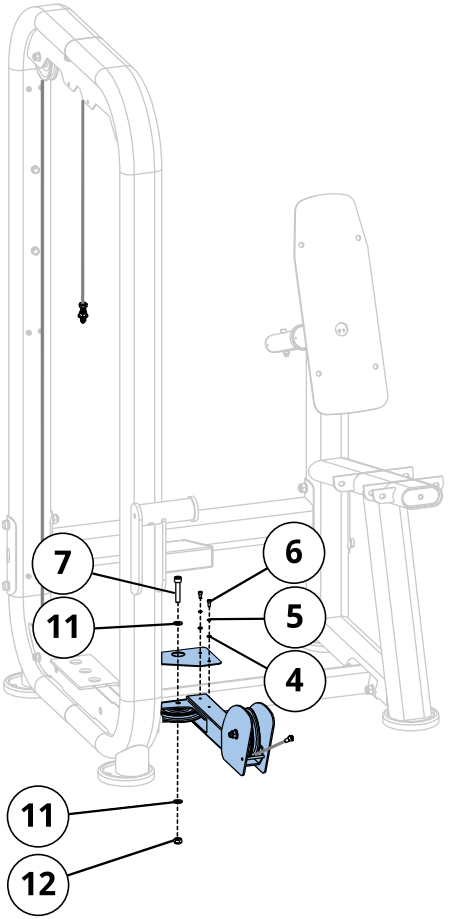
7
6
11
5
4
11
12

MONTAJE

3

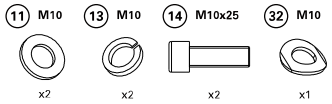
11 M10
13 M10
14 M10x25
32 M10
x2
x2
x2
x1

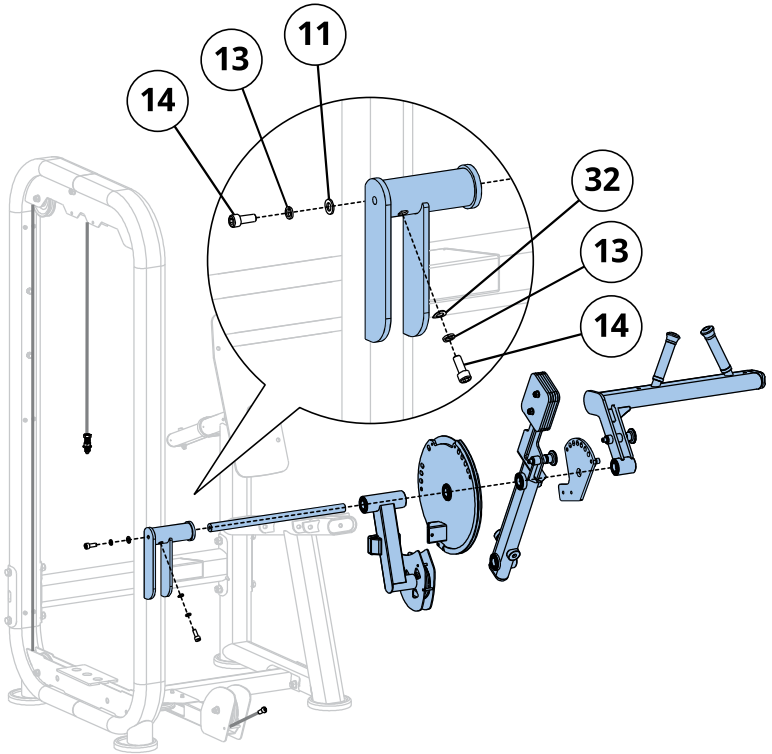
11
13
14
32
13
14

4

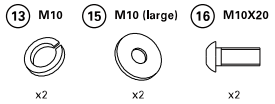
13 M10
15 M10 (large)
16 M10X20
x2
x2
x2

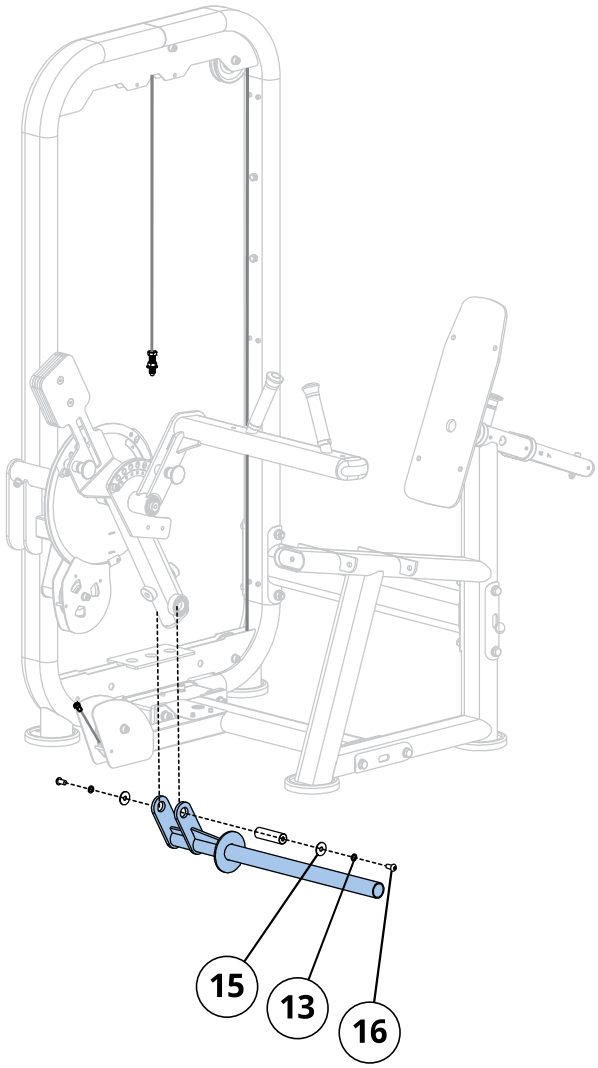
15
13
16

MONTAJE

5

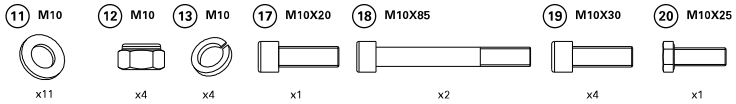
11 M10
x11
12 M10
x4
13 M10
x4
17 M10X20
x1
18 M10X85
x2
19 M10X30
x4
20 M10X25
x1

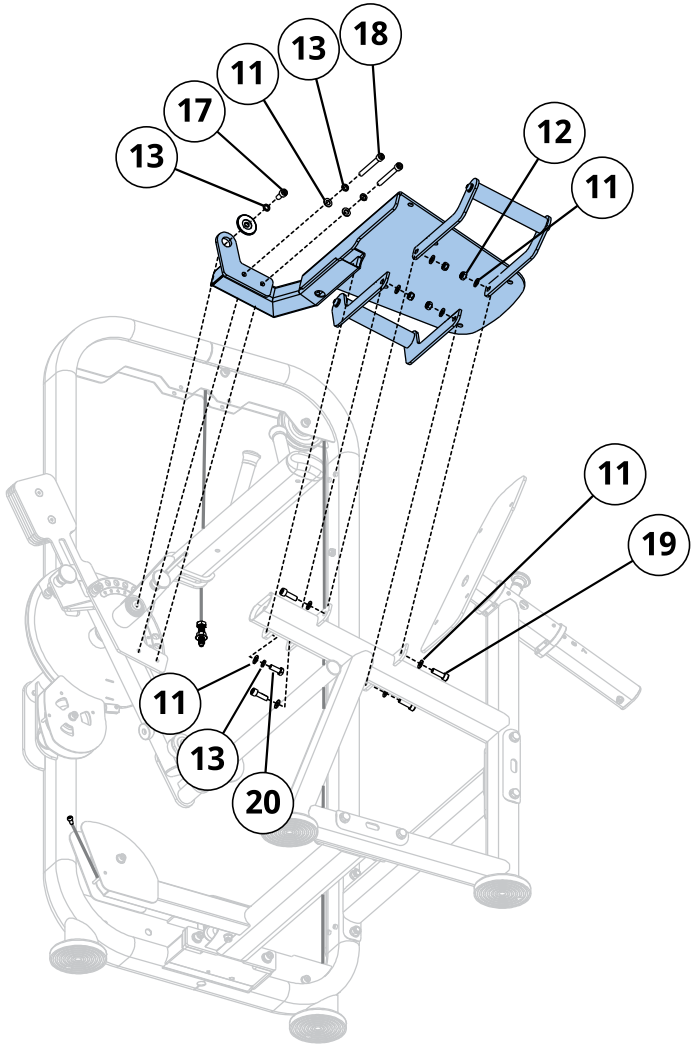
18
13
11
17
13
12
11
11
19
11
13
20

6

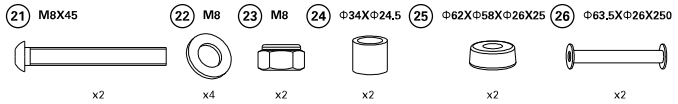
21 M8X45
x2
22 M8
x4
23 M8
x2
24 Φ34XΦ24.5
x2
25 Φ62XΦ58XΦ26X25
x2
26 Φ63.5XΦ26X250
x2

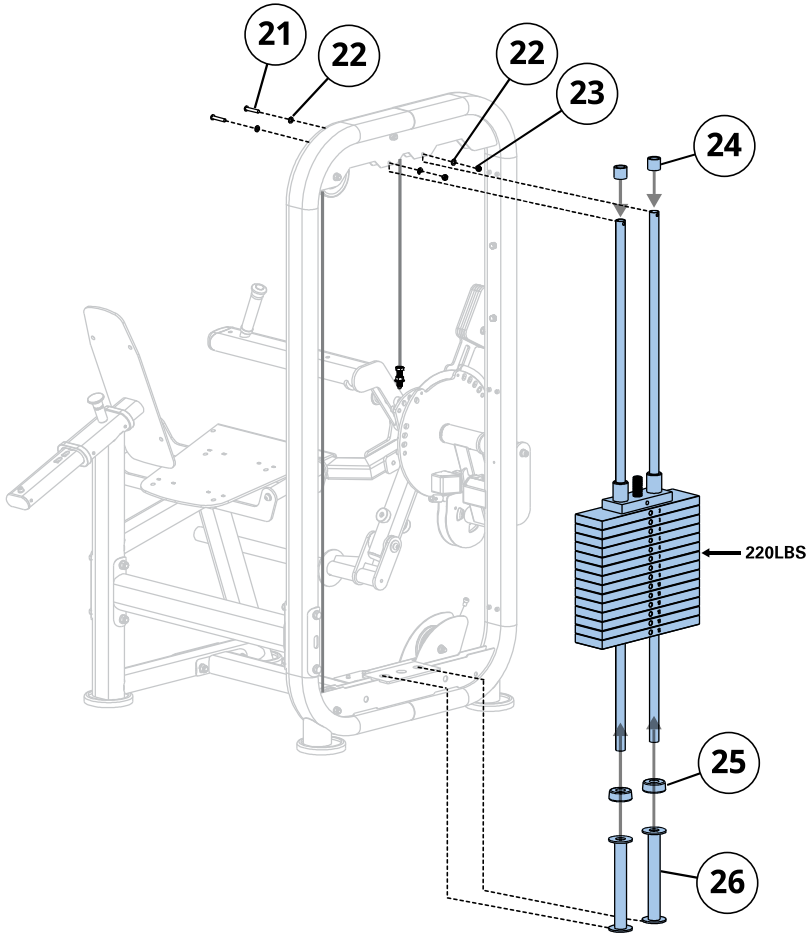
21
22
22
23
24
220LBS
25
26

MONTAJE

7

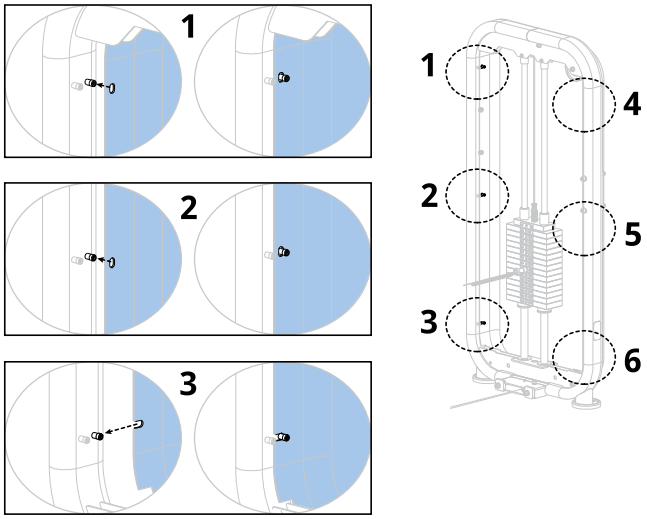

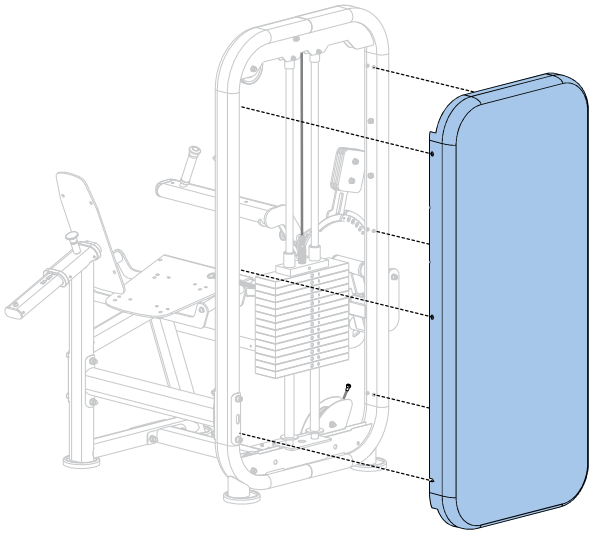

8

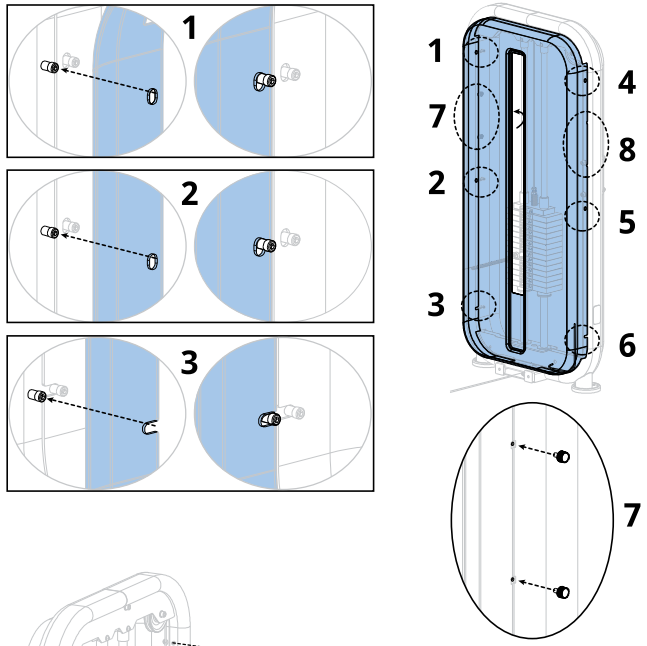

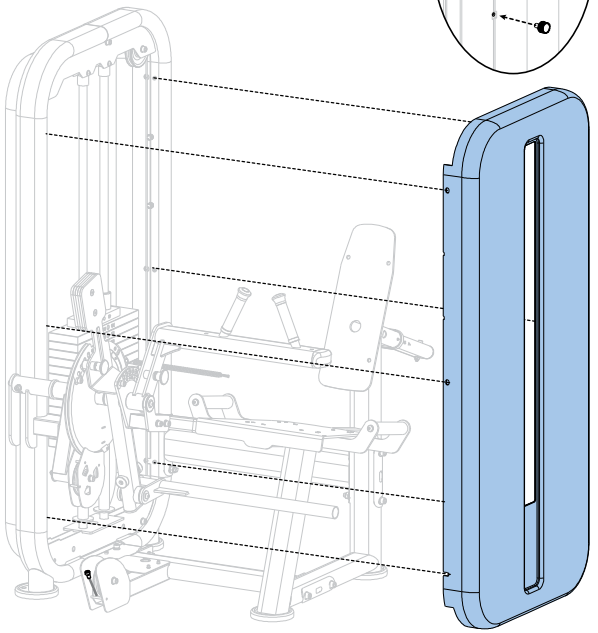

MONTAJE

9

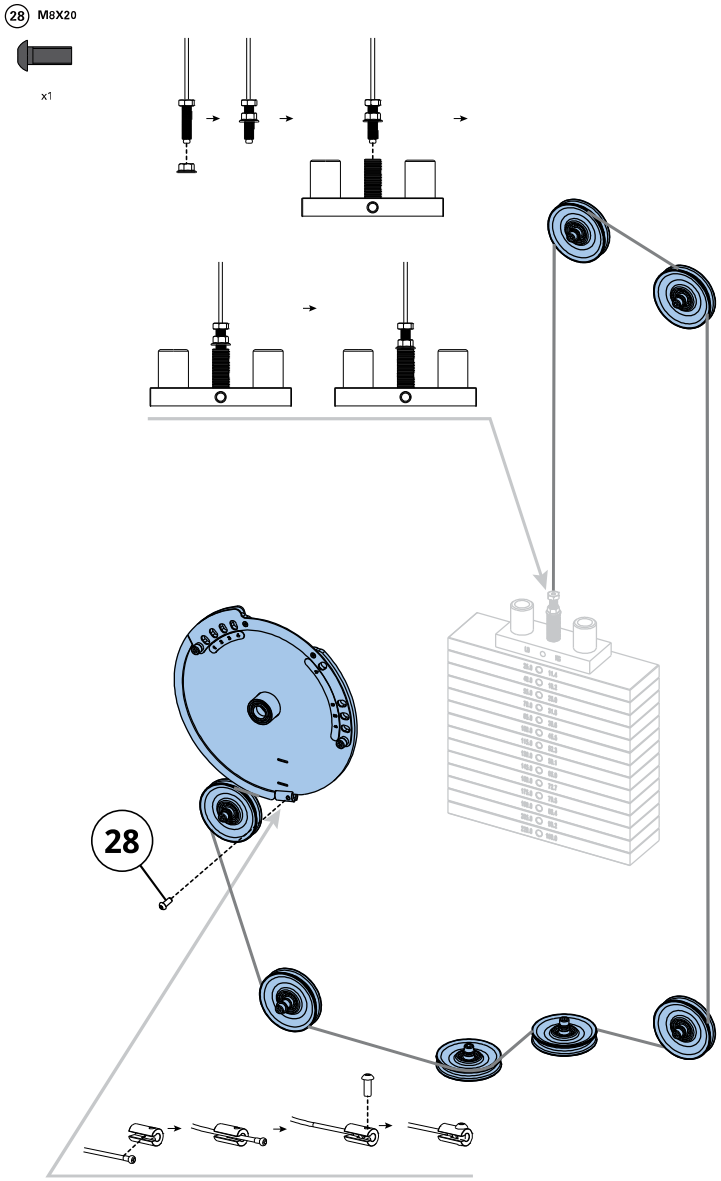

10

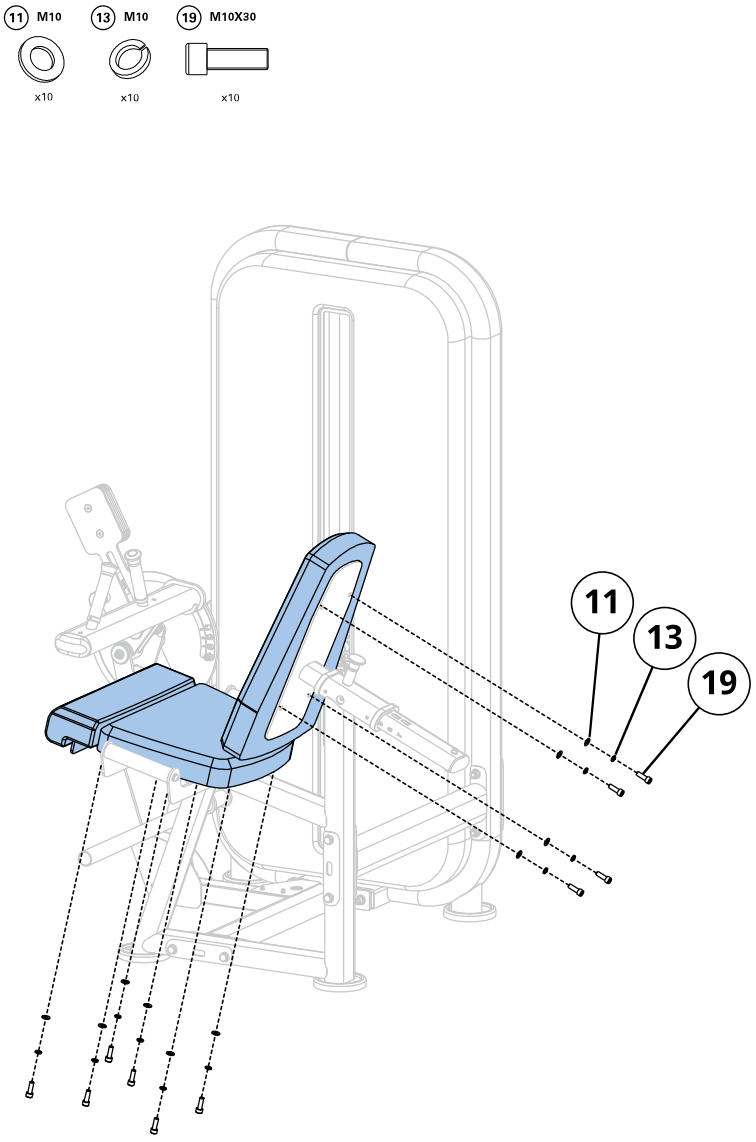

MONTAJE

11

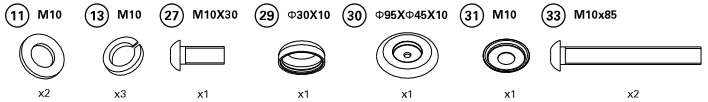

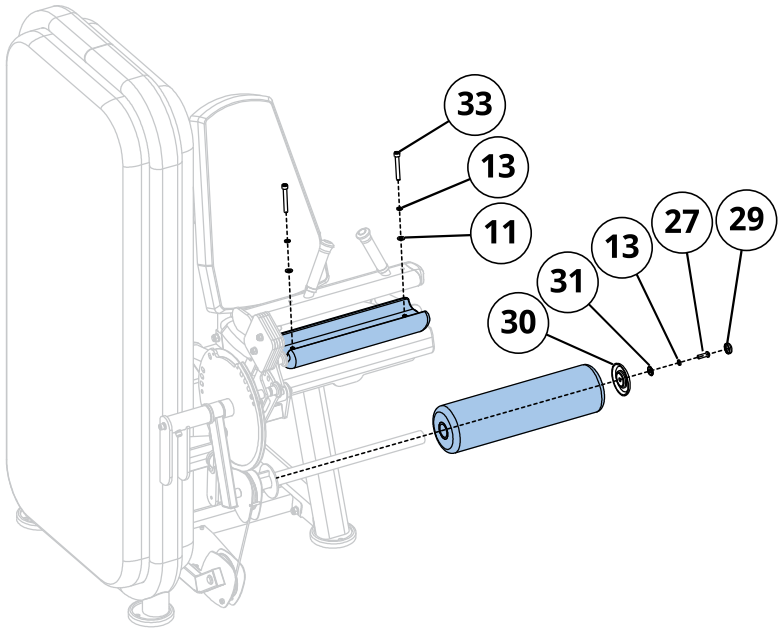

MONTAJE FINALIZADO

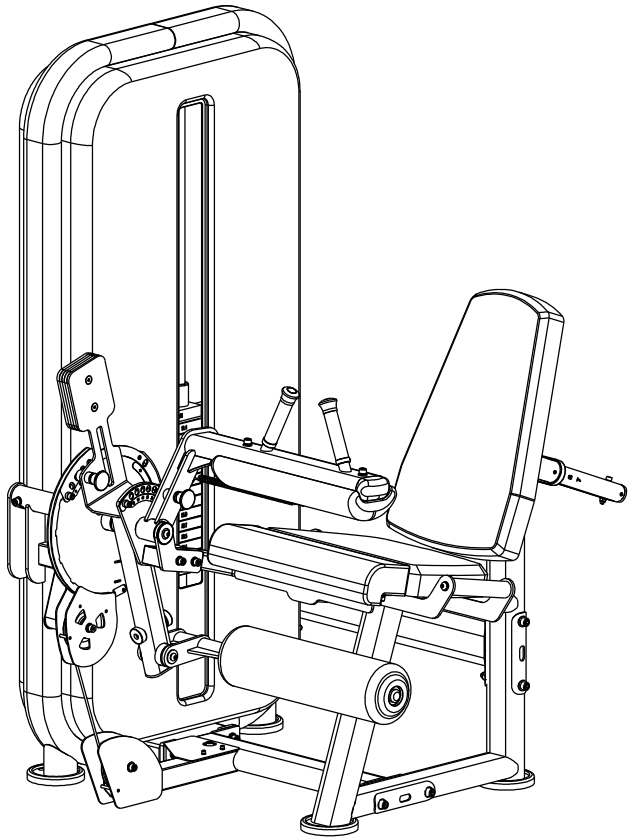

INFORMAZIONI SUL PRODOTTO

IMPORTANTI INFORMAZIONI DI SICUREZZA

È responsabilità esclusiva dell'acquirente di prodotti Vision istruire tutte le persone, che siano utenti finali o personale di supervisione, sull'uso appropriato dell'attrezzo.

Si raccomanda di fornire a tutti gli utenti degli attrezzi Vision le seguenti informazioni prima dell'uso.

Non utilizzare alcun attrezzo in modo diverso da come è stato progettato o inteso dal produttore. È essenziale utilizzare gli attrezzi Vision in modo adeguato per evitare lesioni.

INSTALLAZIONE

1. SUPERFICIE STABILE E PIANA: Gli attrezzi Vision devono essere installati su una base stabile e piana.
2. **FISSAGGIO DELL'ATTREZZO: Il produttore raccomanda che tutti gli attrezzi fissi Vision per l'esercizio di forza siano fissati al pavimento per una maggiore stabilità ed evitare oscillazioni o ribaltamento. Tali operazioni devono essere eseguite da personale autorizzato.**
3. In nessuna circostanza l'attrezzo va spostato pavimento, poiché sussiste il rischio di ribaltamento. Usare tecniche di manipolazione e attrezzi adeguati raccomandati dall'OSHA.

   Tutti i punti di ancoraggio devono poter resistere a 340 kg. (3.3 kN) di forza di estrazione.

MANUTENZIONE

1. NON utilizzare componenti danneggiati e/o con parti rotte o usurate. Utilizzare soltanto parti di ricambio fornite dal rivenditore Vision locale.
2. CONSERVARE LE ETICHETTE E LE TARGHETTE: Non rimuovere le etichette per alcun motivo. Contengono informazioni importanti. Se sono illeggibili o mancanti, contattare il rivenditore Vision per la sostituzione.
3. ESEGUIRE LA MANUTENZIONE DI TUTTI GLI ATTREZZI: La manutenzione preventiva è la chiave per un funzionamento impeccabile degli attrezzi e per ridurre al minimo il rischio di lesioni. L'attrezzo deve essere periodicamente ispezionato.
4. Assicurando che chiunque esegua regolazioni od operazioni di manutenzione o riparazione di qualsiasi tipo sia qualificato per farlo.

NOTE AGGIUNTIVE

L'attrezzo deve essere usato solo in aree soggette a supervisione in cui l'accesso e il controllo siano specificamente regolati dal proprietario. Spetta al proprietario determinare a chi è consentito accedere all'attrezzo. Dell'utente, il proprietario deve valutare affidabilità, età, esperienza ecc.

Questo attrezzo soddisfa gli standard di settore in termini di stabilità se viene utilizzato per lo scopo previsto secondo le istruzioni fornite dal produttore.

Questo attrezzo è solo per uso interno. Questo attrezzo è un prodotto di classe S (progettato per l'uso in ambito commerciale, ad esempio in palestre). Questo attrezzo è conforme alle norme EN ISO 20957-1:2013 e EN ISO 20957-2:2021.

DISIMBALLAGGIO

Grazie per avere acquistato un prodotto Vision Fitness. La macchina viene ispezionata prima di essere imballata. e spedita disassemblata per agevolare un confezionamento compatto. Prima dell'assemblaggio, verificare la presenza di tutti i componenti confrontandoli con i diagrammi esplosi. Estrarre con cautela l'unità dalla scatola e smaltire i materiali di imballaggio in conformità con le norme locali. Il dispositivo di esercizio deve essere assemblato da una team di montaggio addestrato o essere pre-assemblato prima della consegna.

ATTENZIONE

Per evitare lesioni personali e danni ai componenti del telaio, assicurarsi di avere un'assistenza sufficiente nella rimozione delle parti dalla scatola. Installare l'attrezzo su una base stabile e assicurarsi dell'equilibrio della macchina. Lasciare uno spazio minimo di 0,6 metri (24") per l'accesso e il passaggio attorno all'attrezzo Vision. Si prega di notare che l'ADA raccomanda uno spazio di 0,91 metri (36") per le persone in sedia a rotelle.

GARANZIA

Come promessa di qualità per voi, noi di Vision offriamo garanzie su tutto ciò che facciamo. Contattate il vostro rivenditore autorizzato Vision locale per scoprire come proteggiamo la vostra vision di fitness oggi, domani e per gli anni a venire.

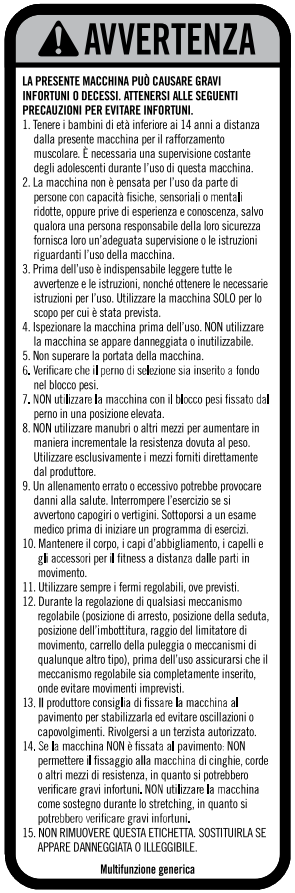

AVVERTENZA

LA PRESENTE MACCHINA PUÒ CAUSARE GRAVI INFORTUNI O DECESSI. ATTENERSI ALLE SEGUENTI PRECAUZIONI PER EVITARE INFORTUNI.

1. Tenere i bambini di età inferiore ai 14 anni a distanza dalla presente macchina per il rafforzamento muscolare. È necessaria una supervisione costante degli adolescenti durante l'uso di questa macchina.
2. La macchina non è pensata per l'uso da parte di persone con capacità fisiche, sensoriali o mentali ridotte, oppure prive di esperienza e conoscenza, salvo qualora una persona responsabile della loro sicurezza fornisca loro un'adeguata supervisione o le istruzioni riguardanti l'uso della macchina.
3. Prima dell'uso è indispensabile leggere tutte le avvertenze e le istruzioni, nonché ottenere le necessarie istruzioni per l'uso. Utilizzare la macchina SOLO per lo scopo per cui è stata prevista.
4. Ispezionare la macchina prima dell'uso. NON utilizzare la macchina se appare danneggiata o inutilizzabile.
5. Non superare la portata della macchina.
6. Verificare che il perno di selezione sia inserito a fondo nel blocco pesi.
7. NON utilizzare la macchina con il blocco pesi fissato dal perno in una posizione elevata.
8. NON utilizzare manubri o altri mezzi per aumentare in maniera incrementale la resistenza dovuta al peso. Utilizzare esclusivamente i mezzi forniti direttamente dal produttore.
9. Un allenamento errato o eccessivo potrebbe provocare danni alla salute. Interrompere l'esercizio se si avvertono capogiri o vertigini. Sottoporsi a un esame medico prima di iniziare un programma di esercizi.
10. Mantenere il corpo, i capi d'abbigliamento, i capelli e gli accessori per il fitness a distanza dalle parti in movimento.
11. Utilizzare sempre i fermi regolabili, ove previsti.
12. Durante la regolazione di qualsiasi meccanismo regolabile (posizione di arresto, posizione della seduta, posizione dell'imbottitura, raggio del limitatore di movimento, carrello della puleggia o meccanismi di qualunque altro tipo), prima dell'uso assicurarsi che il meccanismo regolabile sia completamente inserito, onde evitare movimenti imprevisti.
13. Il produttore consiglia di fissare la macchina al pavimento per stabilizzarla ed evitare oscillazioni o capovolgimenti. Rivolgersi a un terzista autorizzato.
14. Se la macchina NON è fissata al pavimento: NON permettere il fissaggio alla macchina di cinghie, corde o altri mezzi di resistenza, in quanto si potrebbero verificare gravi infortuni. NON utilizzare la macchina come sostegno durante lo stretching, in quanto si potrebbero verificare gravi infortuni.
15. NON RIMUOVERE QUESTA ETICHETTA. SOSTITUIRLA SE APPARE DANNEGGIATA O ILLEGGIBILE.

Multifunzione generica

INFORMAZIONI SUL PRODOTTO

UTILIZZO APPROPRIATO

1. Non superare i limiti di peso previsti per l'attrezzo.
2. Se del caso, impostare arresti di sicurezza all'altezza appropriata.
3. Se del caso, regolare sedile, cuscinetti per le gambe, pedane, gamma di movimento ed eventuali altri meccanismi di regolazione per raggiungere una posizione di partenza confortevole. Accertarsi che il meccanismo di regolazione sia correttamente bloccato per evitare movimenti imprevisti e conseguenti lesioni.
4. Sedersi sulla panca (se del caso) e assumere una posizione appropriata per l'esercizio.
5. Non caricare più peso di quello che si è in grado di sollevare e controllare con sicurezza.
6. Svolgere gli esercizi in modo controllato.
7. Riportare i pesi alla posizione di partenza con pieno sostegno.

AREA DI ALLENAMENTO

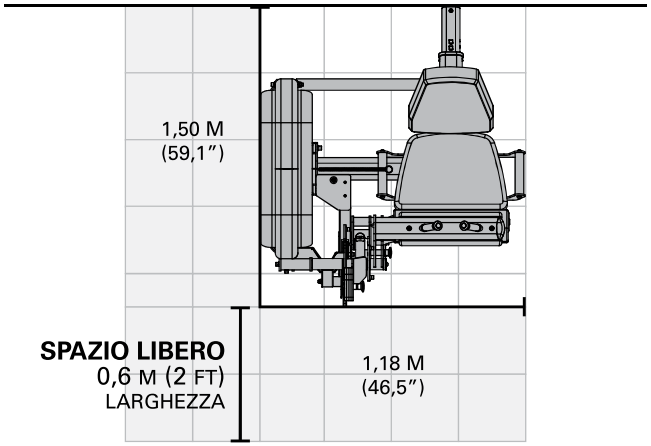

LISTA DI CONTROLLO MANUTENZIONE

INTERVENTO	FREQUENZA
Ispezionare i cavi [2]	Ogni giorno
Pulire le barre di guida	Mensilmente
Ispezionare i componenti	Mensilmente
Ispezionare il telaio	Semestralmente
Pulire la macchina	Se necessario
Pulire le maniglie [1]	Se necessario
Lubrificare le barre di guida [3]	Se necessario

[1] Rivestimenti e maniglie devono essere puliti con un sapone delicato e acqua o con un detergente non a base di ammoniaca.

[2] I cavi devono essere ispezionati per verificare che non vi siano crepe o sfilacciamenti e, se presenti, devono essere immediatamente sostituiti. In caso di eccessivo allentamento, i cavi devono essere serrati senza sollevare la piastra di testa.

[3] Le barre di guida devono essere lubrificate con un lubrificante a base di Teflon. Versare il lubrificante su un panno di cotone e poi applicarlo strofinando le barre.

SPECIFICHE DEL PRODOTTO

Peso utente massimo	150 kg / 330 lbs.
Peso massimo allenamento	100 kg / 220 lbs.
Peso del prodotto	246 kg / 542 lbs.
Dimensioni totali (L x L x A)*	150,0 x 118,0 x 170,5 cm / 59,1" x 46,5" x 67,1"

* Lasciare uno spazio minimo di 0,6 metri (24") per l'accesso e il passaggio attorno all'attrezzo Vision. Si prega di notare che l'ADA raccomanda uno spazio di 0,91 metri (36") per le persone in sedia a rotelle.

ASSEMBLAGGIO

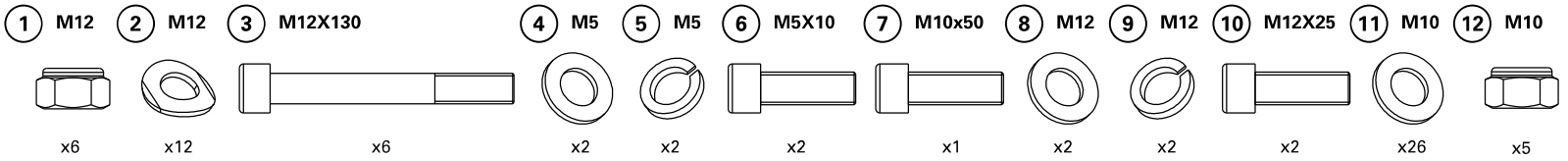

visionfitness.com

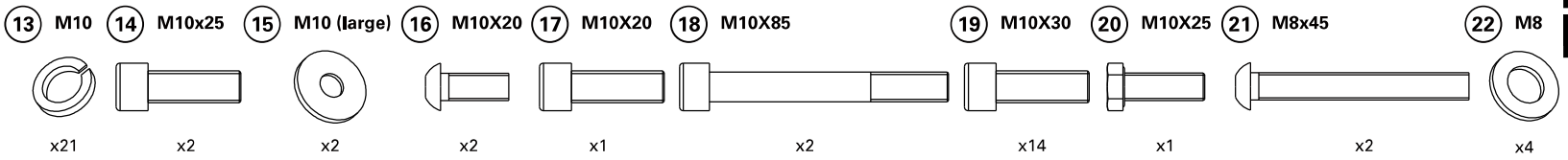

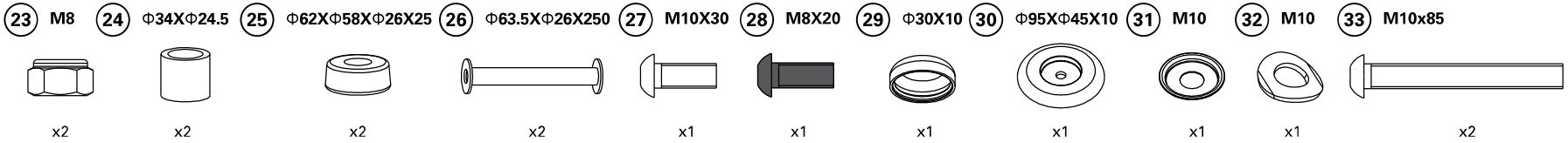

STRUMENTI NECESSARI PER L'ASSEMBLAGGIO (non compresi)

Chiave a brugola a L-da 4 mm		Cacciavite Phillips	
Chiave a brugola a L-da 5 mm	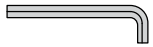	Chiave a bocca da 13 mm	
Chiave a brugola a L-da 6 mm		Chiave a bocca da 17 mm	
Chiave a brugola a L-da 8 mm	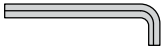	Chiave a bocca da 19 mm	

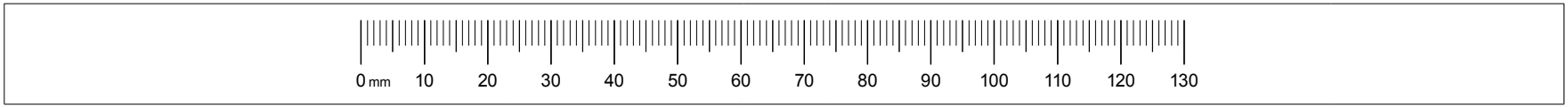

ASSEMBLAGGIO

1

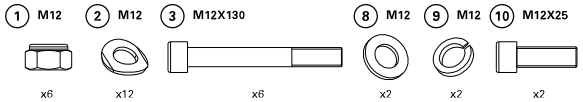

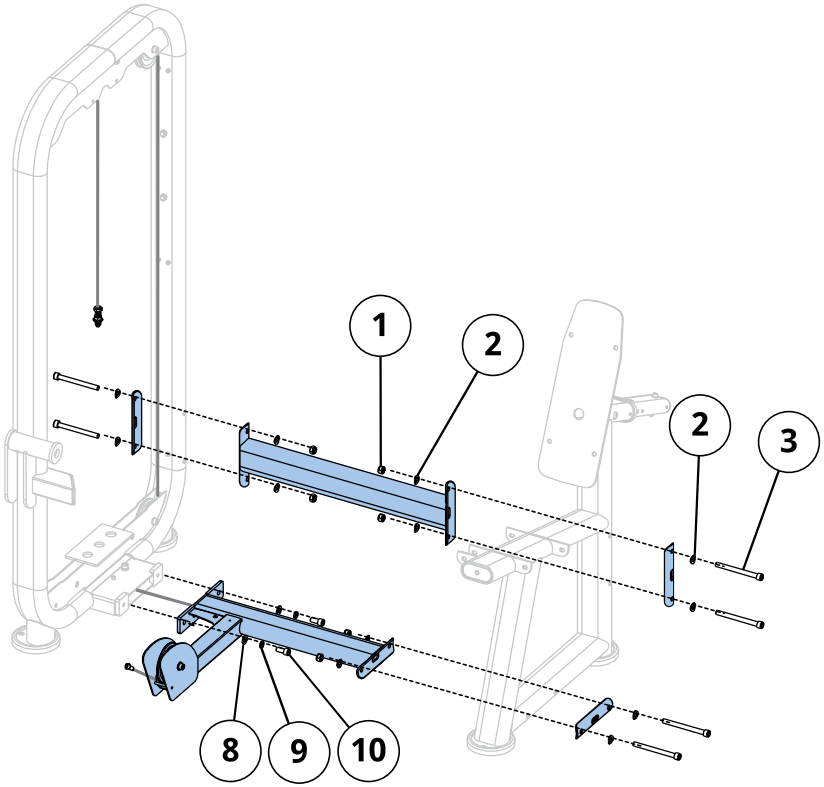

2

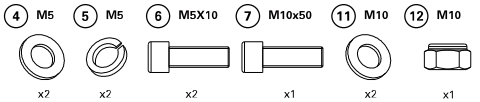

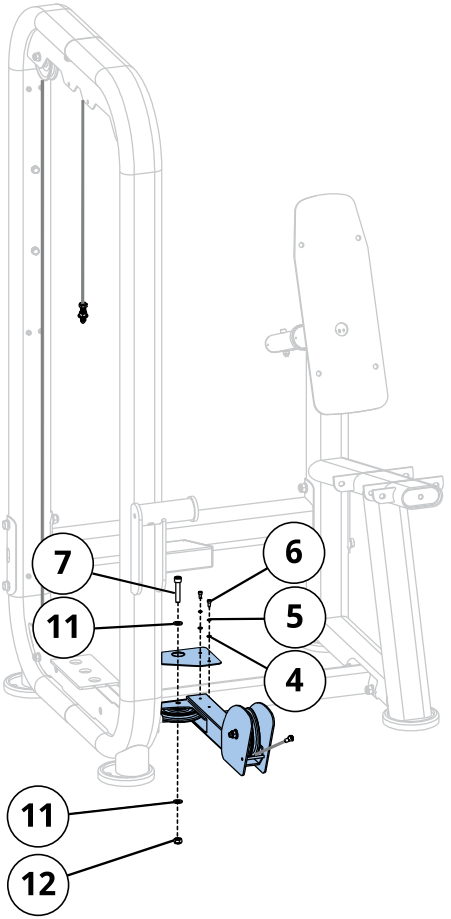

ASSEMBLAGGIO

3

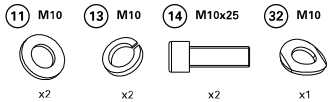

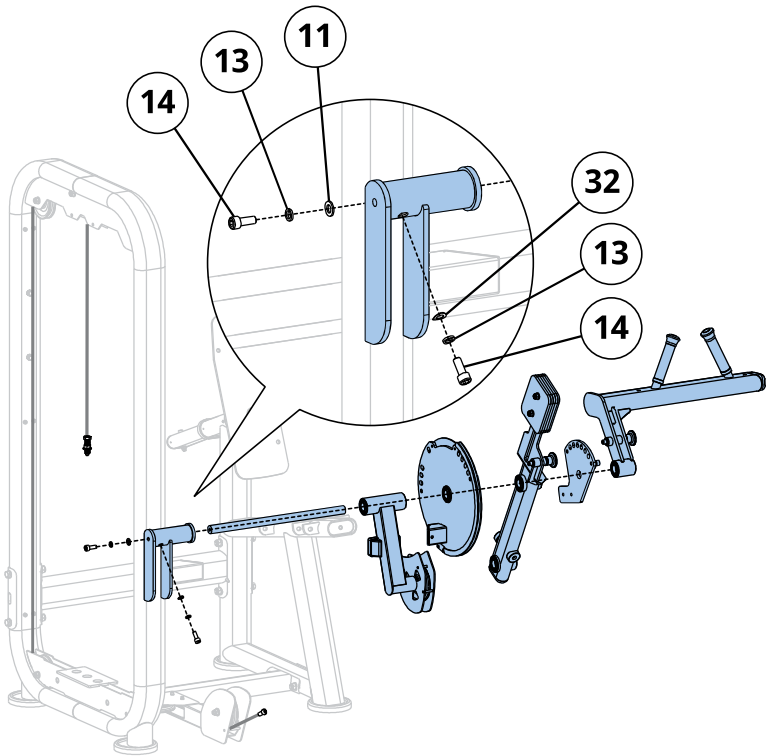

4

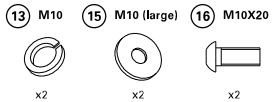

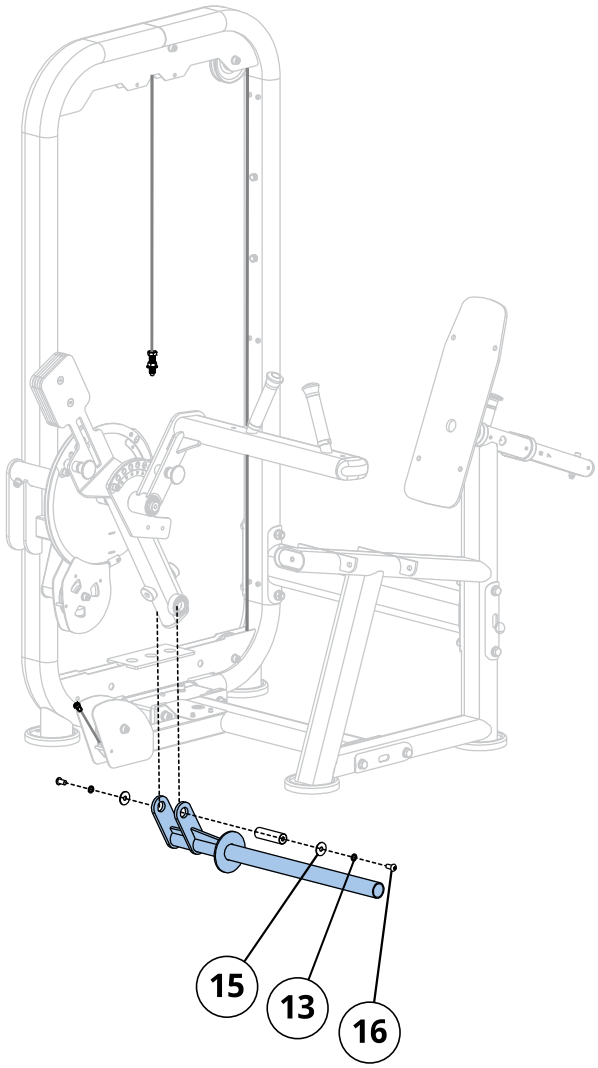

ASSEMBLAGGIO

5

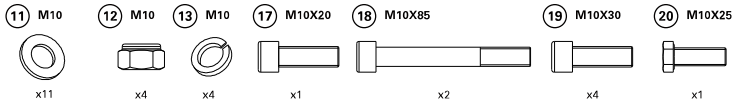

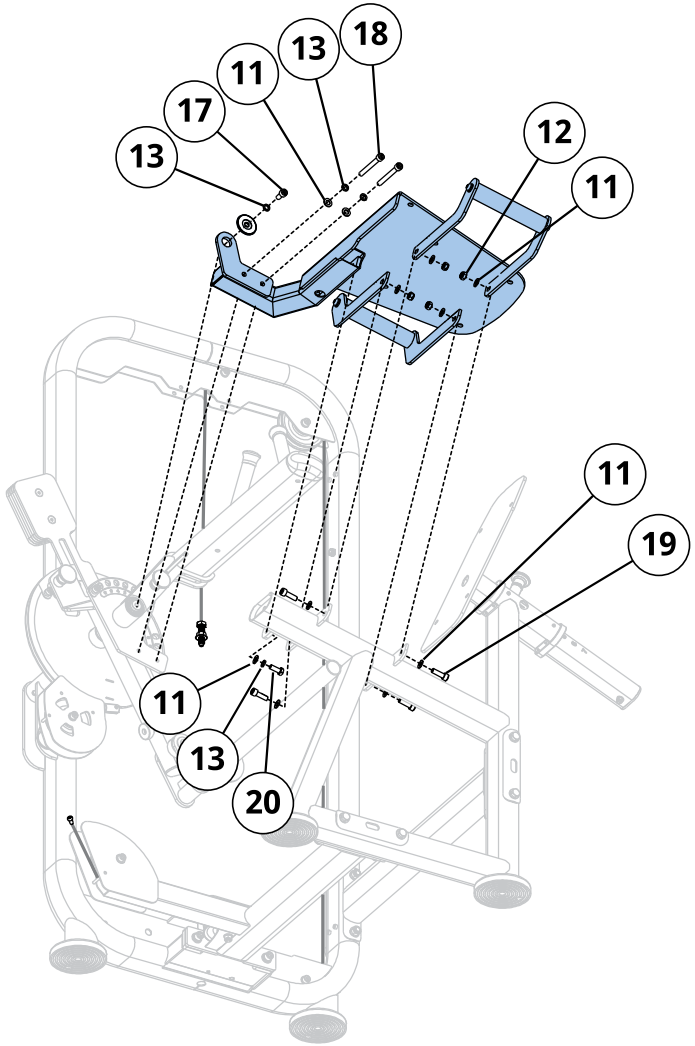

6

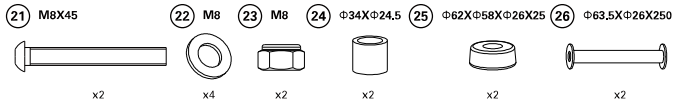

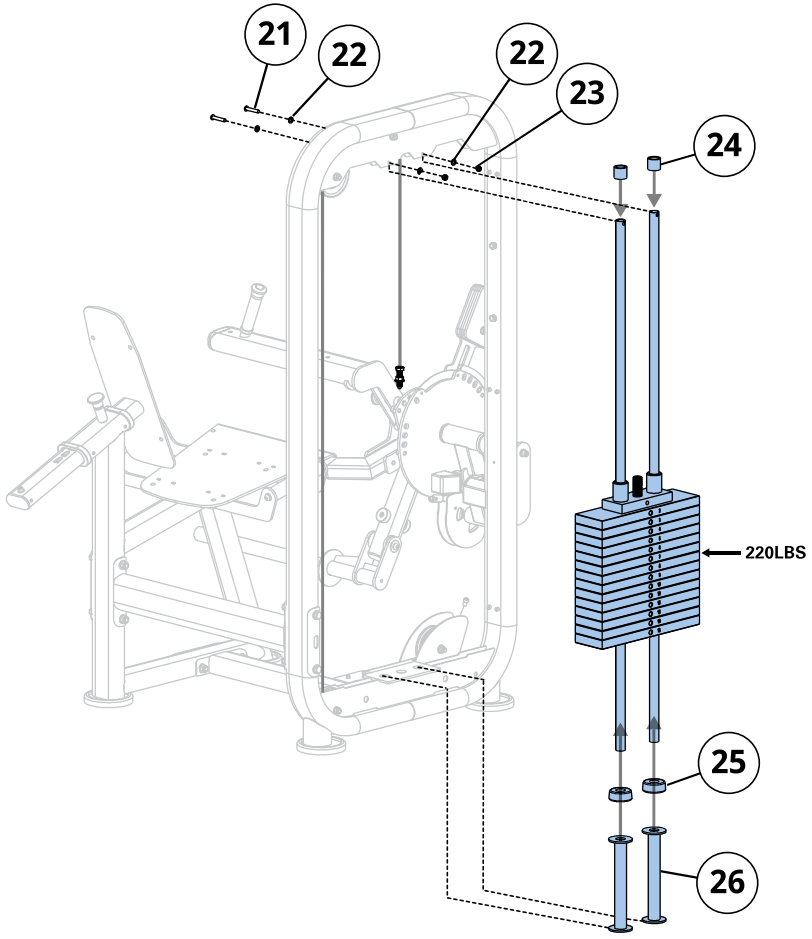

ASSEMBLAGGIO

7

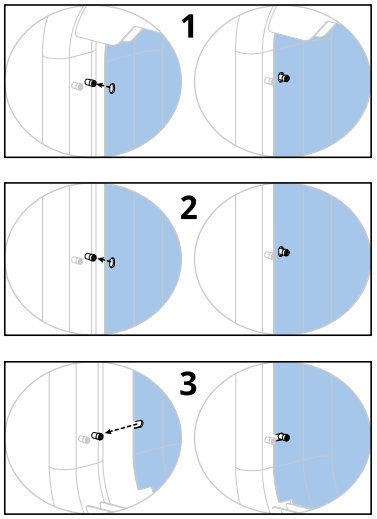

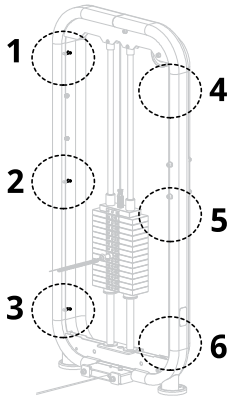

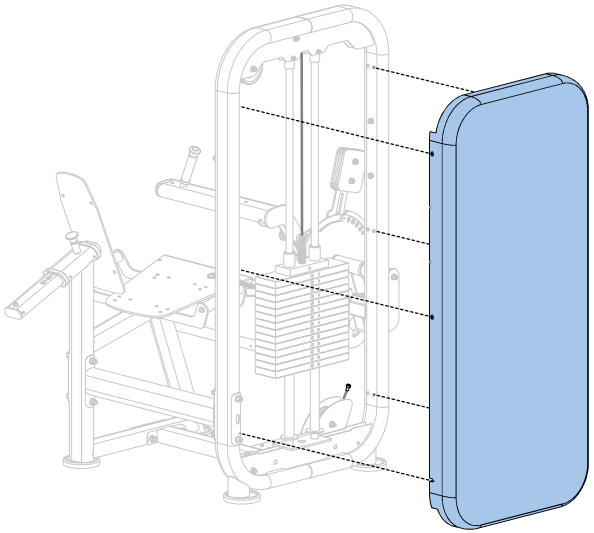

8

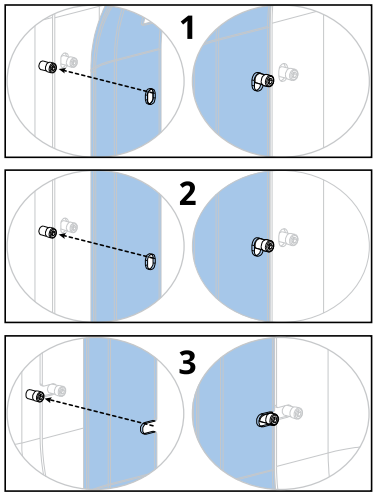

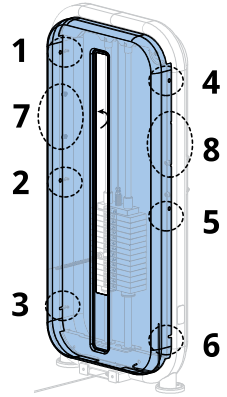

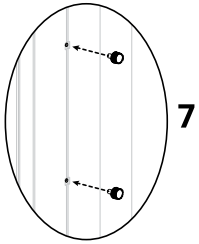

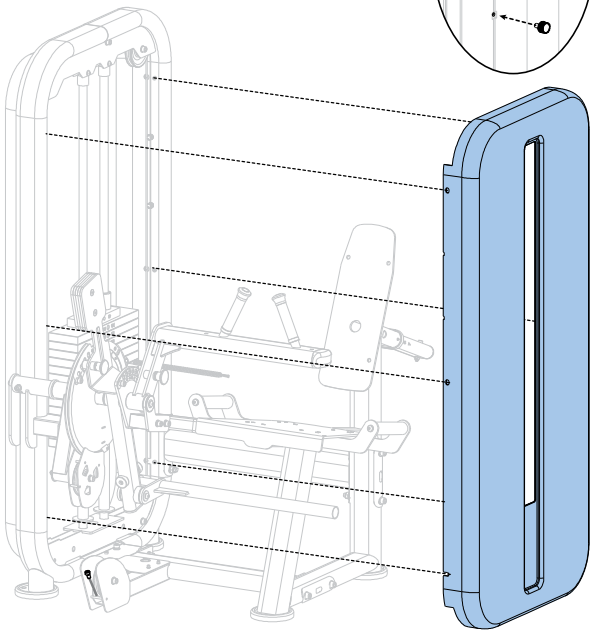

ASSEMBLAGGIO

9

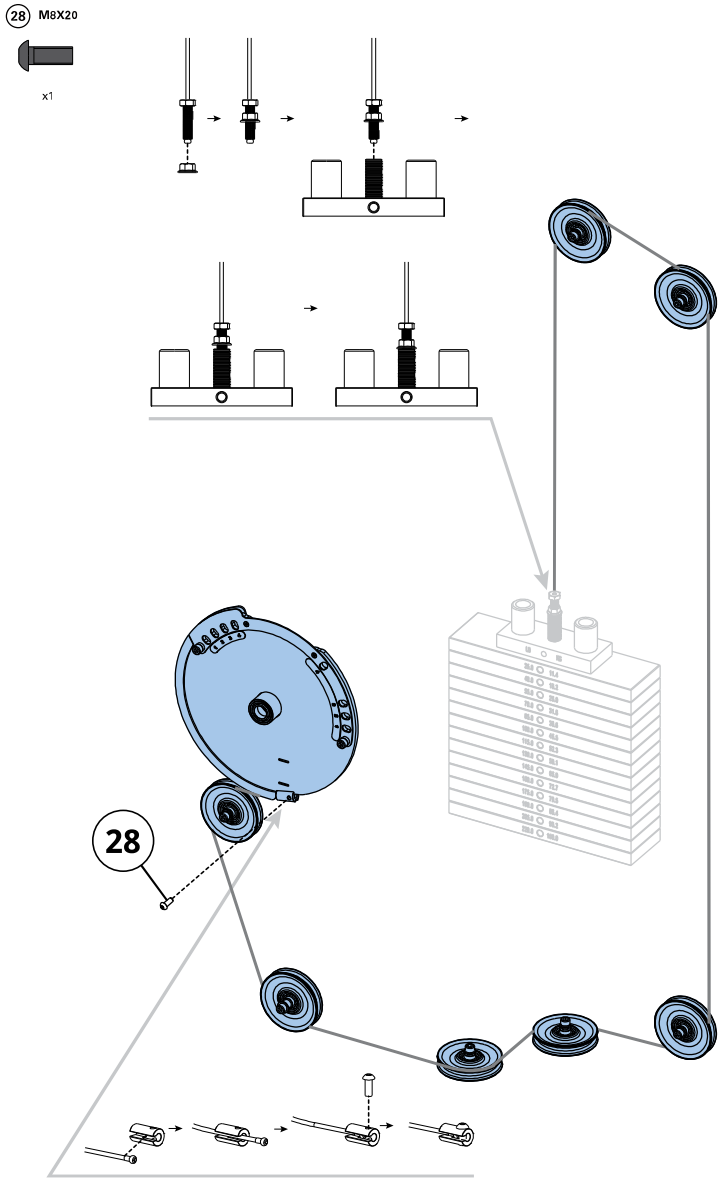

10

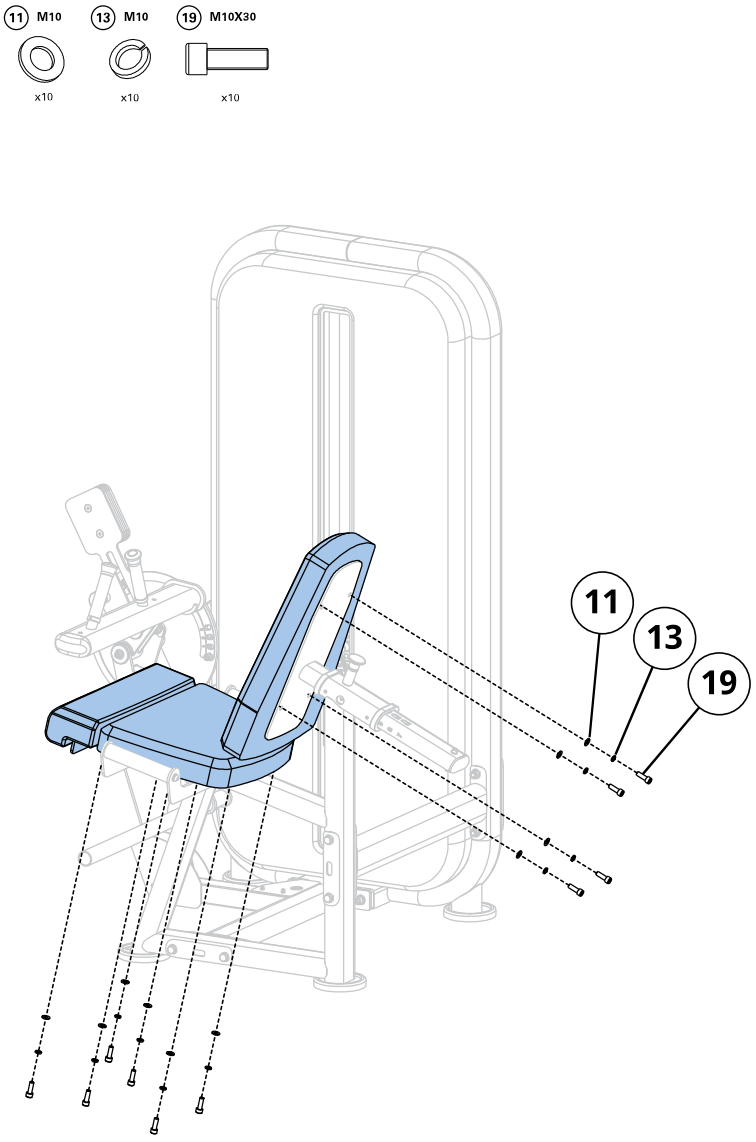

ASSEMBLAGGIO

11

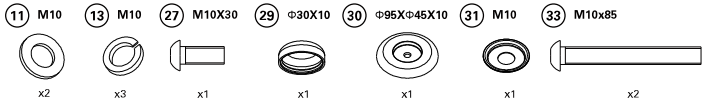

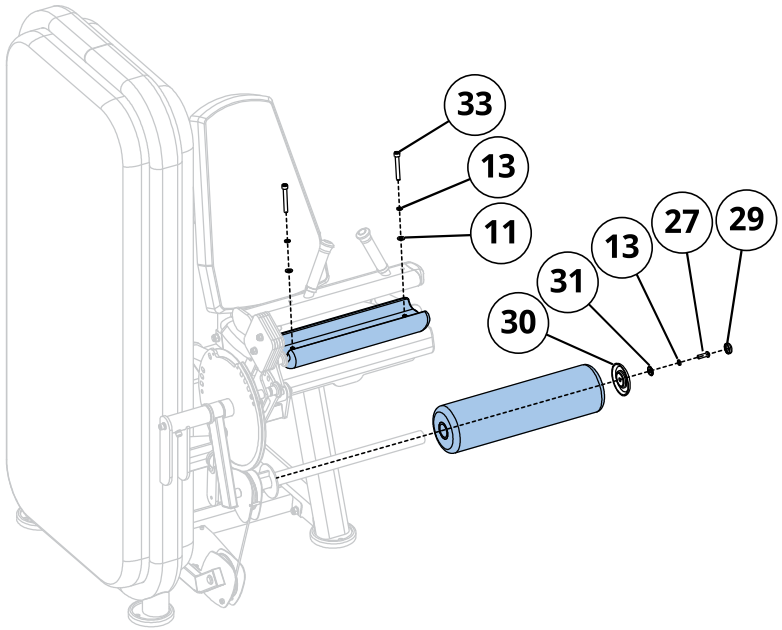

ASSEMBLAGGIO COMPLETO

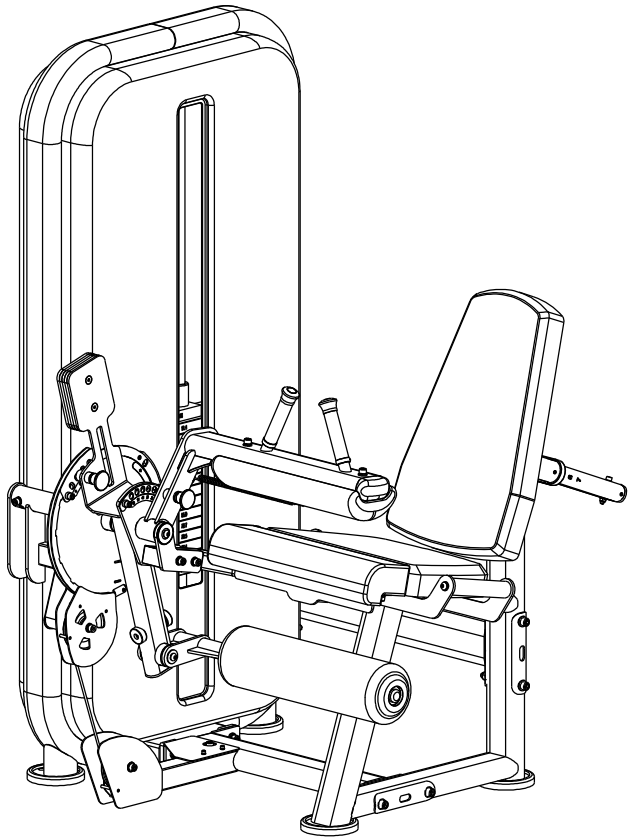

ΠΛΗΡΟΦΟΡΙΕΣ ΠΡΟΪΟΝΤΟΣ

ΣΗΜΑΝΤΙΚΕΣ ΠΛΗΡΟΦΟΡΙΕΣ ΑΣΦΑΛΕΙΑΣ

Είναι αποκλειστική ευθύνη του αγοραστή προϊόντων Vision να εκπαιδεύσει όλα τα άτομα, είτε πρόκειται για τελικός χρήστης είτε για επιβλέπον προσωπικό, για την σωστή χρήση του εξοπλισμού.

Συνιστάται όλοι οι χρήστες του εξοπλισμού άσκησης της Vision να ενημερώνονται με τις παρακάτω πληροφορίες πριν από την χρήση του.

Μην χρησιμοποιείτε οποιονδήποτε εξοπλισμό με οποιονδήποτε τρόπο εκτός από αυτόν για τον οποίο σχεδιάστηκε και προορίζεται από τον κατασκευαστή. Απαιτείται ο εξοπλισμός Vision να χρησιμοποιείται σωστά για την αποφυγή τραυματισμού.

ΕΓΚΑΤΑΣΤΑΣΗ

1. ΣΤΑΘΕΡΗ ΚΑΙ ΕΠΙΠΕΔΗ ΕΠΙΦΑΝΕΙΑ: Ο εξοπλισμός άσκησης της Vision πρέπει να εγκαθίσταται σε σταθερή βάση και σε σωστή οριζόντια θέση.
2. **ΑΣΦΑΛΙΣΗ ΕΞΟΠΛΙΣΜΟΥ: Ο κατασκευαστής συνιστά κάθε στατικός εξοπλισμός ενδυνάμωσης της Vision να είναι ασφαλισμένος στο δάπεδο για να σταθεροποιεί τον εξοπλισμό και να εξαλείφει την ταλάντωση ή την ανατροπή. Αυτό πρέπει να εκτελείται από αναγνωρισμένο επαγγελματία.**
3. Σε καμία περίπτωση δεν πρέπει να σύρετε τον εξοπλισμό στο δάπεδο λόγω του κινδύνου ανατροπής. Χρησιμοποιήστε κατάλληλες τεχνικές χειρισμού υλικών και εξοπλισμό που συνιστάται από την OSHA.

   Όλα τα σημεία αγκύρωσης πρέπει να μπορούν να αντέχουν 750 λίβρες. (3,3 kN) δύναμη τραβήγματος.

ΣΥΝΤΗΡΗΣΗ

1. ΜΗΝ ΧΡΗΣΙΜΟΠΟΙΕΙΤΕ οποιονδήποτε εξοπλισμό που έχει υποστεί βλάβη και/ή έχει φθαρμένα ή σπασμένα εξαρτήματα. Χρησιμοποιείτε αποκλειστικά τα γνήσια ανταλλακτικά που διαθέτει ο τοπικός σας αντιπρόσωπος της Vision.
2. ΣΥΝΤΗΡΗΣΗ ΕΤΙΚΕΤΩΝ ΚΑΙ ΠΙΝΑΚΙΔΩΝ ΣΤΟΙΧΕΙΩΝ: Μην αφαιρείτε τις ετικέτες για οποιονδήποτε λόγο. Περιέχουν σημαντικές πληροφορίες. Εάν είναι δυσανάγνωστες ή λείπουν, επικοινωνήστε με τον αντιπρόσωπο της Vision για αντικατάσταση.
3. ΣΥΝΤΗΡΗΣΗ ΟΛΟΥ ΤΟΥ ΕΞΟΠΛΙΣΜΟΥ: Η προληπτική συντήρηση είναι το κλειδί για την ομαλή λειτουργία του εξοπλισμού, καθώς και για την ελαχιστοποίηση της δικής σας ευθύνης. Ο εξοπλισμός πρέπει να επιθεωρείται ανά τακτά χρονικά διαστήματα.
4. Βεβαιωθείτε ότι, οποιοδήποτε άτομο(α) που προβαίνει σε ρυθμίσεις ή πραγματοποιεί συντήρηση ή επισκευή οποιασδήποτε μορφής, είναι κατάλληλα καταρτισμένο.

ΠΡΟΣΘΕΤΕΣ ΣΗΜΕΙΩΣΕΙΣ

Ο παρών εξοπλισμός πρέπει να χρησιμοποιείται μόνο σε επιτηρούμενες περιοχές όπου η πρόσβαση και ο έλεγχος ρυθμίζεται ειδικά από τον ιδιοκτήτη. Έγκειται στον ιδιοκτήτη να καθορίσει ποιος επιτρέπεται να έχει πρόσβαση στον εξοπλισμό εκγύμνασης. Ο ιδιοκτήτης πρέπει να αναλογιστεί τον βαθμό αξιοπιστίας, την ηλικία, την εμπειρία κ.λπ. του χρήστη.

Ο παρών εξοπλισμός εκγύμνασης πληροί τα βιομηχανικά πρότυπα για την σταθερότητα όταν χρησιμοποιείται για τον προβλεπόμενο σκοπό του σύμφωνα με τις οδηγίες που παρέχονται από τον κατασκευαστή.

Ο παρών εξοπλισμός προορίζεται μόνο για χρήση σε εσωτερικούς χώρους. Ο παρών εξοπλισμός εκγύμνασης αποτελεί προϊόν Κατηγορίας S (σχεδιασμένος για χρήση σε εμπορικό περιβάλλον όπως μία εγκατάσταση γυμναστηρίου). Ο παρών εξοπλισμός εκγύμνασης συμμορφώνεται με το πρότυπο EN ISO 20957-1:2013 και EN ISO 20957-2:2021.

ΑΠΟΣΥΣΚΕΥΑΣΙΑ

Σας ευχαριστούμε για την αγορά προϊόντος εκγύμνασης της Vision fitness. Επιθεωρείται πριν τη συσκευασία του. Αποστέλεται σε πολλαπλά κομμάτια για να διευκολυνθεί η περιεκτική συσκευασία του μηχανήματος. Πριν την συναρμολόγηση επιβεβαιώστε όλα τα εξαρτήματα ταιριάζοντάς τα με το αναλυτικό διάγραμμα. Αποσυσκευάστε προσεκτικά η μονάδα από το παρόν κουτί και αποθέστε τα υλικά συσκευασίας σύμφωνα με τους τοπικούς σας νόμου. Η συσκευή εκγύμνασης πρέπει να συναρμολογηθεί από εκπαιδευμένη ομάδα συναρμολόγησης ή να προσυναρμολογηθεί πριν από την παράδοση.

ΠΡΟΣΟΧΗ

Για την αποφυγή τραυματισμού σας και βλάβης στα εξαρτήματα του πλαισίου, βεβαιωθείτε ότι έχετε την κατάλληλη βοήθεια κατά την αφαίρεση των κομματιών του πλαισίου από το παρόν κουτί. Βεβαιωθείτε ότι έχετε εγκαταστήσει τον εξοπλισμό σε σταθερή βάση και ότι έχετε ευθυγραμμίσει σωστά το μηχάνημα. Εξασφαλίστε ελάχιστο πλάτος 0,6 μέτρων (24") για πρόσβαση σε και πέρασμα γύρω από τον εξοπλισμό ενδυνάμωσης Vision. Σημειώστε ότι το συνιστώμενο από την νομοθεσία των ΗΠΑ (Νόμος για τους Αμερικανούς με Αναπηρίες, ADA) ελεύθερο πλάτος για άτομα σε αναπηρικό αμαξίδιο είναι 0,91 μέτρα (36").

ΕΓΓΥΗΣΗ

Η Vision προσφέρει εγγυήσεις σε όλα όσα κατασκευάζει, ως μια υπόσχεση ποιότητας σε εσάς. Επικοινωνήστε με τον τοπικό εξουσιοδοτημένο αντιπρόσωπο της Vision ώστε να ανακαλύψετε πώς προστατεύουμε το όραμα εκγύμνασης σας σήμερα, αύριο και τα επόμενα χρόνια.

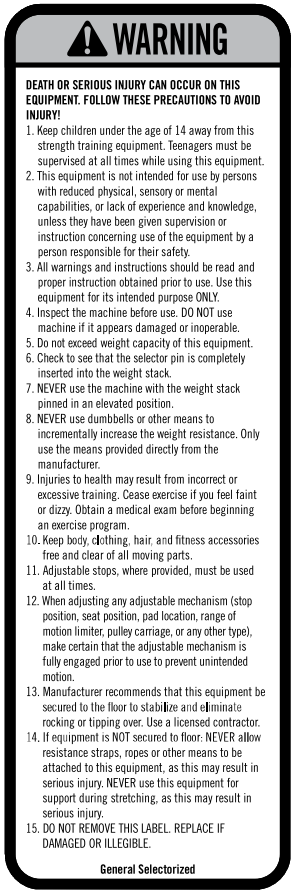

ΠΛΗΡΟΦΟΡΙΕΣ ΠΡΟΪΟΝΤΟΣ

ΟΡΘΗ ΧΡΗΣΗ

1. Μην υπερβαίνετε τα όρια βάρους της συσκευής άσκησης.
2. Εάν υπάρχουν, ρυθμίστε τους διακόπτες ασφαλείας στο κατάλληλο ύψος.
3. Εάν χρειάζεται, ρυθμίστε τα μαξιλαράκια καθίσματος, ποδιών, πελμάτων, το εύρος ρύθμισης της κίνησης ή οποιοδήποτε τύπο μηχανισμού ρύθμισης σε μία άνετη θέση εκκίνησης. Βεβαιωθείτε ότι ο μηχανισμός ρύθμισης είναι πλήρως δεμένος για την αποφυγή ακούσιας κίνησης και τραυματισμού.
4. Καθίστε στον πάγκο (εάν υφίσταται) και βρείτε την κατάλληλη θέση για την άσκηση.
5. Να ασκείστε χρησιμοποιώντας βάρη που μπορείτε να σηκώσετε με ασφάλεια και έλεγχο.
6. Πραγματοποιείστε την άσκηση με ελεγχόμενο τρόπο.
7. Επιστρέψτε το βάρος στην πλήρως υποστηριζόμενη αρχική του θέση.

ΕΠΙΦΑΝΕΙΑ ΑΣΚΗΣΗΣ

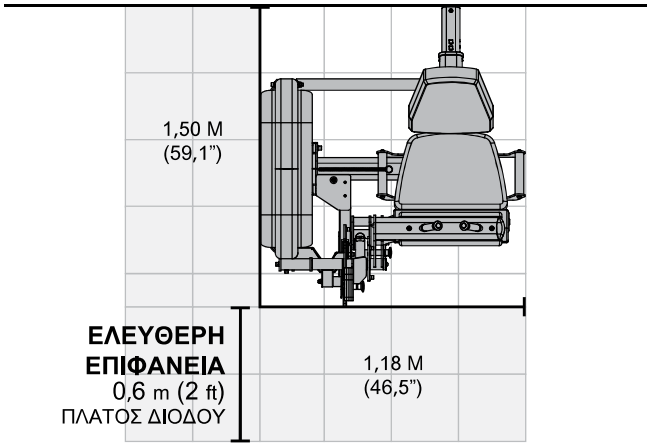

ΛΙΣΤΑ ΣΥΝΤΗΡΗΣΗΣ

ΕΝΕΡΓΕΙΑ	ΣΥΧΝΟΤΗΤΑ
Έλεγχος καλωδίων [2]	Ημερησίως
Έλεγχος Ράβδων Καθοδήγησης	Μηνιαίως
Επιθεώρηση Υλικού	Μηνιαίως
Έλεγχος πλαισίου	Δύο φορές ετησίως
Καθαρισμός μηχανήματος	Όπως απαιτείται
Καθαρισμός λαβών [1]	Όπως απαιτείται
Λίπανση Ράβδων Καθοδήγησης [3]	Όπως απαιτείται

[1] Η επένδυση και οι λαβές πρέπει να καθαρίζονται με ήπιο σαπούνι και νερό ή με καθαριστικό χωρίς αμμωνία.

[2] Τα καλώδια πρέπει να ελέγχονται για ρωγμές ή μικρο-ρωγμές και να αντικαθίστανται άμεσα εάν υπάρχουν. Εάν υπάρχει υπερβολική χαλαρότητα, το καλώδιο πρέπει να σφίγγεται χωρίς να σηκώνεται η κύρια πλάκα.

[3] Οι ράβδοι καθοδήγησης πρέπει να λιπαίνονται με λιπαντικό με βάση Teflon. Εφαρμόστε το λιπαντικό σε ένα βαμβακερό ύφασμα και στη συνέχεια εφαρμόστε πάνω και κάτω στις ράβδους καθοδήγησης.

ΠΡΟΔΙΑΓΡΑΦΕΣ ΠΡΟΙΟΝΤΟΣ

Μέγιστο βάρος χρήστη	150 κιλά / 330 λίβρες
Μέγιστο βάρος άσκησης	100 κιλά / 220 λίβρες
Βάρος Προϊόντος	246 κιλά / 542 λίβρες
Συνολικές διαστάσεις (Μ x Π x Υ)*	150,0 x 118,0 x 170,5 cm / 59,1″ x 46,5″ x 67,1″

* Εξασφαλίστε ελάχιστο πλάτος 0,6 μέτρων (24") για πρόσβαση σε και πέρασμα γύρω από τον εξοπλισμό ενδυνάμωσης Vision. Σημειώστε ότι το συνιστώμενο από την νομοθεσία των ΗΠΑ (Νόμος για τους Αμερικανούς με Αναπηρίες, ADA) ελεύθερο πλάτος για άτομα σε αναπηρικό αμαξίδιο είναι 0,91 μέτρα (36").

ΣΥΝΑΡΜΟΛΟΓΗΣΗ

visionfitness.com

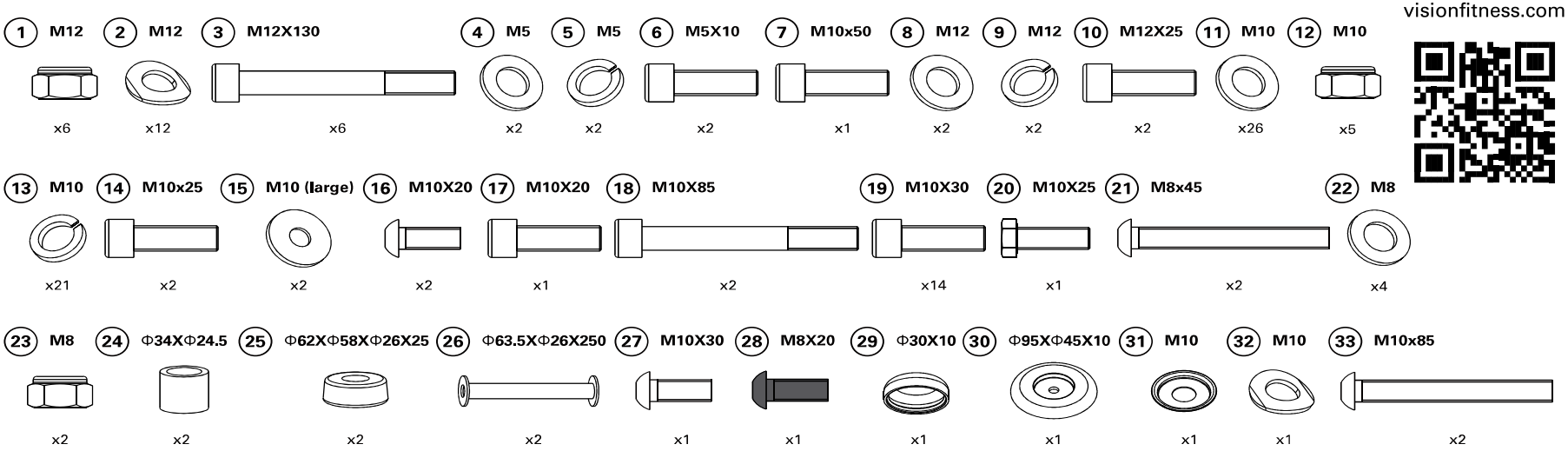

ΕΡΓΑΛΕΙΑ ΠΟΥ ΧΡΕΙΑΖΟΝΤΑΙ ΓΙΑ ΤΗΝ ΣΥΝΑΡΜΟΛΟΓΗΣΗ (δεν περιλαμβάνονται)

Κλειδί L άλλεν4mm-		Κατσαβίδι Phillips	
Κλειδί L άλλεν5mm -		Κλειδί ανοιχτού άκρου 13MM	
Κλειδί L άλλεν6mm-		Κλειδί ανοιχτού άκρου 17MM	
Κλειδί L άλλεν8mm -	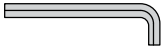	Κλειδί ανοιχτού άκρου 19mm	



ΣΥΝΑΡΜΟΛΟΓΗΣΗ

1

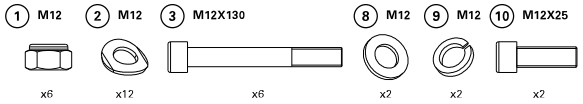

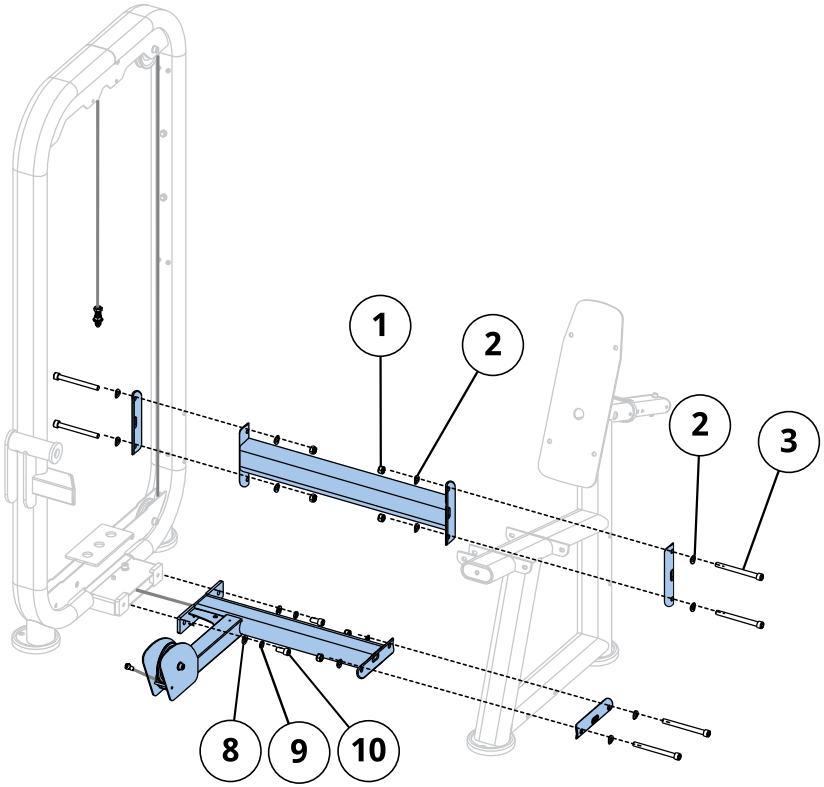

2

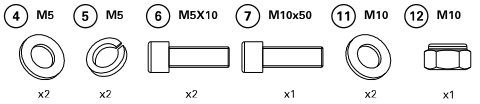

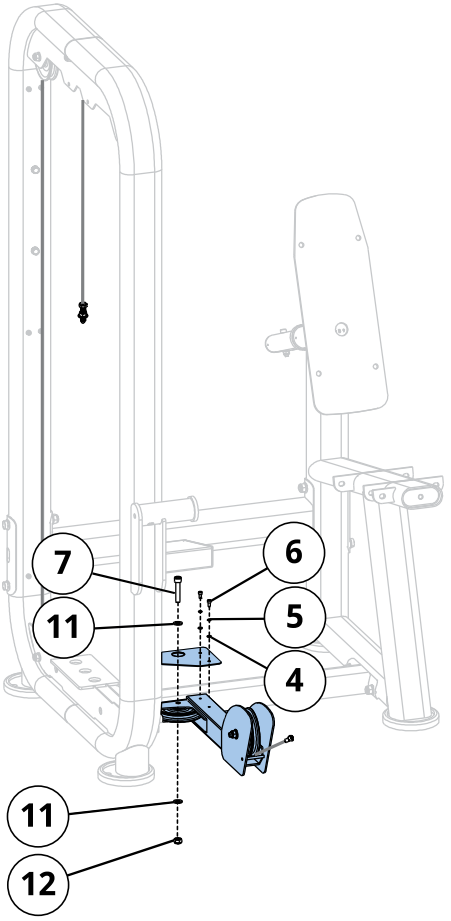

ΣΥΝΑΡΜΟΛΟΓΗΣΗ

3

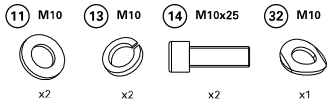

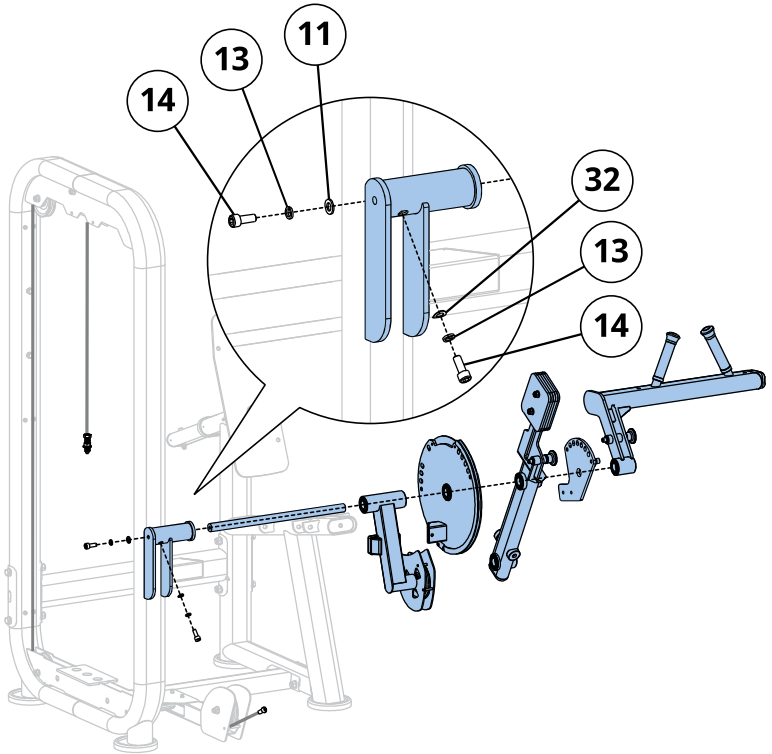

4

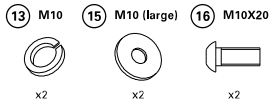

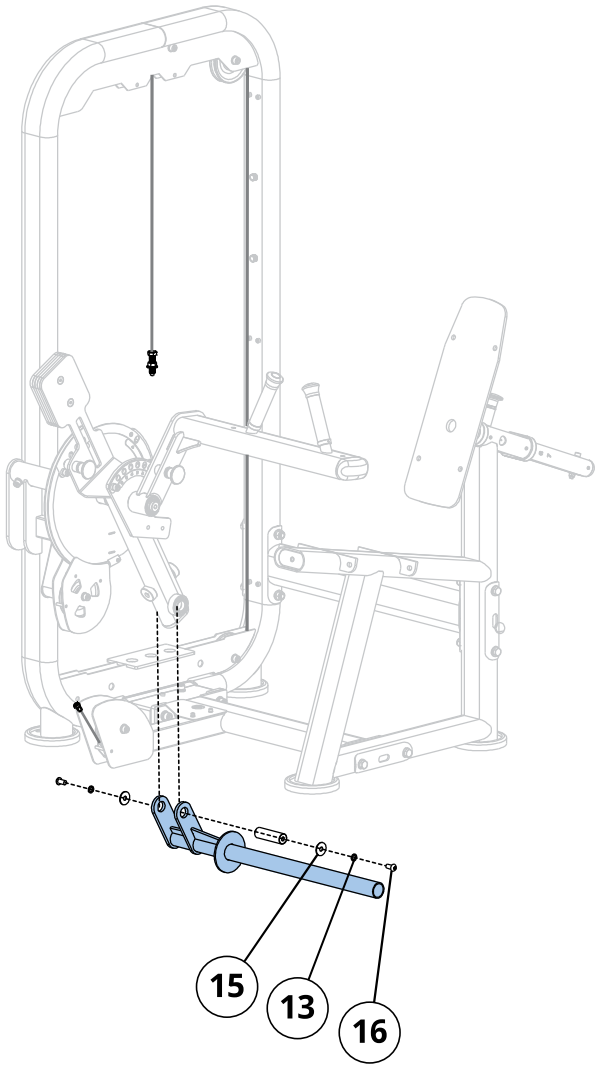

ΣΥΝΑΡΜΟΛΟΓΗΣΗ

5

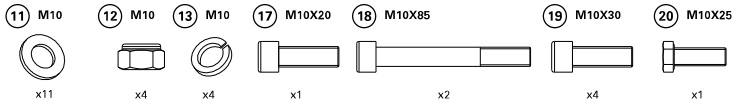

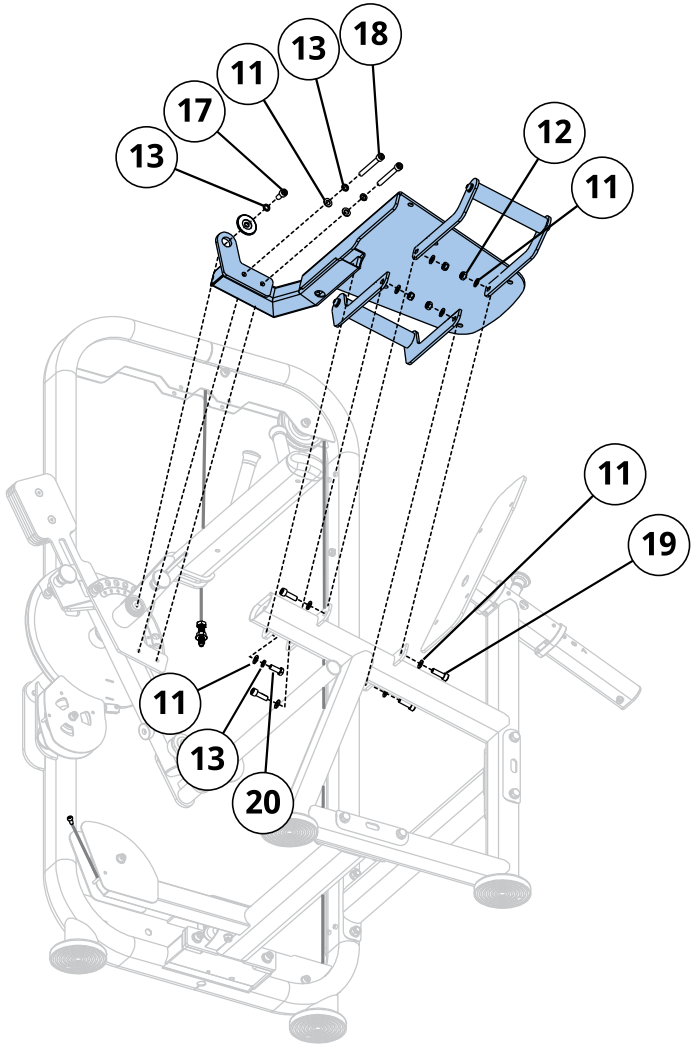

6

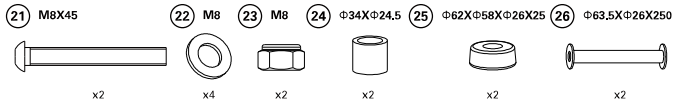

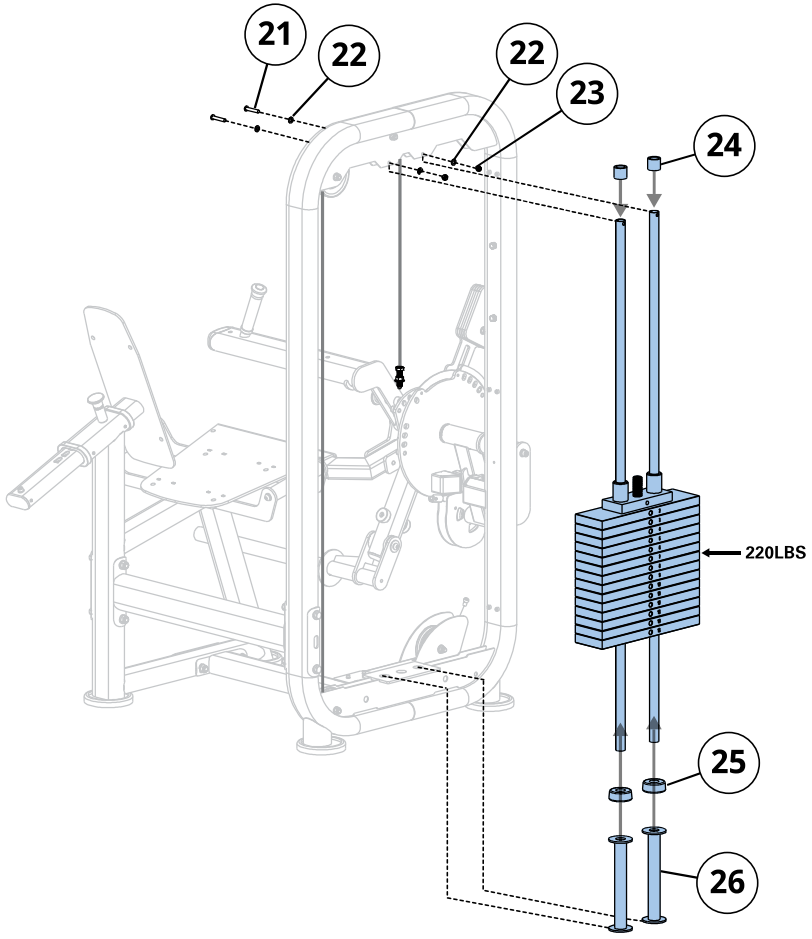

ΣΥΝΑΡΜΟΛΟΓΗΣΗ

7

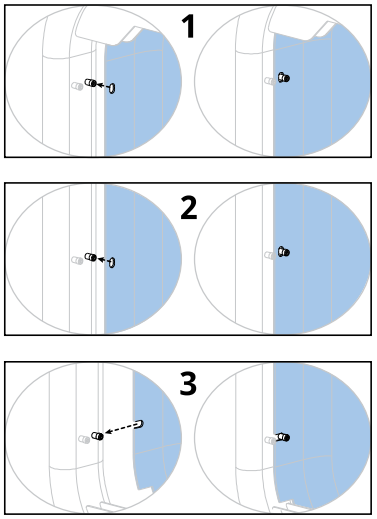

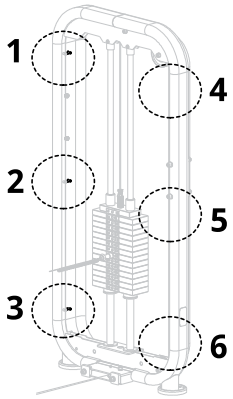

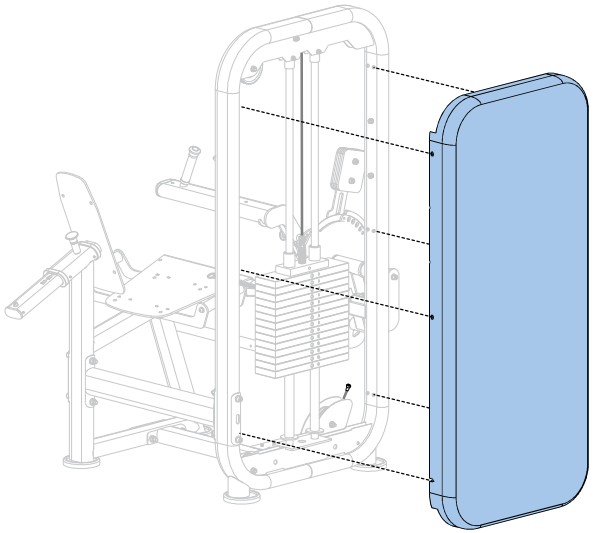

8

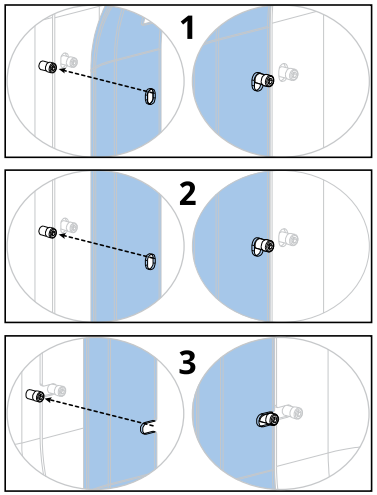

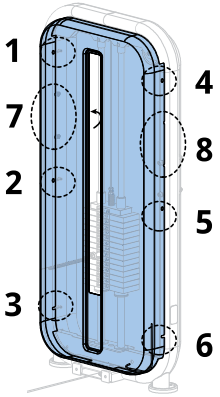

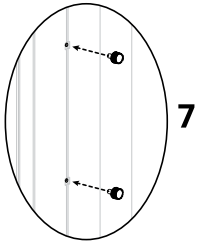

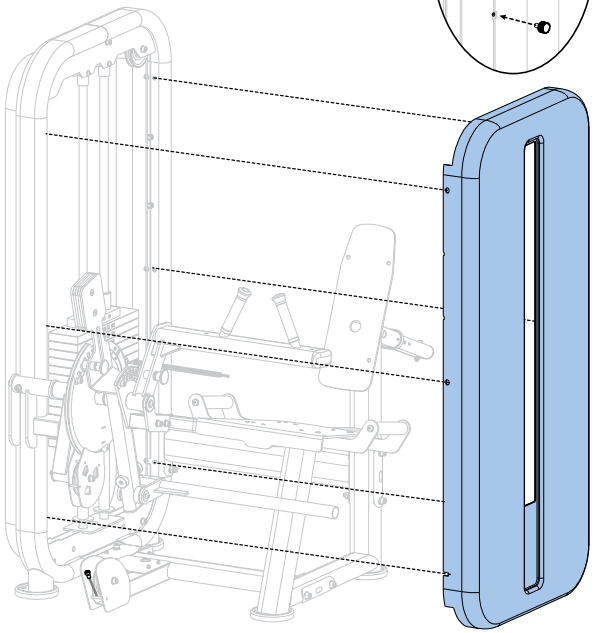

ΣΥΝΑΡΜΟΛΟΓΗΣΗ

9

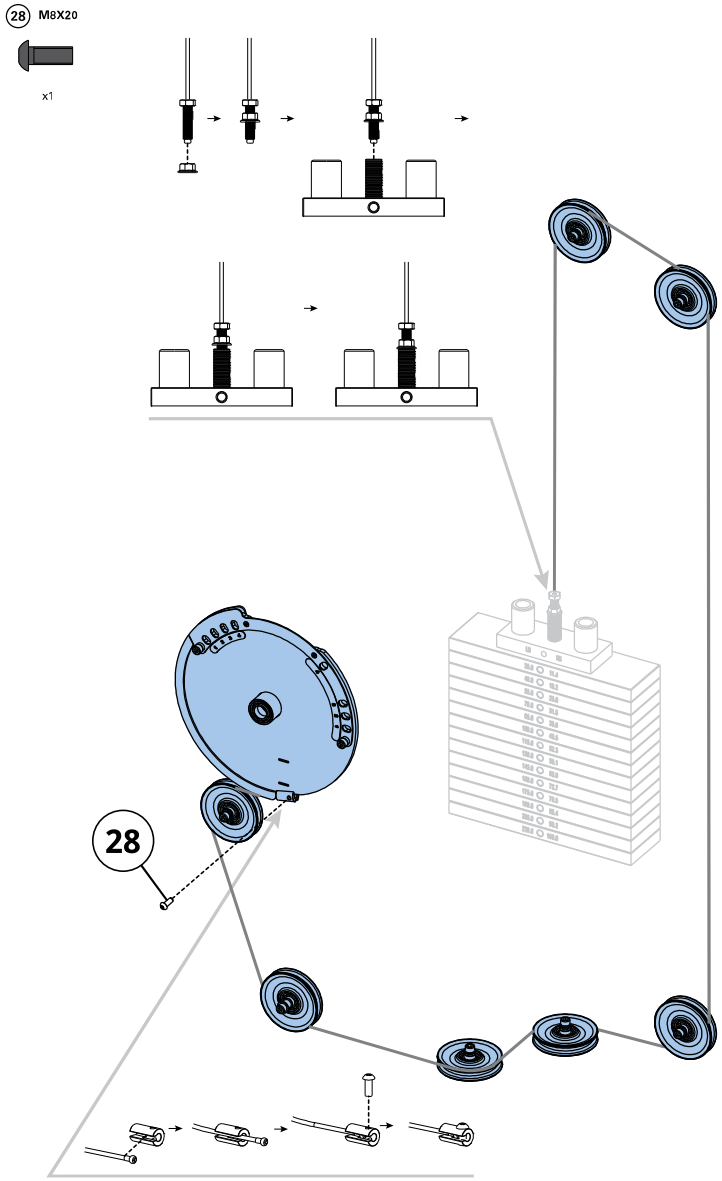

10

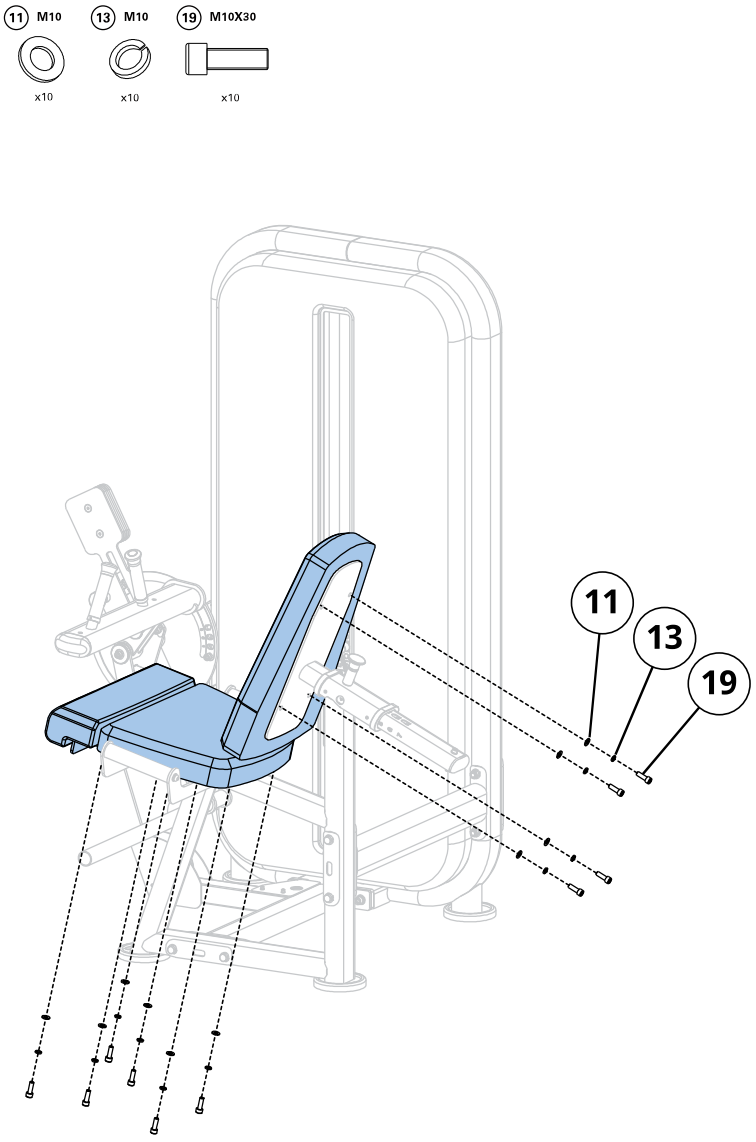

ΣΥΝΑΡΜΟΛΟΓΗΣΗ

11

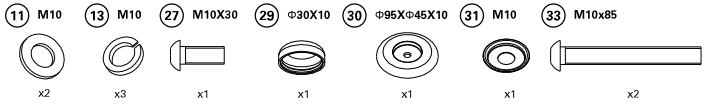

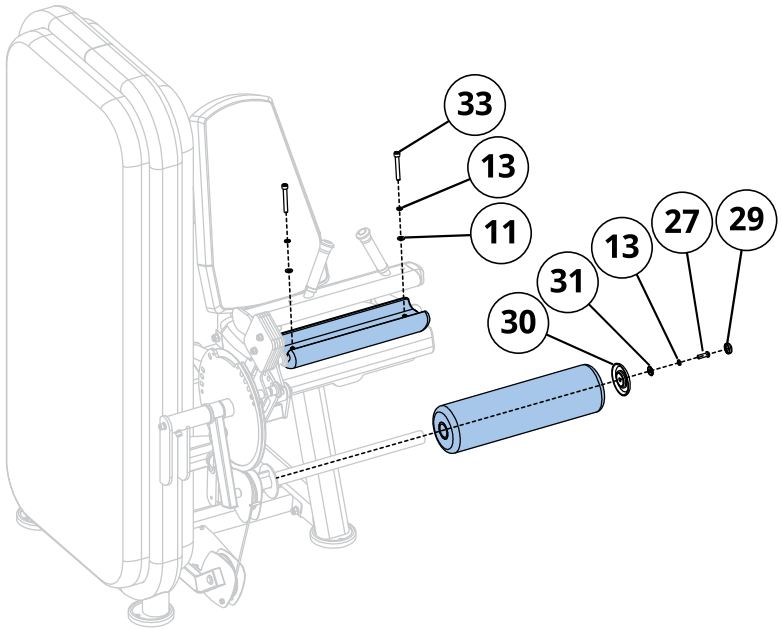

Η ΣΥΝΑΡΜΟΛΟΓΗΣΗ ΟΛΟΚΛΗΡΩΘΗΚΕ

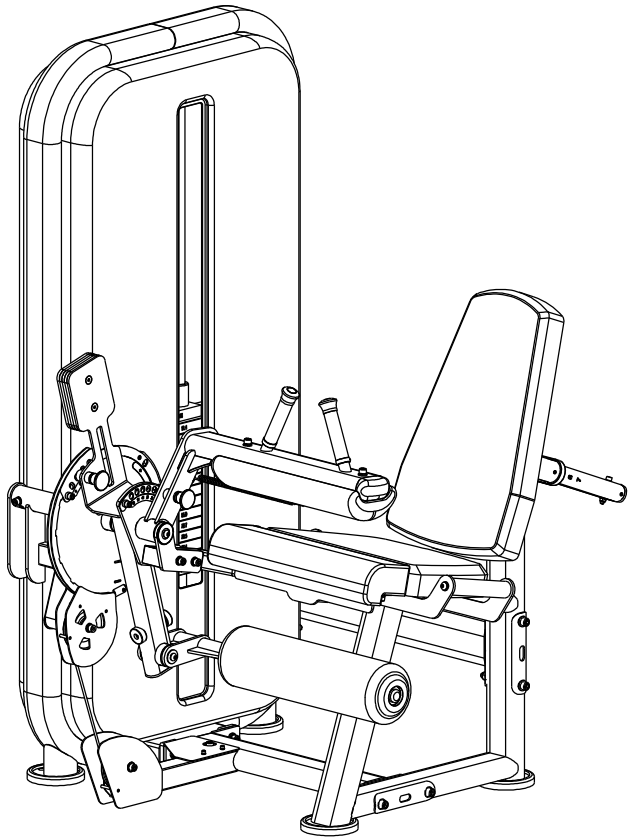

INFORMACJE O PRODUKTACH

WAŻNE INFORMACJE DOTYCZĄCE BEZPIECZEŃSTWA

Nabywca produktów firmy Vision ponosi wyłączną odpowiedzialność za przeszkolenie wszystkich osób, niezależnie od tego, czy są one użytkownikami końcowymi, czy też personelem nadzorującym, w zakresie właściwego użytkowania sprzętu.

Zaleca się, aby wszyscy użytkownicy sprzętu do ćwiczeń Vision byli zapoznawani z poniższymi informacjami przed rozpoczęciem korzystania z niego.

Nie należy używać żadnych urządzeń w sposób inny niż zaplanowany lub zamierzony przez producenta. Aby zapobiec obrażeniom ciała, konieczne jest prawidłowe używanie sprzętu Vision.

INSTALACJA

1. STABILNA I RÓWNA POWIERZCHNIA: Sprzęt do ćwiczeń firmy Vision musi być zamontowany na stabilnej podstawie i odpowiednio wypoziomowany.
2. **SPRZĘT ZABEZPIECZAJĄCY: Producent zaleca, aby wszystkie stacjonarne urządzenia do ćwiczeń wytrzymałościowych firmy Vision były mocowane do podłoża w celu ustabilizowania sprzętu i wyeliminowania kołysania się lub przechylania. Czynności te muszą być przeprowadzone przez licencjonowanego wykonawcę.**
3. W żadnym wypadku nie należy przesuwać sprzętu po podłodze z powodu ryzyka przewrócenia. Należy stosować właściwe techniki obchodzenia się z materiałami i urządzeniami zalecane przez Administrację Bezpieczeństwa i Higieny Pracy (OSHA).

   Wszystkie punkty kotwiczenia muszą wytrzymywać obciążenie 340 kg (3,3 kN) siły wyrywającej.

KONSERWACJA

1. NIE WOLNO używać sprzętu, który jest uszkodzony, zużyty lub ma zepsute części. Należy używać wyłącznie części zamiennych dostarczonych przez lokalnego sprzedawcę urządzeń Vision w danym kraju.
2. NALEŻY ZACHOWAĆ ETYKIETY I TABLICZKI ZNAMIONOWE: nie wolno usuwać etykiet z żadnego powodu. Zawierają one ważne informacje. W przypadku ich braku lub nieczytelności należy skontaktować się ze sprzedawcą firmy Vision w celu ich wymiany.
3. SERWISOWANIE CAŁEGO SPRZĘTU: konserwacja profilaktyczna jest kluczem do sprawnego działania urządzenia oraz ograniczenia do minimum odpowiedzialności użytkownika. Sprzęt należy poddawać regularnym przeglądom.
4. Należy dopilnować, aby każda osoba dokonująca dowolnego rodzaju regulacji, konserwacji lub napraw była do tego uprawniona.

UWAGI DODATKOWE

Sprzęt ten może być używany wyłącznie w strefach nadzorowanych, w których dostęp i kontrola są regulowane przez właściciela. Do właściciela należy ustalenie, kto ma dostęp do tego sprzętu treningowego. Właściciel powinien wziąć pod uwagę stopień niezawodności, wiek, doświadczenie, itp. osoby korzystającej ze sprzętu.

Niniejszy sprzęt treningowy spełnia normy przemysłowe dotyczące stabilności, gdy jest używany zgodnie z jego przeznaczeniem i zgodnie z instrukcjami dostarczonymi przez producenta.

To urządzenie jest przeznaczone wyłącznie do użytku w pomieszczeniach. To urządzenie treningowe jest produktem klasy S (przeznaczonym do użytku w środowisku komercyjnym, takim jak klub fitness). To urządzenie treningowe jest zgodne z normami EN ISO 20957-1:2013 i EN ISO 20957-2:2021.

ROZPAKOWANIE

Dziękujemy za zakup produktu Vision Fitness. Urządzenie zostało sprawdzone przed zapakowaniem. Urządzenie jest dostarczane w kilku częściach, co ułatwia pakowanie maszyny. Przed montażem należy sprawdzić wszystkie elementy, dopasowując je do schematów złożeniowych. Ostrożnie wyjąć urządzenie z tego opakowania i zutylizować materiały opakowaniowe zgodnie z lokalnymi przepisami. Urządzenie treningowe musi zostać zmontowane przez przeszkolony zespół montażowy lub wstępnie zmontowane przed dostawą.

PRZESTROGA

Aby uniknąć obrażeń ciała i uszkodzenia elementów ramy, należy skorzystać z pomocy przy wyjmowaniu elementów ramy z opakowania. Należy upewnić się, że urządzenie zostanie zamontowane na stabilnym podłożu i właściwie je wypoziomować. Należy zapewnić minimalną szerokość wolnej przestrzeni wynoszącą 0,6 m (24") w celu umożliwienia dostępu do sprzętu Vision i przechodzenia wokół niego. Należy pamiętać, że w przypadku osób poruszających się na wózkach inwalidzkich zalecana przez ADA szerokość wolnej przestrzeni to 0,91 m (36").

GWARANCJA

Jako obietnicę jakości Vision oferuje gwarancję na wszystko, co robimy. Skontaktuj się z lokalnym autoryzowanym dealerem Vision, aby dowiedzieć się, jak chronimy twoją wizję sprawności fizycznej dziś, jutro i za kilka lat.

⚠ UWAGA

NIESTOSOWANIE SIĘ DO TYCH ZALECEŃ MOŻE DOPROWADZIĆ DO POWAŻNYCH URAZÓW!

1. Utrzymuj dzieci poniżej 14 roku życia z dala od urządzenia. Młodzież może korzystać z urządzenia wyłącznie pod nadzorem osób dorosłych.
2. Urządzenie to nie jest przeznaczone do użytkowania przez osoby o ograniczonych zdolnościach fizycznych, czuciowych, psychicznych lub bez doświadczenia i wiedzy, chyba że będą one nadzorowane lub zostaną poinstruowane na temat korzystania z urządzenia przez osobę odpowiedzialną za ich bezpieczeństwo.
3. Przed przystąpieniem do ćwiczeń należy zapoznać się z treścią niniejszej etykiety i wykonać zalecane czynności.
4. Sprawdzić urządzenie przed użyciem. NIE stosować urządzenia, jeżeli wydaje się, że jest ono uszkodzone lub niesprawne.
5. Nie przekraczać udźwigu tego sprzętu.
6. Upewnić się, że selektor obciążenia jest całkowicie włożony.
7. W przypadku wykrycia usterek, nie korzystać z urządzenia.
8. NIGDY nie należy używać dodatkowych akcesoriów do zwiększania obciążenia.
9. Wynikiem nieprawidłowego lub nadmiernego treningu mogą być urazy zdrowotne. Należy zaprzestać ćwiczeń w razie wystąpienia niepokojących objawów. Przed rozpoczęciem treningu należy skonsultować się z lekarzem.
10. Ręce, palce, włosy i ubrania należy utrzymywać z dala od ruchomych części.
11. Należy przez cały czas stosować regulowane ograniczniki, o ile występują.
12. Przed treningiem sprawdzić ustawienie wszelkich regulowanych mechanizmów (ograniczniki, siedzenie, podkładki drążki itd.) aby zapobiec ich przypadkowemu przemieszczeniu.
13. Producent zaleca, kotwienie tego urządzenia w celu wyeliminowania możliwości kołysania lub przewracania się. Należy skorzystać z usług licencjonowanego wykonawcy.
14. JW przypadku niezakotwienia maszyny, zabrania się mocowania na urządzeniu gum oporowych, pasów, lin, itp. ponieważ może to spowodować poważne obrażenia. Zabrania się używania urządzenia w charakterze wsparcia podczas rozciągania, gdyż może to spowodować poważne obrażenia.
15. NIE NALEŻY USUWAĆ TEJ ETYKIETY. WYMIENIĆ W RAZIE USZKODZENIA LUB BRAKU CZYTELNOŚCI.

INFORMACJE O PRODUKTACH

PRAWIDŁOWE UŻYCIE

1. Nie przekraczać limitów masy urządzenia do ćwiczeń.
2. W razie potrzeby ustawić ograniczniki bezpieczeństwa na odpowiedniej wysokości.
3. W stosownych przypadkach należy wyregulować podkładki siedzenia, podkładki na nogi, podnóżki, zakres regulacji ruchu lub wszelkie inne mechanizmy do wygodnej pozycji wyjściowej. Upewnić się, że mechanizm nastawczy jest w pełni zatrzaśnięty, aby zapobiec niezamierzonym ruchom i obrażeniom.
4. Usiąść na ławce (jeśli dotyczy) i ustawić się w odpowiedniej pozycji do ćwiczeń.
5. Nie należy ćwiczyć z ciężarem większym, niż można bezpiecznie podnosić i kontrolować.
6. Ćwiczyć w sposób kontrolowany.
7. Przywrócić obciążenie do w pełni podpartego położenia wyjściowego.

OBSZAR TRENINGU

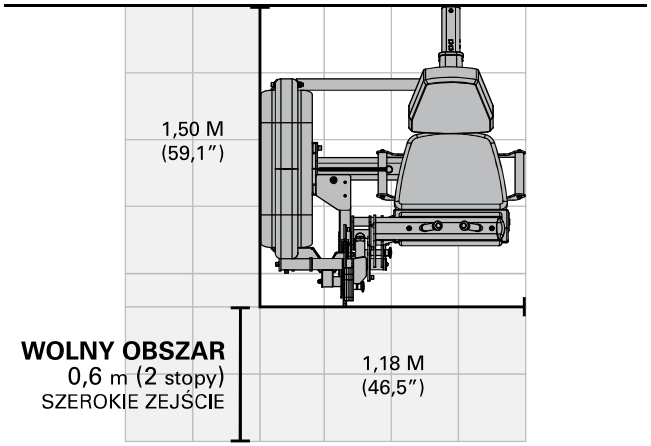

LISTA KONTROLNA KONSERWACJI

DZIAŁANIE	CZĘSTOTLIWOŚĆ
Sprawdzić przewody [2]	Codziennie
Wyczyścić prowadnice drążków	Co miesiąc
Sprawdzić sprzęt	Co miesiąc
Sprawdzić ramę	Dwa razy w roku
Wyczyścić urządzenie	W razie potrzeby
Wyczyścić uchwyty[1]	W razie potrzeby
Nasmarować prowadnice drążków[3]	W razie potrzeby

[1] Obicia i uchwyty należy czyścić łagodnym mydłem z wodą lub środkiem czyszczącym niezawierającym amoniaku.

[2] Linki należy sprawdzać pod kątem pęknięć i wystrzępienia, a w razie ich wystąpienia niezwłocznie wymienić. Jeżeli występuje nadmierny luz, linkę należy napiąć bez podnoszenia płyty głowicy.

[3] Prowadnice drążków należy smarować środkiem smarnym na bazie teflonu. Nałożyć smar na bawełnianą ściereczkę, a następnie nakładać na prowadnice drążków ruchami w górę i w dół.

SPECYFIKACJE PRODUKTU

Maksymalna masa ciała użytkownika	150 kg / 330 funtów
Maksymalna waga treningowa	100 kg / 220 funtów
Waga produktu	246 kg / 542 funtów
Wymiary całkowite (dł. x szer. x wys.)*	150,0 x 118,0 x 170,5 cm / 59,1" x 46,5" x 67,1"

* Zapewnić minimalną szerokość wolnej przestrzeni wynoszącą 0,6 m (24") w celu umożliwienia dostępu do sprzętu Vision i przechodzenia wokół niego. Należy pamiętać, że w przypadku osób poruszających się na wózkach inwalidzkich zalecana przez ADA szerokość wolnej przestrzeni to 0,91 m (36").

MONTAŻ

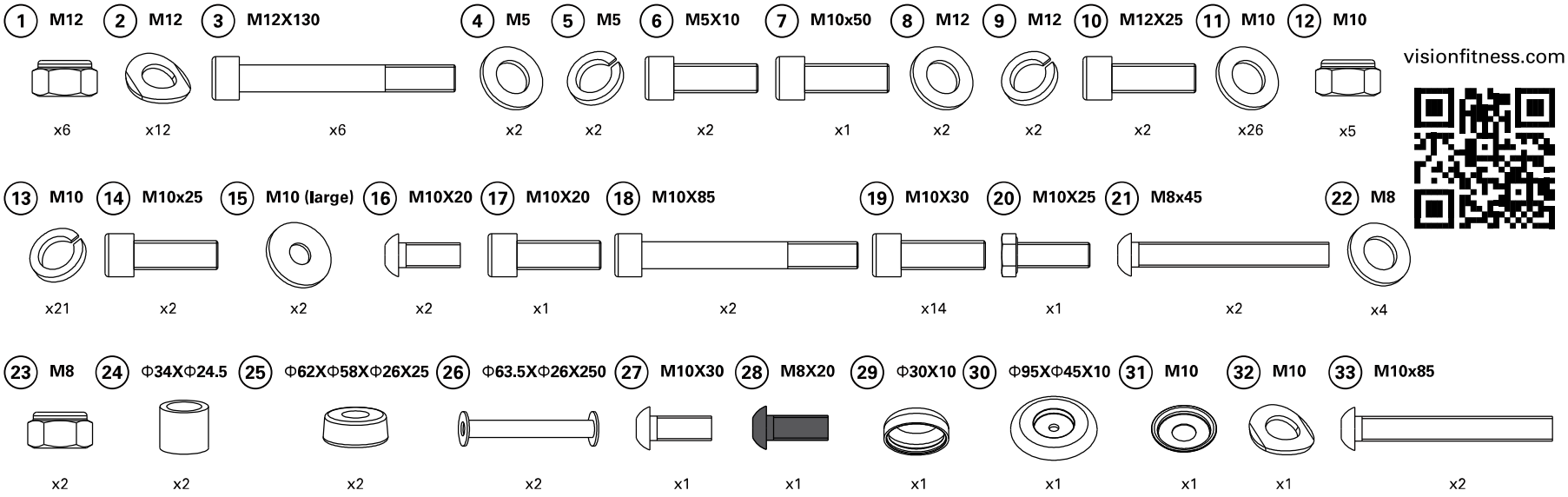

visionfitness.com

NARZĘDZIA WYMAGANE DO MONTAŻU (niedołączone do zestawu)

Klucz imbusowy w kształcie litery L – 4 mm		Śrubokręt krzyżakowy	
Klucz imbusowy w kształcie litery L – 5 mm	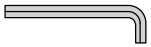	Klucz płaski 13 mm	
Klucz imbusowy w kształcie litery L – 6 mm		Klucz płaski 17 mm	
Klucz imbusowy w kształcie litery L – 8 mm		Klucz płaski 19 mm	



MONTAŻ

1

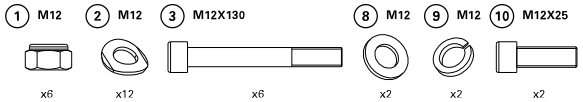
1 M12
2 M12
3 M12X130
8 M12
9 M12
10 M12X25
x6
x12
x6
x2
x2
x2

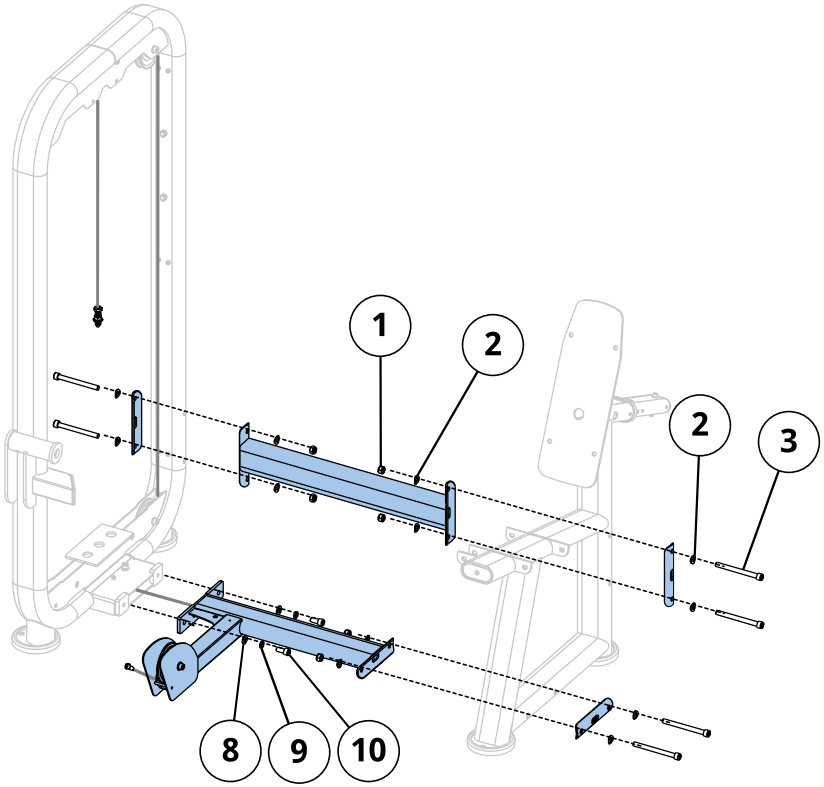
1
2
2
3
8
9
10

2

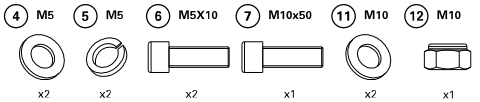
4 M5
5 M5
6 M5X10
7 M10x50
11 M10
12 M10
x2
x2
x2
x1
x2
x1

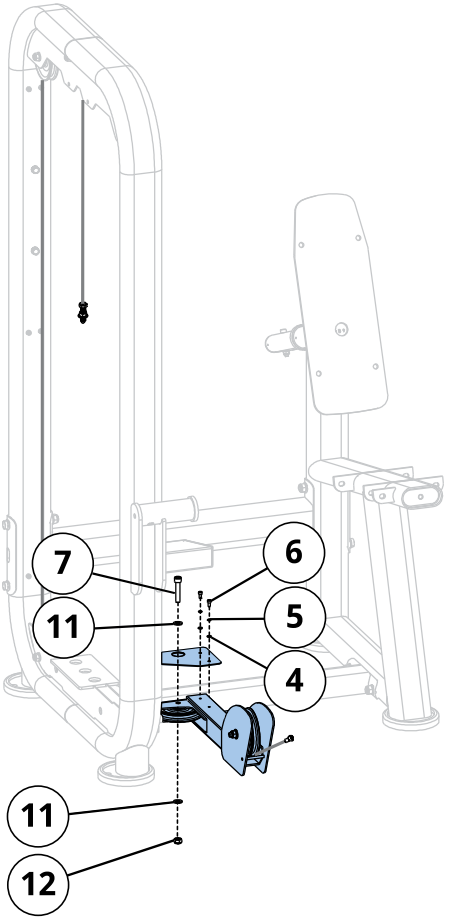
7
6
11
5
4
11
12

MONTAŻ

3

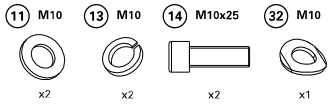
11 M10
13 M10
14 M10x25
32 M10
x2
x2
x2
x1

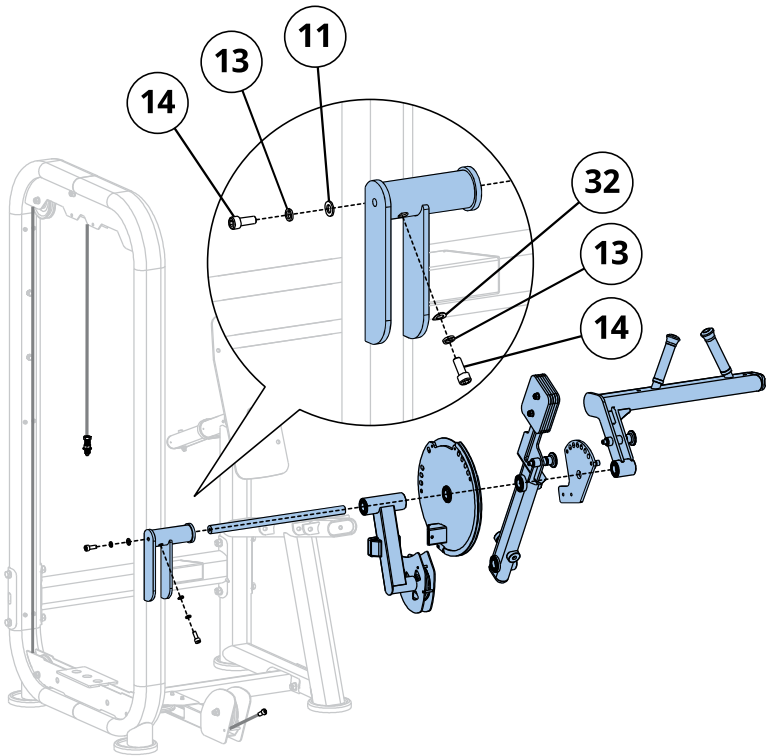
11
13
14
32
13
14

4

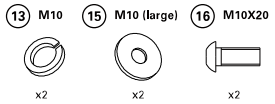
13 M10
15 M10 (large)
16 M10X20
x2
x2
x2

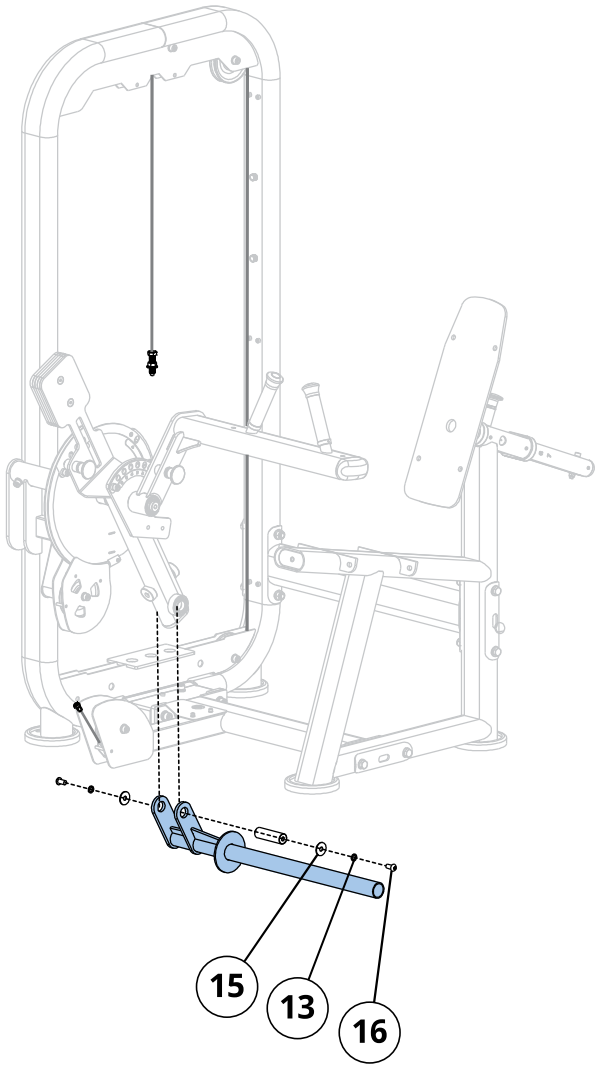
15
13
16

MONTAŻ

5

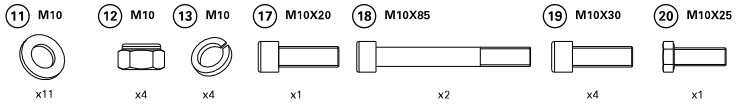
11 M10
x11
12 M10
x4
13 M10
x4
17 M10X20
x1
18 M10X85
x2
19 M10X30
x4
20 M10X25
x1

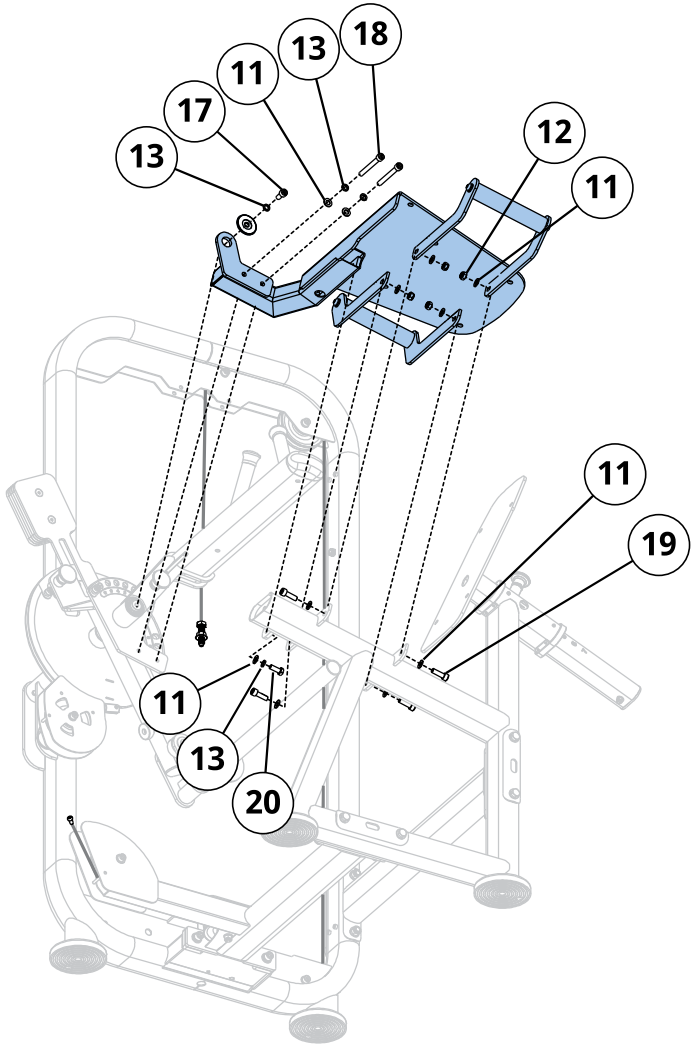
18
13
11
17
13
12
11
11
19
11
13
20

6

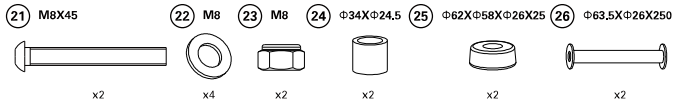
21 M8X45
x2
22 M8
x4
23 M8
x2
24 Φ34XΦ24.5
x2
25 Φ62XΦ58XΦ26X25
x2
26 Φ63.5XΦ26X250
x2

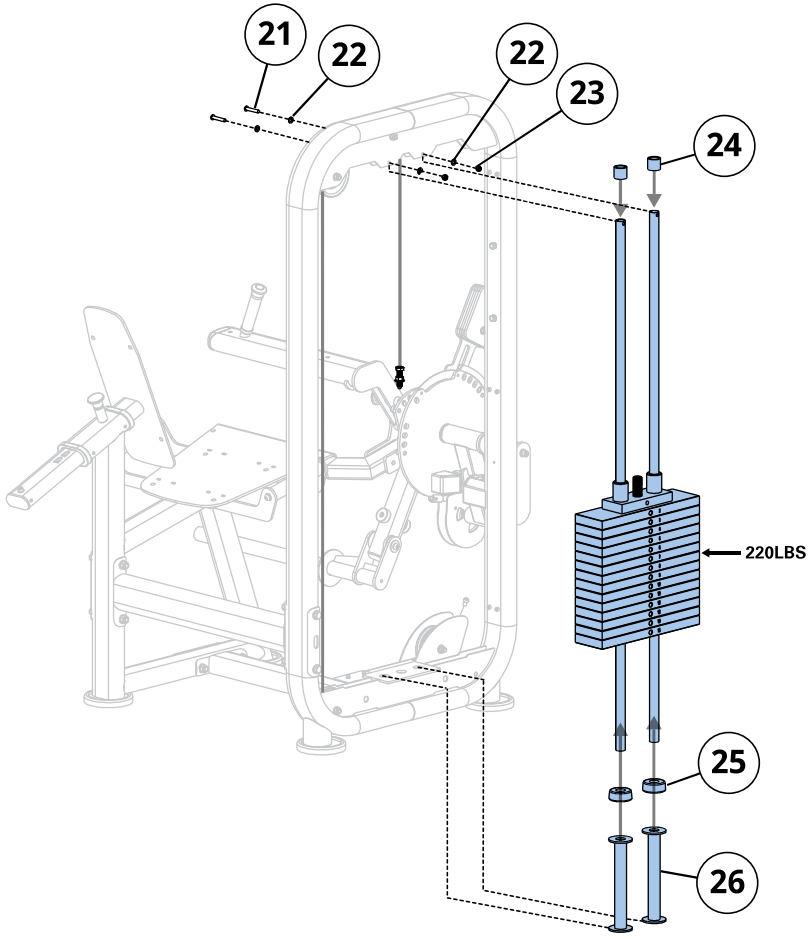
21
22
22
23
24
220LBS
25
26

MONTAŻ

7

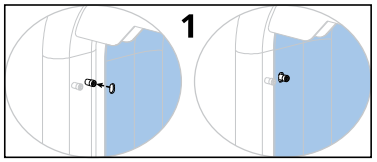

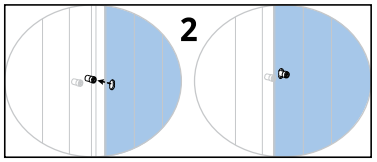

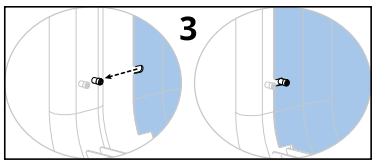

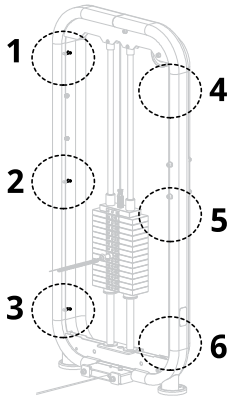

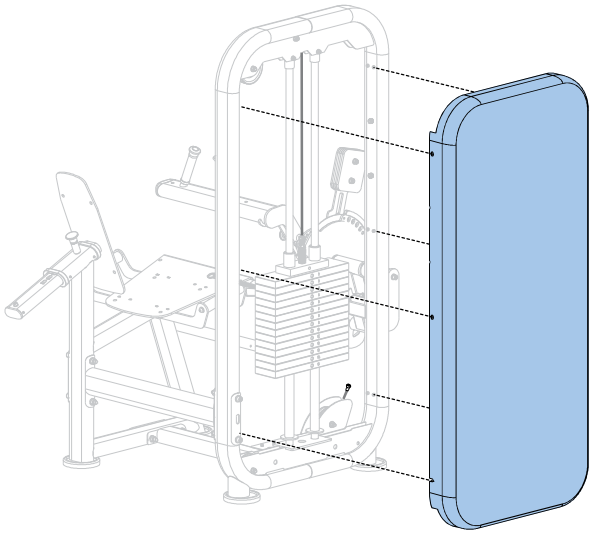

8

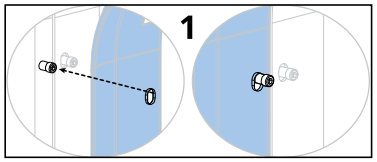

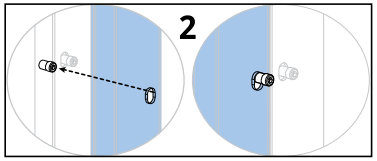

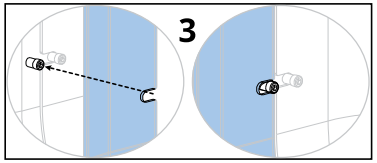

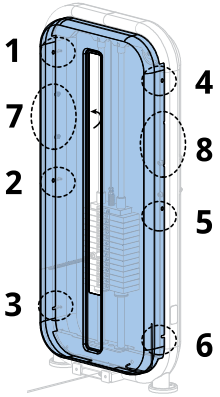

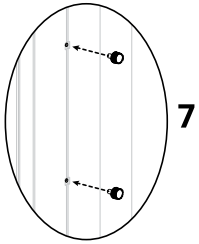

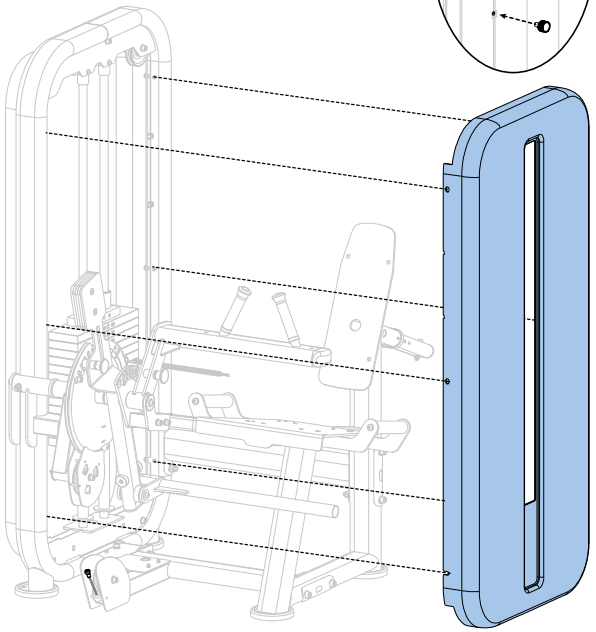

MONTAŻ

9

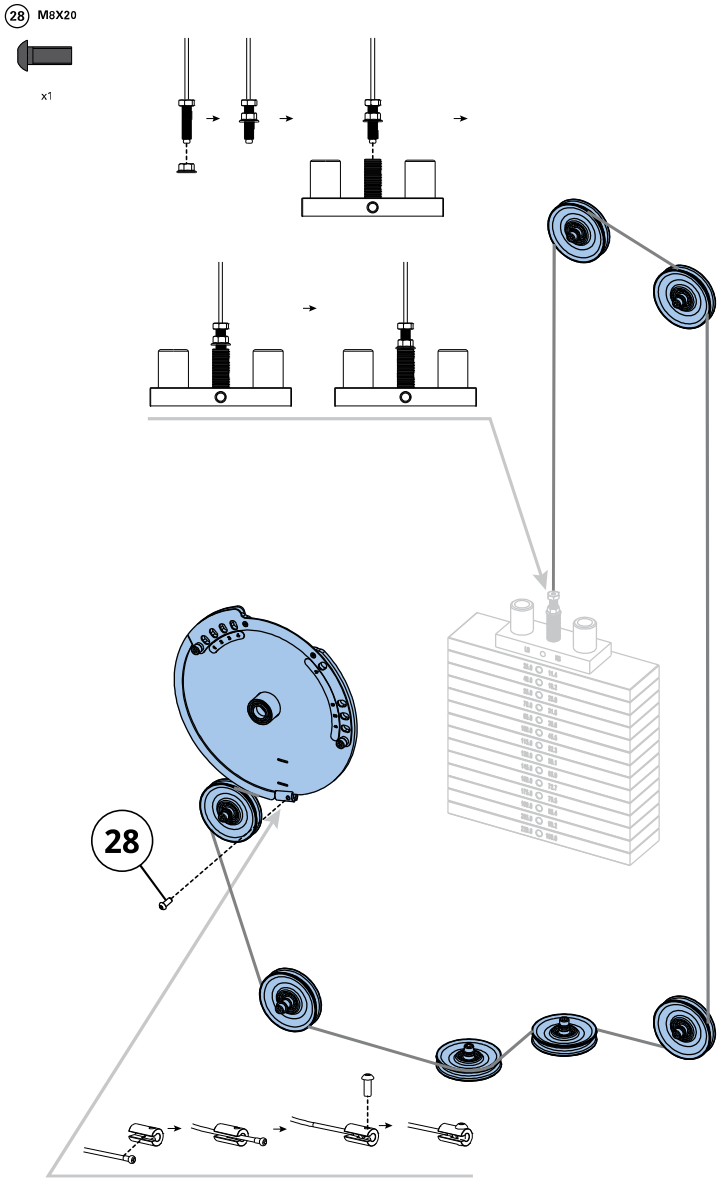

10

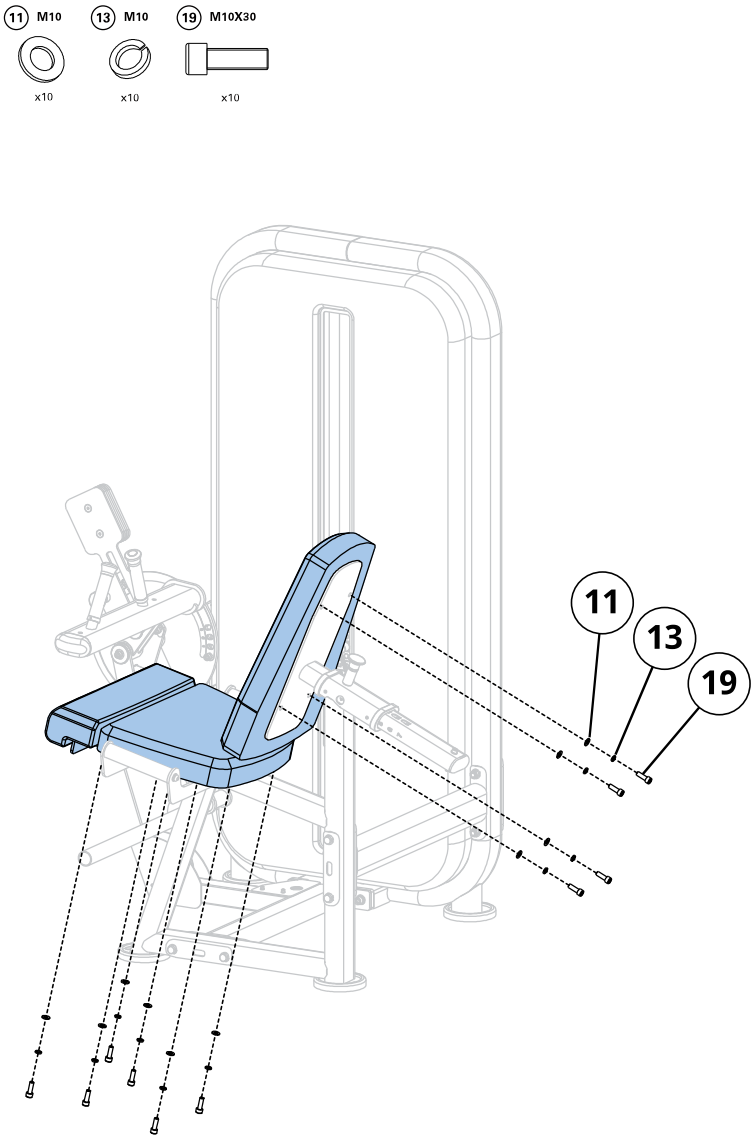

MONTAŻ

11

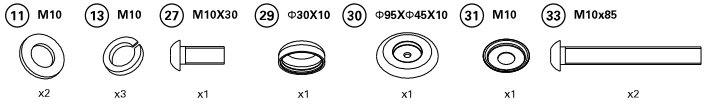

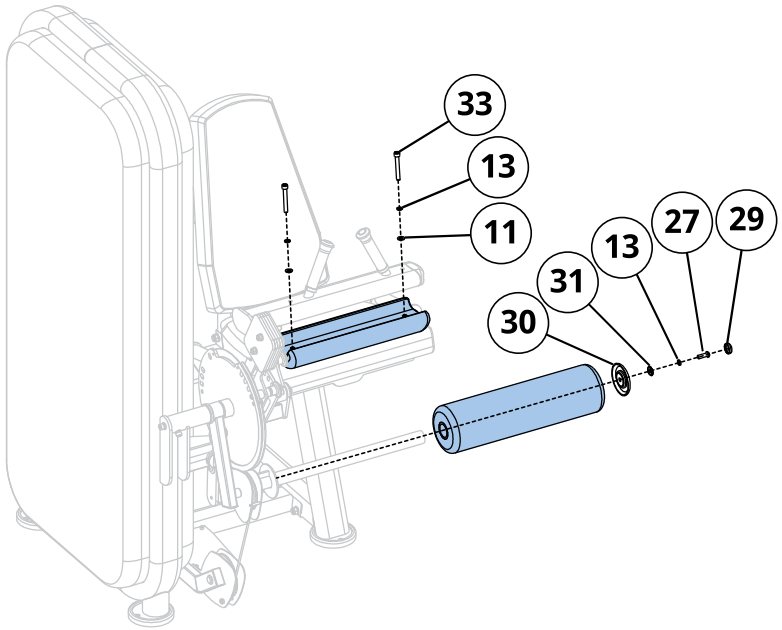

MONTAŻ UKOŃCZONY

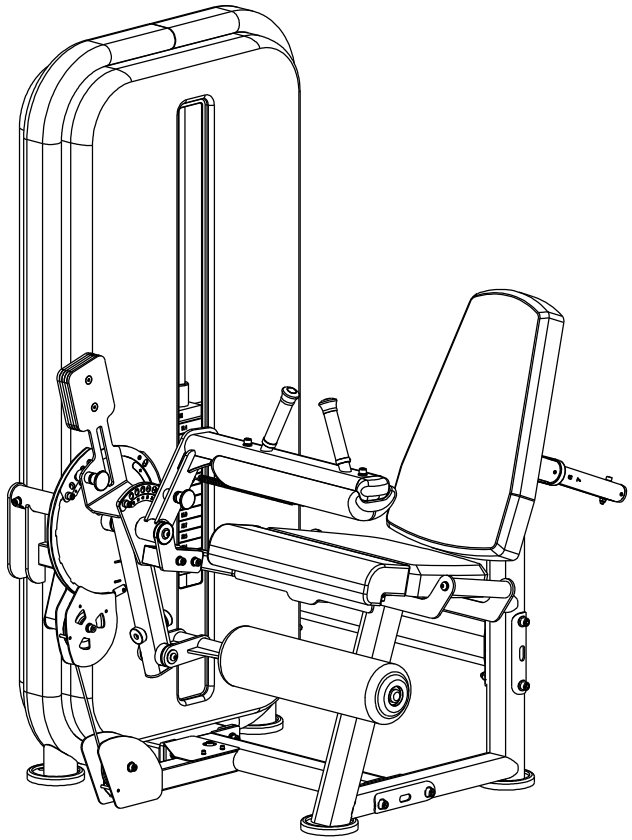

INFORMAÇÕES DO PRODUTO

INFORMAÇÕES IMPORTANTES SOBRE SEGURANÇA

É de exclusiva responsabilidade do comprador dos produtos Vision instruir todas as pessoas, sejam elas usuários finais ou pessoal de supervisão, sobre o uso adequado do equipamento.

Recomenda-se que todos os usuários do equipamento de exercícios Vision estejam avisados das seguintes informações antes da sua utilização.

Não use um equipamento de outra forma que não tenha sido projetado ou pretendido pelo fabricante. É imperativo que o equipamento Vision seja usado adequadamente para evitar ferimentos.

INSTALAÇÃO

1. SUPERFÍCIE ESTÁVEL E NIVELADA: O equipamento de exercícios Vision deve ser instalado sobre uma base estável e adequadamente nivelada.
2. **FIXAÇÃO DO EQUIPAMENTO: O fabricante recomenda que todos os equipamentos de musculação Vision estacionários sejam fixados ao piso para estabilizar o equipamento e eliminar balanços ou tombamento. Isso deve ser realizado por um empreiteiro licenciado.**
3. Sob nenhuma circunstância você deve deslizar o equipamento pelo piso devido ao risco de tombamento. Use técnicas e equipamentos adequados de manuseio de materiais recomendados pela Administração de Segurança e Saúde Ocupacional (OSHA).

   Todos os pontos de ancoragem devem ser capazes de suportar uma força de tração de 750 lb (3,3 kN).

MANUTENÇÃO

1. NÃO utilize um equipamento que esteja danificado ou tenha peças gastas ou quebradas. Utilize apenas peças de reposição fornecidas pelo revendedor Vision local do seu país.
2. CONSERVE AS ETIQUETAS E PLACAS: Não remova etiquetas por razão alguma. Elas contêm informações importantes. Se estiverem ilegíveis ou ausentes, entre em contato com seu revendedor Vision para substituição.
3. FAÇA A MANUTENÇÃO DE TODO O EQUIPAMENTO: A manutenção preventiva é a chave para a boa operação do equipamento bem como para manter a mínima confiabilidade. O equipamento precisa ser inspecionado em intervalos regulares.
4. Assegure-se de que qualquer pessoa, que faça ajustes ou realize manutenção ou reparo de qualquer tipo, esteja qualificada para este fim.

NOTAS ADICIONAIS

Este equipamento só deve ser usado em áreas supervisionadas onde o acesso e o controle sejam especificamente regulados pelo proprietário. Cabe ao proprietário determinar quem tem permissão para acessar este equipamento de treinamento. O proprietário deve considerar o grau de confiabilidade, a idade, a experiência etc. de um usuário.

Este equipamento de treinamento atende aos padrões da indústria para estabilidade quando usado para a finalidade a que se destina, de acordo com as instruções fornecidas pelo fabricante.

Este equipamento destina-se apenas para uso interno. Este equipamento de treinamento é um produto Classe S (projetado para ser utilizado em um ambiente comercial, como uma academia de ginástica). Este equipamento de treino está em conformidade com as normas EN ISO 20957-1:2013 e EN ISO 20957-2:2021.

RETIRADA DA EMBALAGEM

Obrigado por adquirir um produto Vision Fitness. Ele é inspecionado antes de ser embalado. É enviado em várias partes para facilitar a embalagem compacta da máquina. Antes da montagem, confirme todos os componentes correlacionando-os com os diagramas explodidos. Retire cuidadosamente a unidade da caixa e descarte os materiais de embalagem de acordo com as leis locais. O dispositivo de exercícios deve ser montado por uma equipe de montagem treinada ou pré-montado antes da entrega.

CUIDADO

Para evitar ferimentos pessoais e danos nos componentes da estrutura, certifique-se de ter assistência adequada para remover as peças da estrutura desta caixa. Certifique-se de instalar o equipamento sobre uma base estável e nivelar adequadamente a máquina. Garanta uma largura mínima de espaço de 0,6 m (24") para acesso e passagem ao redor do equipamento de musculação Vision. Observe que 0,91 m (36") é a largura recomendada de espaço pela ADA (Americans With Disabilities Act [Lei dos Americanos Portadores de Deficiência]) para pessoas em cadeiras de rodas.

GARANTIA

Como promessa de qualidade, a Vision oferece garantias a todos os seus produtos. Entre em contato com o revendedor autorizado Vision local para descobrir como estamos protegendo a sua visão de fitness hoje, amanhã e nos próximos anos.

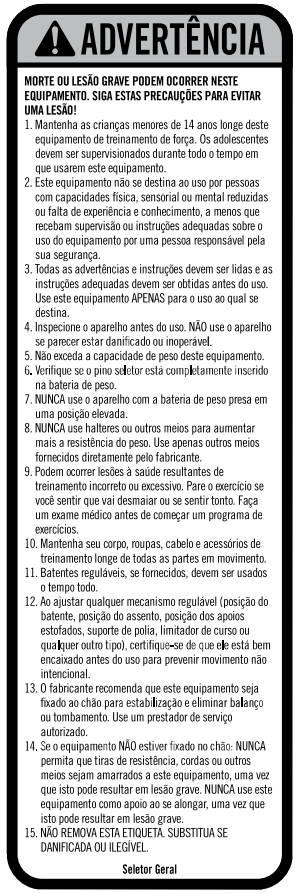

INFORMAÇÕES DO PRODUTO

USO ADEQUADO

1. Não exceda os limites de peso do dispositivo de exercícios.
2. Se aplicável, ajuste os batentes de segurança na altura apropriada.
3. Se aplicável, ajuste as almofadas de assento, almofadas de pernas, bases para pés, ajuste a amplitude de movimento ou qualquer outro tipo de mecanismo de ajuste para uma posição inicial confortável. Certifique-se de que o mecanismo de ajuste esteja totalmente engatado para evitar movimentos involuntários e evitar ferimentos.
4. Sente-se no banco (se aplicável) e fique na posição apropriada para o exercício.
5. Exercite-se não usando mais peso do que você pode levantar e controlar com segurança.
6. De forma controlada, realize os exercícios.
7. Retorne o peso à sua posição inicial totalmente apoiada.

ÁREA DE TREINAMENTO

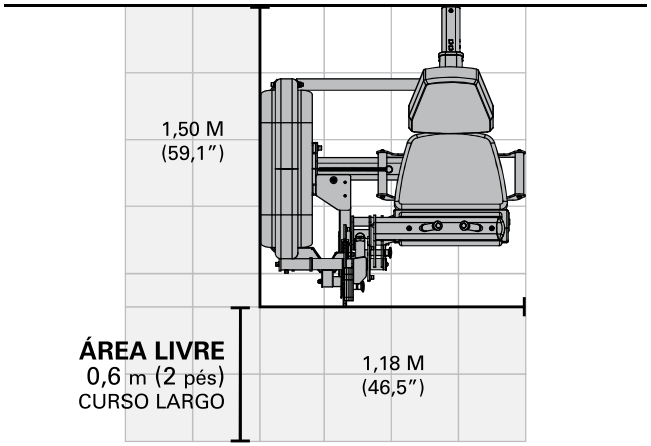

LISTA DE VERIFICAÇÃO DE MANUTENÇÃO

AÇÃO	FREQUÊNCIA
Inspecionar os cabos [2]	Diariamente
Limpar as hastes de guia	Mensalmente
Inspecionar as ferragens	Mensalmente
Inspecionar a estrutura	Semestralmente
Limpar a máquina	Conforme necessário
Limpar as pegas [1]	Conforme necessário
Lubrificar as hastes de guia [3]	Conforme necessário

[1] Os estofamentos e as pegas devem ser limpos com água e sabão neutro ou um produto de limpeza sem amônia.

[2] Os cabos devem ser inspecionados quanto a rachaduras ou desgastes e substituídos imediatamente, se houver. Se houver frouxidão excessiva, o cabo deve ser esticado sem levantar a anilha superior.

[3] As hastes de guia devem ser lubrificadas com lubrificante à base de Teflon. Aplique o lubrificante em um pano de algodão e depois aplique para cima e para baixo nas hastes de guia.

ESPECIFICAÇÕES DO PRODUTO

Peso máximo do usuário	150 kg / 330 lb
Peso máximo para treinamento	100 kg / 220 lb
Peso do produto	246 kg / 542 lb
Dimensões gerais (C x L x A)*	150,0 x 118,0 x 170,5 cm / 59,1" x 46,5" x 67,1"

* Garanta uma largura mínima de espaço de 0,6 m (24") para acesso e passagem ao redor do equipamento de musculação Vision. Observe que 0,91 m (36") é a largura recomendada de espaço pela ADA (Americans With Disabilities Act [Lei dos Americanos Portadores de Deficiência]) para pessoas em cadeiras de rodas.

MONTAGEM

visionfitness.com

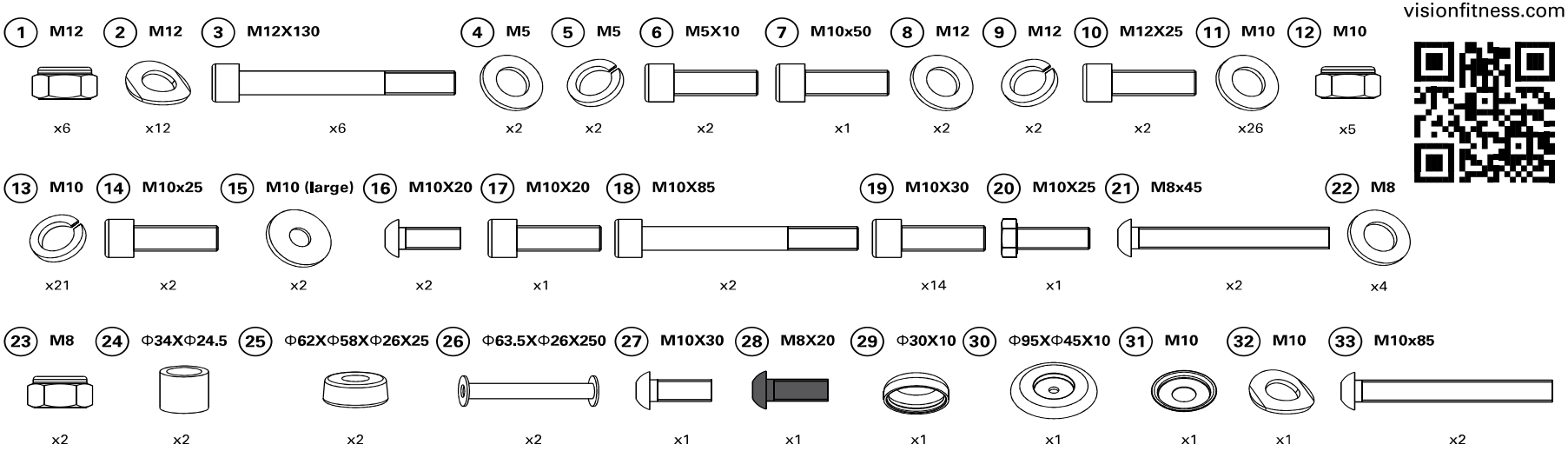

FERRAMENTAS NECESSÁRIAS PARA MONTAGEM (não incluídas)

Chave Allen em L de 4 mm		Chave Phillips	
Chave Allen em L de 5 mm	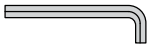	Chave de boca de 13 mm	
Chave Allen em L de 6 mm		Chave de boca de 17 mm	
Chave Allen em L de 8 mm	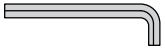	Chave de boca de 19 mm	



MONTAGEM

1

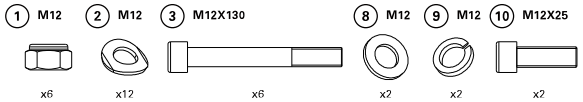
1 M12
2 M12
3 M12X130
8 M12
9 M12
10 M12X25
x6
x12
x6
x2
x2
x2

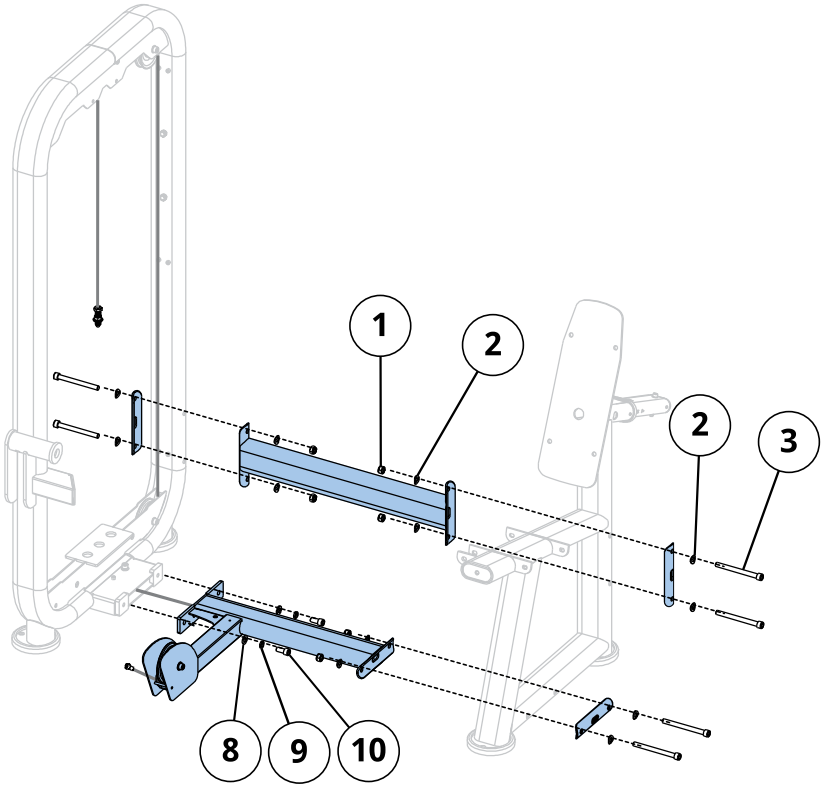
1
2
2
3
8
9
10

2

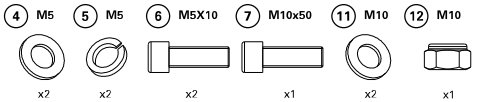
4 M5
5 M5
6 M5X10
7 M10x50
11 M10
12 M10
x2
x2
x2
x1
x2
x1

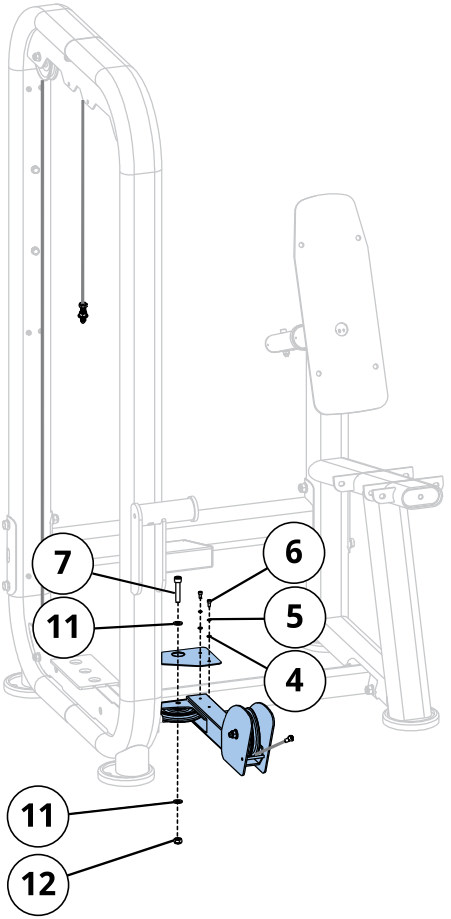
7
6
11
5
4
11
12

MONTAGEM

3

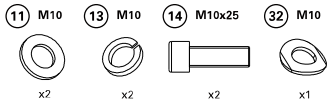
11 M10
13 M10
14 M10x25
32 M10
x2
x2
x2
x1

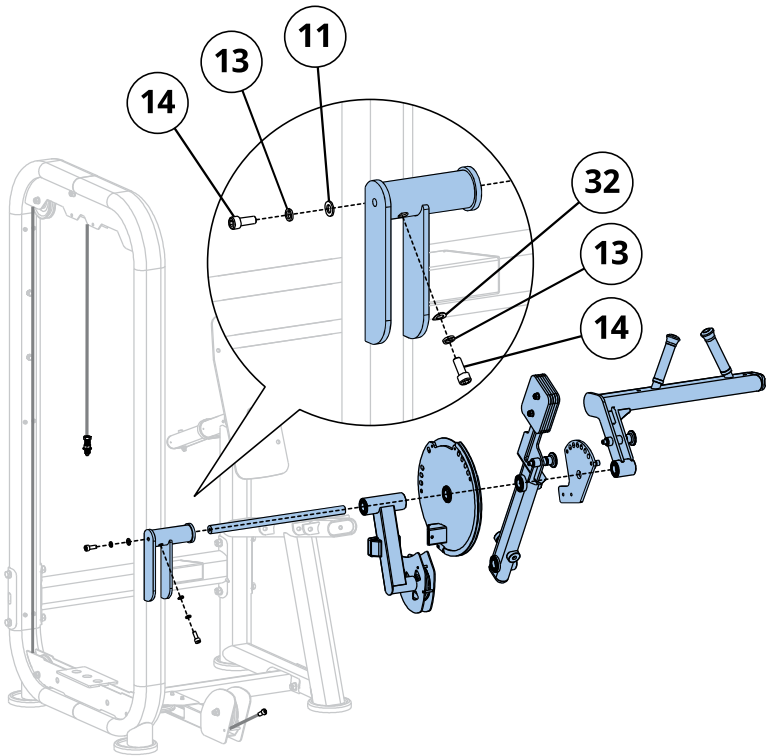
11
13
14
32
13
14

4

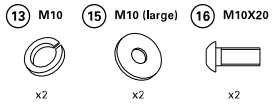
13 M10
15 M10 (large)
16 M10X20
x2
x2
x2

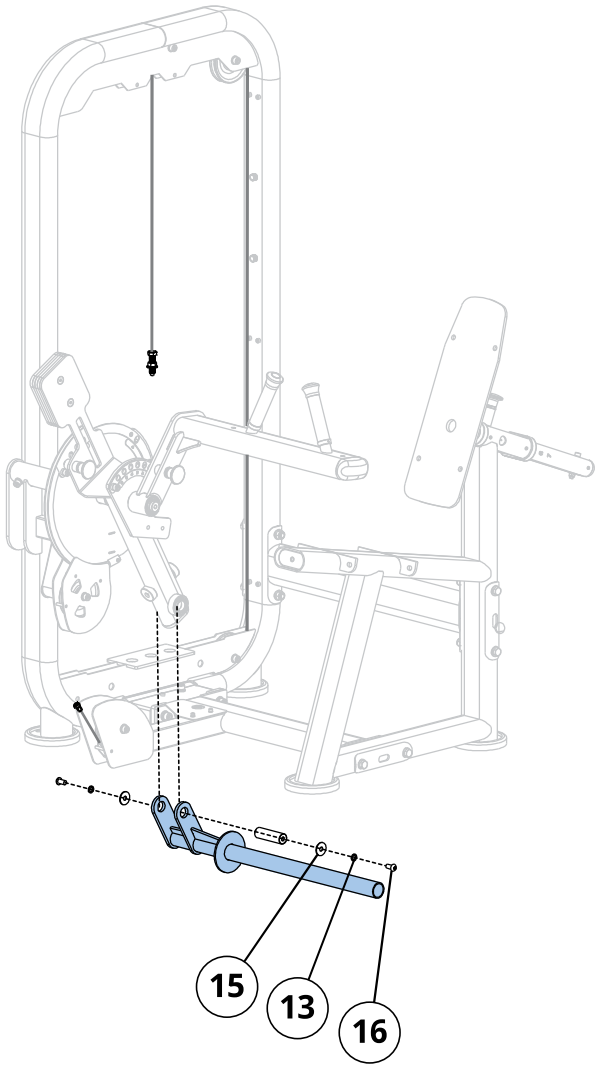
15
13
16

MONTAGEM

5

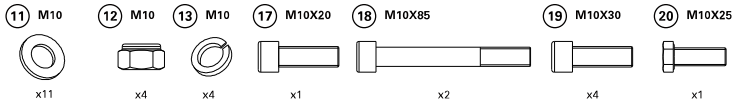
11 M10
x11
12 M10
x4
13 M10
x4
17 M10X20
x1
18 M10X85
x2
19 M10X30
x4
20 M10X25
x1

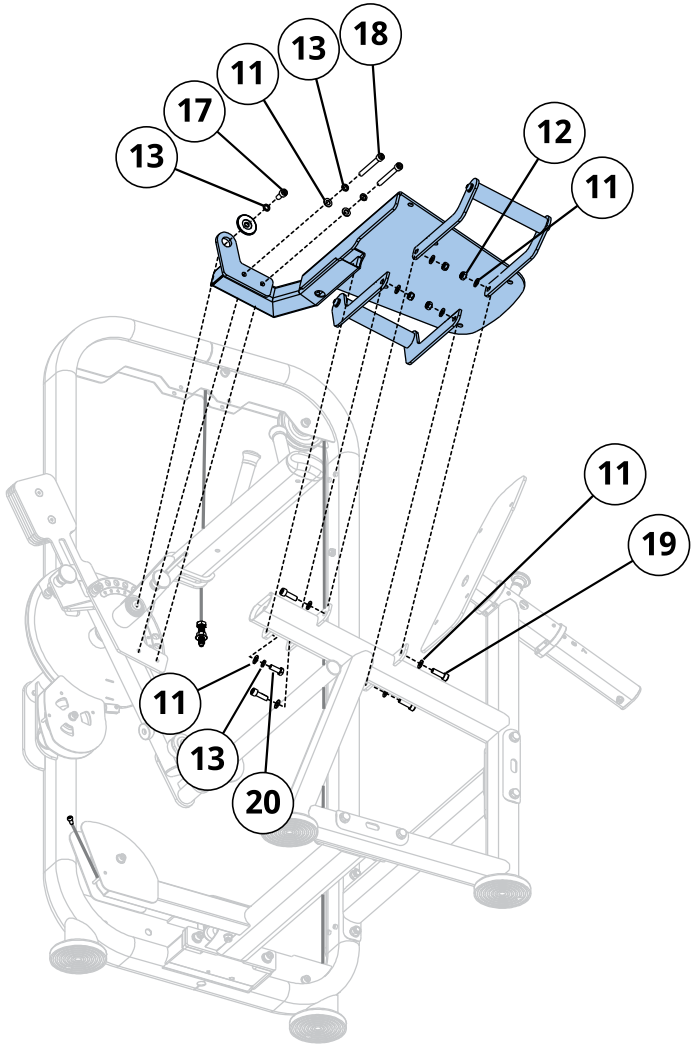
18
13
11
17
13
12
11
11
19
11
13
20

6

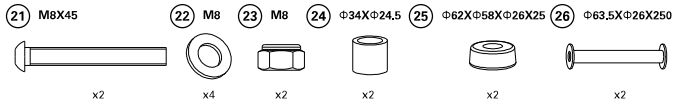
21 M8X45
x2
22 M8
x4
23 M8
x2
24 Φ34XΦ24.5
x2
25 Φ62XΦ58XΦ26X25
x2
26 Φ63.5XΦ26X250
x2

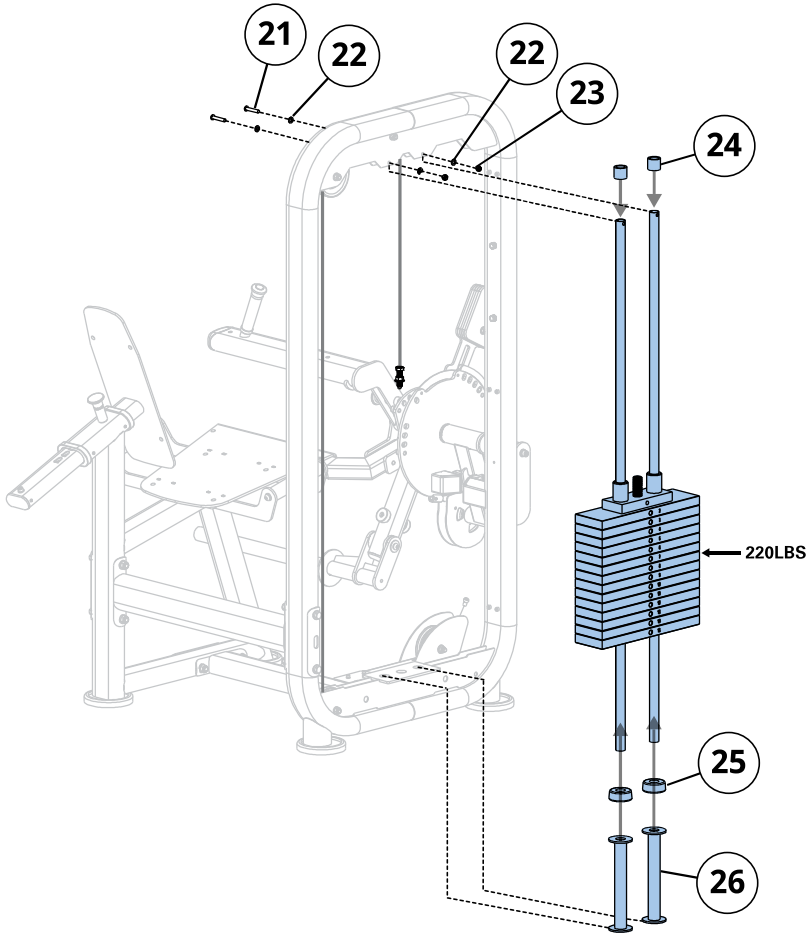
21
22
22
23
24
220LBS
25
26

MONTAGEM

7

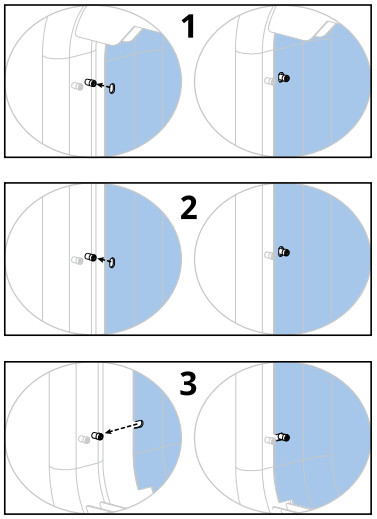

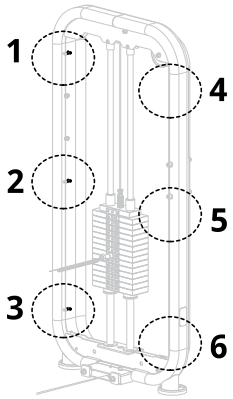

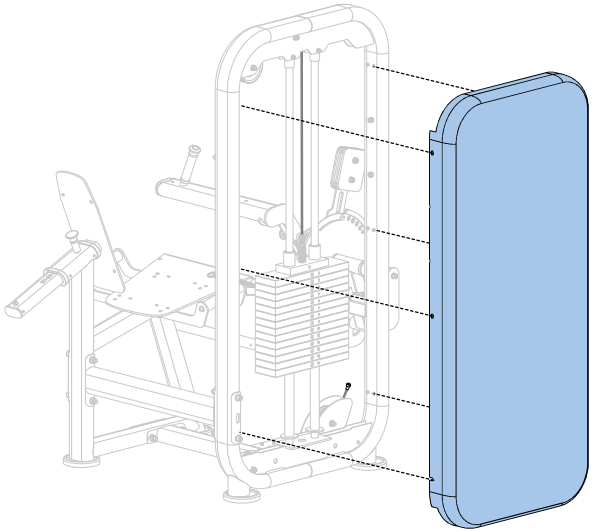

8

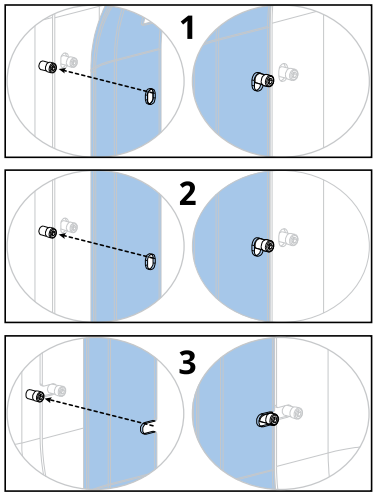

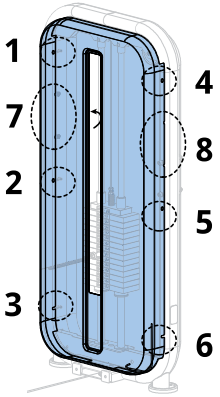

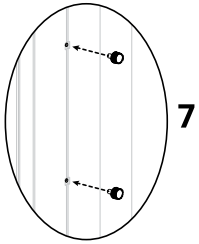

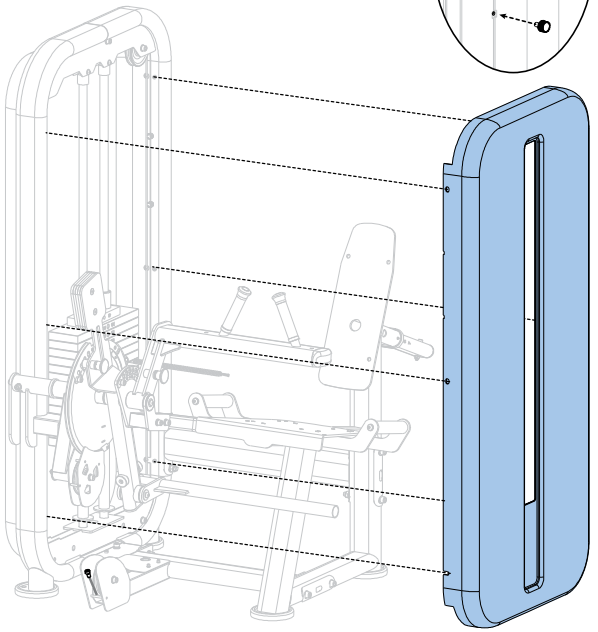

MONTAGEM

9

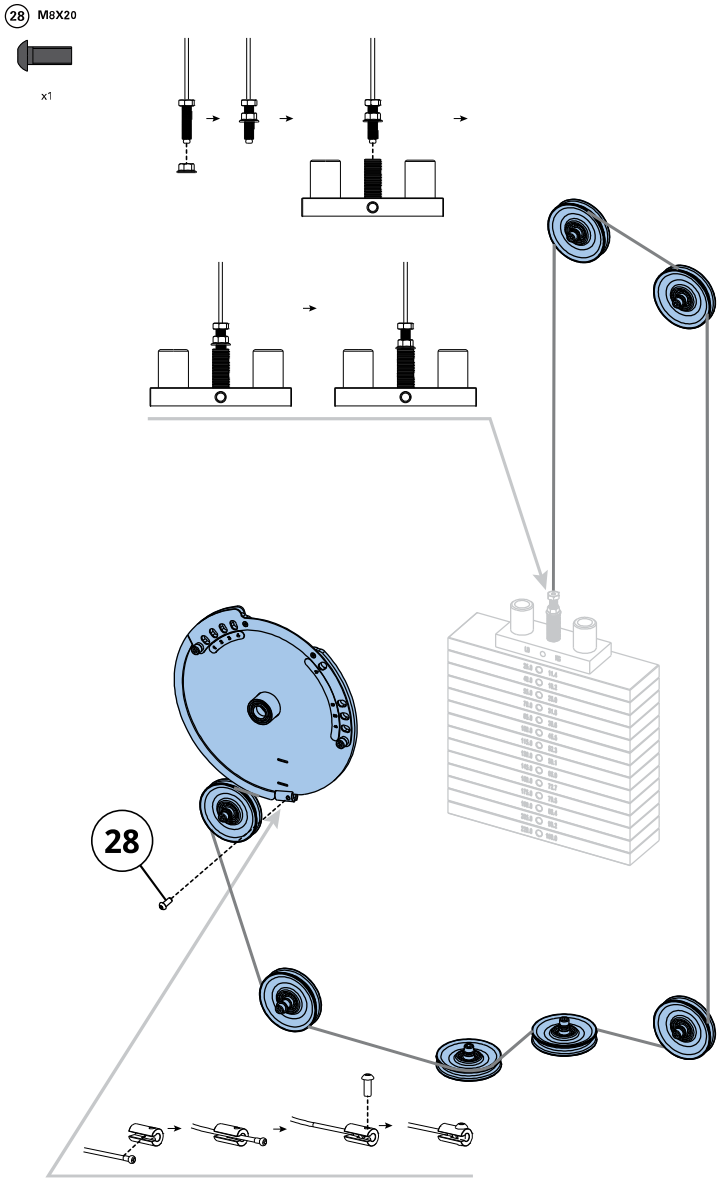

10

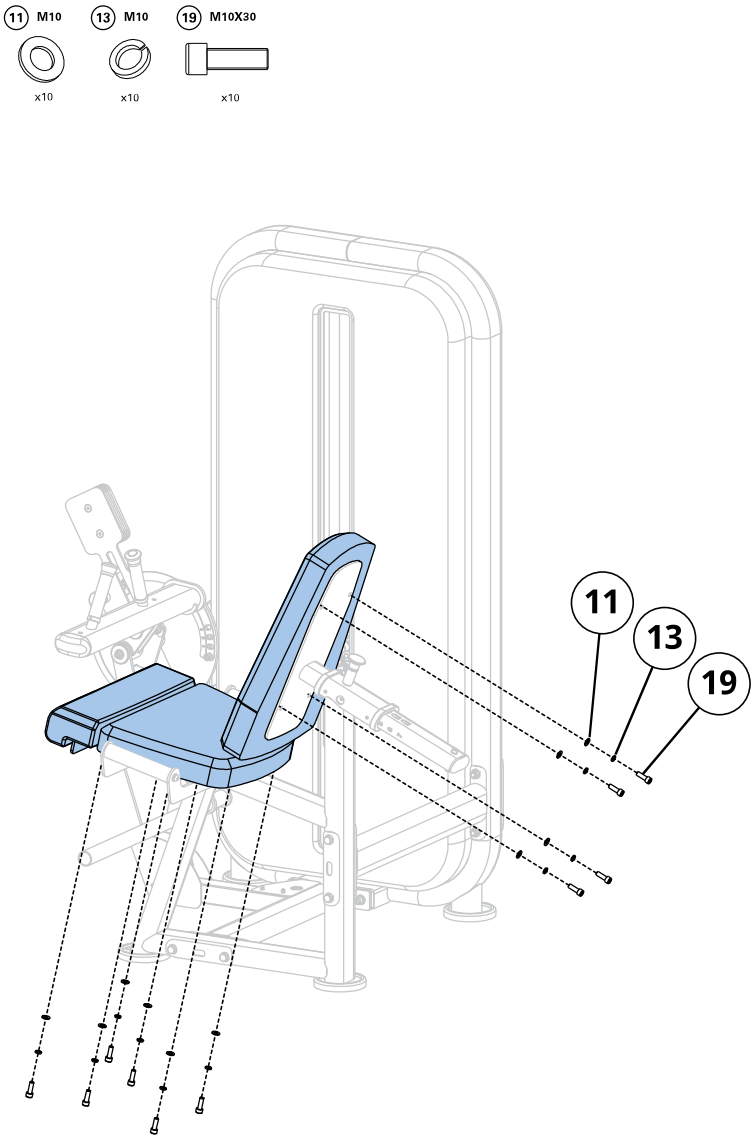

MONTAGEM

11

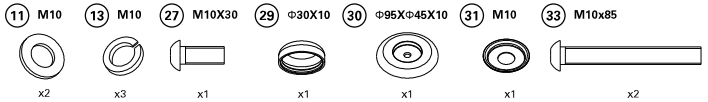

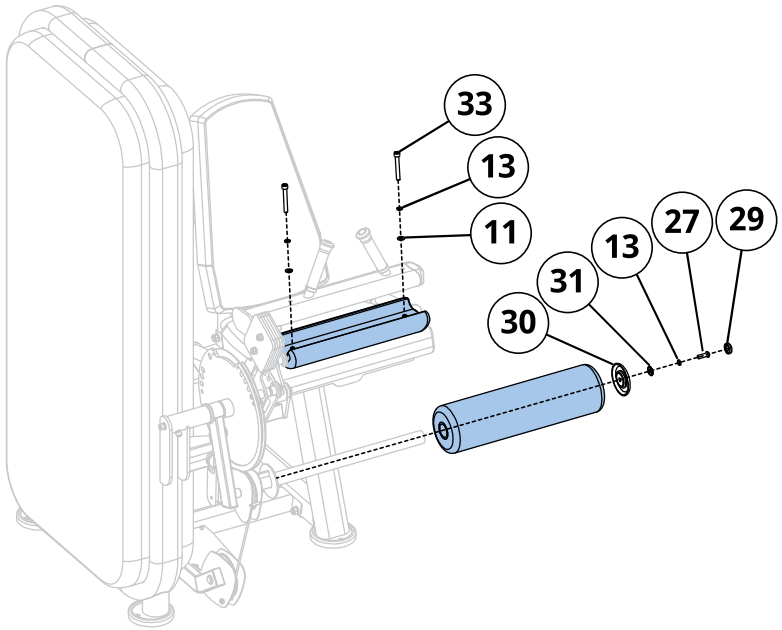

MONTAGEM CONCLUÍDA

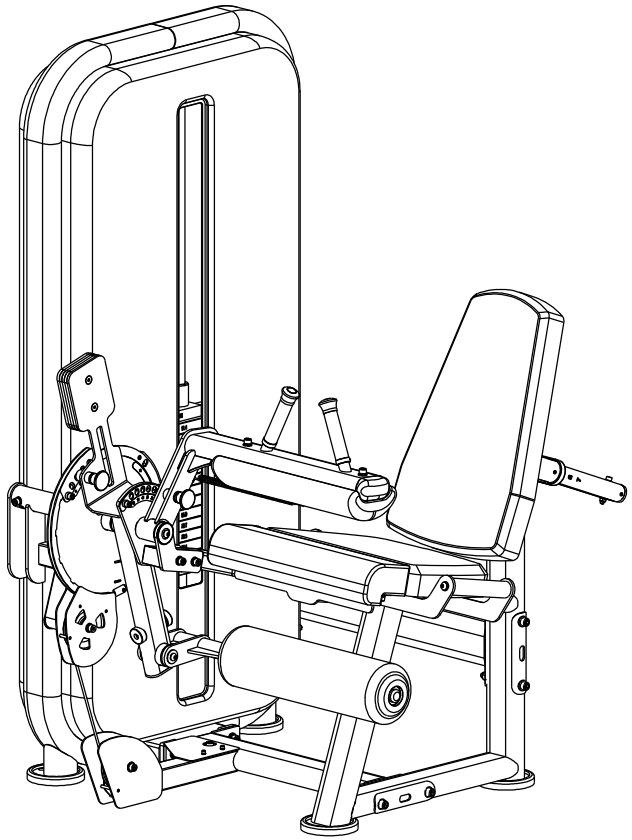

ИНФОРМАЦИЯ ОБ ИЗДЕЛИИ

ВАЖНАЯ ИНФОРМАЦИЯ ПО ТЕХНИКЕ БЕЗОПАСНОСТИ

Покупатель изделий Vision несет единоличную ответственность за то, чтобы проинструктировать всех физических лиц — как конечных пользователей, так и конролирующий персонал — по надлежащему использованию оборудования.

Рекомендуется ознакомить всех пользователей тренажеров Vision со следующей информацией до начала использования.

Оборудование разрешается использовать только в соответствии с инструкциями или указаниями производителя. Во избежание травм крайне важно использовать оборудование Vision в соответствии со всеми инструкциями.

УСТАНОВКА

1. УСТОЙЧИВАЯ И РОВНАЯ ПОВЕРХНОСТЬ: Тренажеры Vision должны быть установлены на устойчивой опорной поверхности и выровнены надлежащим образом.
2. **ЗАКРЕПЛЕНИЕ ОБОРУДОВАНИЯ: Производитель рекомендует фиксировать все стационарные силовые тренажеры Vision на полу, чтобы стабилизировать оборудование и предотвратить его раскачивание и опрокидывание. Эти работы должны выполняться лицензированным подрядчиком.**
3. Категорически запрещается передвигать оборудование по полу ввиду риска опрокидывания. Разрешается использовать только подходящие материалы, средства транспортировки и технические средства, рекомендованные Управлением по охране труда (OSHA) США.

   Все точки крепления должны выдерживать выдергивающую нагрузку не менее 750 фунтов (3,3 кН).

ТЕХНИЧЕСКОЕ ОБСЛУЖИВАНИЕ

1. НЕ используйте оборудование, если оно повреждено, имеет изношенные или сломанные детали. Используйте для ремонта только запасные части, предоставленные дилером оборудования Vision в вашей стране.
2. СОХРАНЯЙТЕ МАРКИРОВКУ И ПАСПОРТНЫЕ ТАБЛИЧКИ: Ни при каких обстоятельствах не удаляйте маркировку. Она может содержать важную информацию. Если маркировка отсутствует или текст на ней невозможно прочитать, обратитесь к своему дилеру оборудования Vision для замены.
3. ПРОВОДИТЕ ТЕХНИЧЕСКОЕ ОБСЛУЖИВАНИЕ ВСЕГО ОБОРУДОВАНИЯ: Профилактическое техобслуживание является ключевым элементом для надлежащей работы оборудования и снижения вашей ответственности. Проверка оборудования должна проводиться через регулярные промежутки времени.
4. Все работы по обслуживанию и ремонту или регулировке оборудования должны выполняться квалифицированным персоналом.

ДОПОЛНИТЕЛЬНЫЕ ПРИМЕЧАНИЯ

Данное оборудование должно использоваться только в контролируемых зонах, где доступ и наблюдение обеспечивает владелец. Только владелец может определить, кто будет иметь доступ к данному оборудованию для тренировок. При этом владелец учитывает степень надежности, возраст, опыт пользователя и т. п.

Данное оборудование для тренировок соответствует промышленным стандарам устойчивости при использовании по назначению с соблюдением инструкций, предоставленных производителем.

Данное оборудование предназначено исключительно для использования в помещениях. Данное оборудование для тренировок является изделием класса S (предназначено для использования в коммерческих условиях, таких как фитнес-центр). Данное оборудование для тренировок отвечает требованиям стандартов EN ISO 20957-1:2013 и EN ISO 20957-2:2021.

РАСПАКОВКА

Благодарим вас за приобретение изделия Vision Fitness. Перед упаковкой изделие было проверено. Для обеспечения компактной упаковки оборудования изделие отправлено разобранным на несколько компонентов. Перед началом сборки убедитесь в наличии всех компонентов, сопоставив их с разнесенным сборочным чертежом. Осторожно извлеките оборудование из коробки и утилизируйте упаковочный материал в соответствии с законами, действующими в вашей стране. Сборка тренажера должна выполняться квалифицированными специалистами, или необходима предварительная сборка до поставки.

ВНИМАНИЕ!

Во избежание травм и повреждения компонентов рамы привлеките помощников для извлечения компонентов из коробки. Оборудование должно быть установлено на устойчивой опорной поверхности и выровнено надлежащим образом. Минимальная свободная зона вокруг силовых тренажеров Vision должна составлять 0,6 м (24") для обеспечения беспрепятственного доступа к ним. Обратите внимание на то, что расстояние для пользователей в инвалидных колясках, рекомендованное в Законе о защите прав граждан с ограниченными возможностями (ADA) США, составляет 0,91 м (36").

ГАРАНТИЯ

Чтобы обеспечить высокое качество, компания Vision предоставляет гарантию на все производимое оборудование. Обратитесь к вашему авторизованному дилеру Vision, чтобы узнать, как мы обеспечиваем вашу безопасность во время тренировок сегодня, завтра и уже много лет.

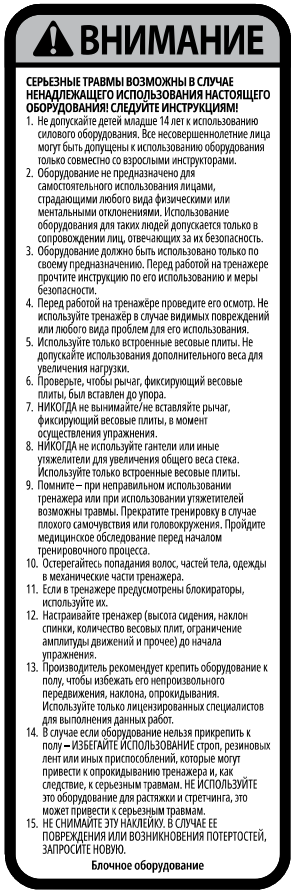

ИНФОРМАЦИЯ ОБ ИЗДЕЛИИ

НАДЛЕЖАЩЕЕ ИСПОЛЬЗОВАНИЕ

1. Не превышайте предельный вес, разрешенный для тренажера.
2. По возможности установите предохранительные ограничители на нужной высоте.
3. По возможности установите подушки сиденья, опоры для ног, опоры для стоп, механизм регулировки диапазона движений или другие регулировочные механизмы в комфортное стартовое положение. Во избежание случайного движения и последующего получения травм убедитесь в том, что регулировочный механизм полностью функционирует.
4. Сядьте на скамью (при наличии) и займите нужное положение для упражнения.
5. При выполнении упражнения не берите вес больше того, который вы можете безопасно поднять и контролировать.
6. Выполняйте упражнение, контролируя ситуацию.
7. Верните вес в исходное положение, где он надежно зафиксирован.

ТРЕНИРОВОЧНАЯ ЗОНА

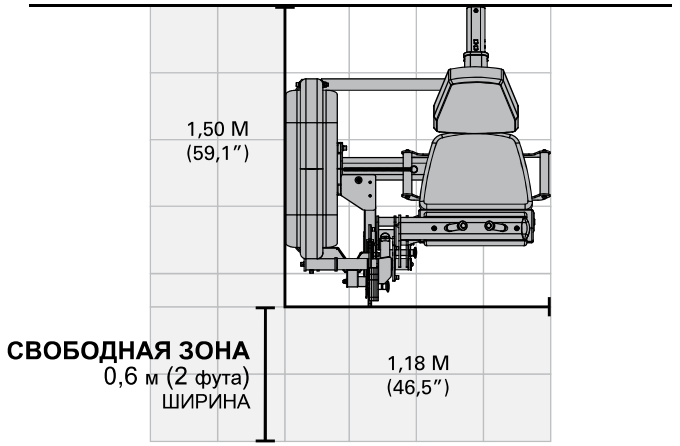

РЕГЛАМЕНТ ТЕХНИЧЕСКОГО ОБСЛУЖИВАНИЯ

ОПЕРАЦИЯ	ЧАСТОТА ВЫПОЛНЕНИЯ
Осмотр кабелей [2]	Ежедневно
Очистка направляющих штанг	Ежемесячно
Осмотр крепежных элементов	Ежемесячно
Осмотр рамы	Два раза в год
Очистка агрегата	По мере необходимости
Очистка ручек [1]	По мере необходимости
Смазка направляющих штанг [3]	По мере необходимости

[1] Обивку и ручки следует очищать мягким мыльным раствором и водой или чистящим средством без содержания аммиака.

[2] Кабели следует осматривать на наличие трещин или мест истирания и немедленно заменять при их обнаружении. Если кабель сильно провисает, следует подтянуть его, не поднимая торцевую крышку.

[3] Для смазки направляющих штанг следует использовать смазочный материал на основе тефлона. Нанесите смазку на хлопчатобумажную ткань, а затем сверху вниз на направляющие штанги.

ТЕХНИЧЕСКИЕ ХАРАКТЕРИСИТИКИ ИЗДЕЛИЯ

Максимальный вес пользователя	150 кг/330 фунтов
Максимальный рабочий вес	100 кг/220 фунтов
Масса изделия	246 кг/542 фунтов
Габаритные размеры (Д x Ш x В) *	150,0 x 118,0 x 170,5 см/ 59,1 x 46,5 x 67,1 дюймов

* Минимальная свободная зона вокруг силовых тренажеров Vision должна составлять 0,6 м (24") для обеспечения беспрепятственного доступа к ним. Обратите внимание на то, что расстояние для пользователей в инвалидных колясках, рекомендованное в Законе о защите прав граждан с ограниченными возможностями (ADA) США, составляет 0,91 м (36").

СБОРКА

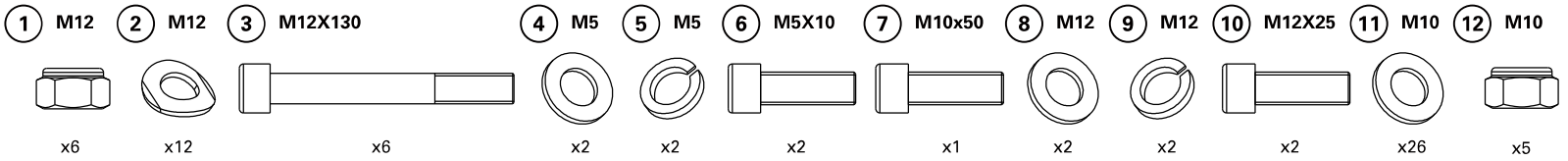

visionfitness.com

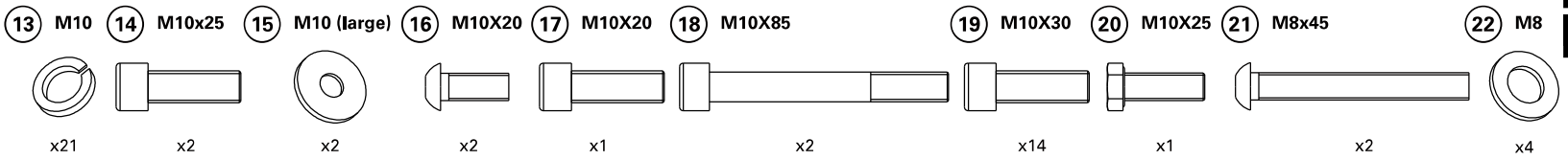

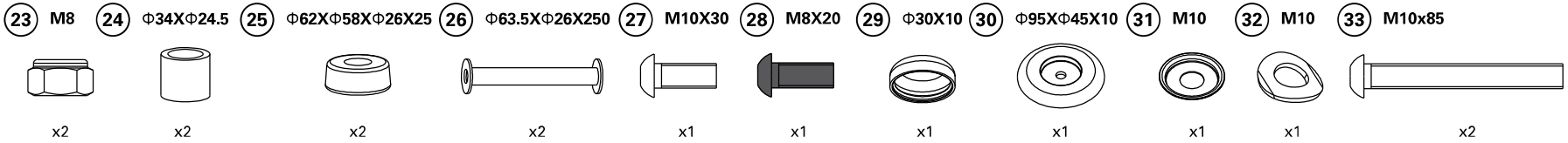

НЕОБХОДИМЫЕ ДЛЯ СБОРКИ ИНСТРУМЕНТЫ (не входят в комплект)

4 мм Г-образный шестигранный ключ		Отвертка Phillips	
5 мм Г-образный шестигранный ключ		13 мм гаечный ключ с открытым зевом	
6 мм Г-образный шестигранный ключ		17 мм гаечный ключ с открытым зевом	
8 мм Г-образный шестигранный ключ	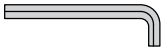	19 мм гаечный ключ с открытым зевом	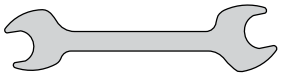

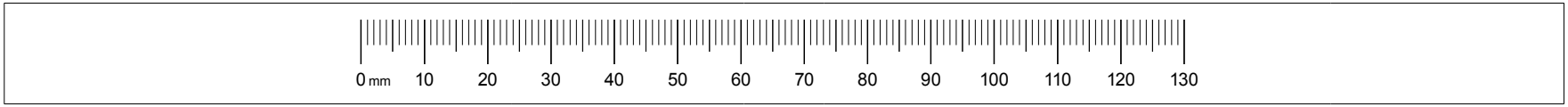

СБОРКА

1

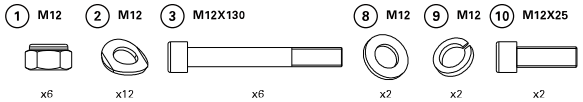
1 M12
2 M12
3 M12X130
8 M12
9 M12
10 M12X25
x6
x12
x6
x2
x2
x2

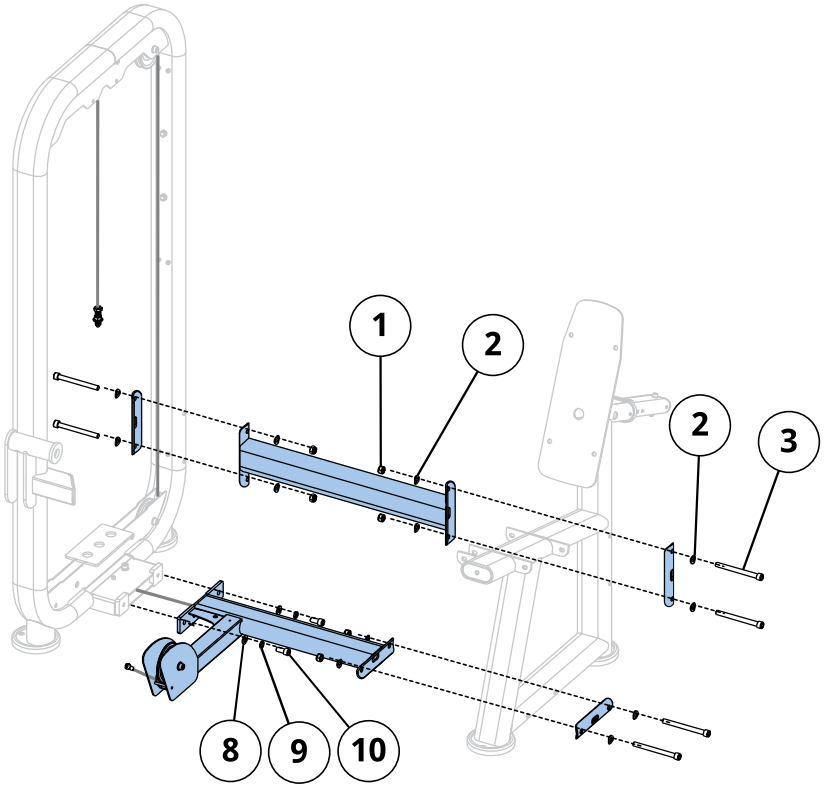
1
2
2
3
8
9
10

2

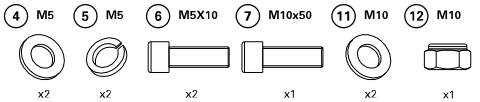
4 M5
5 M5
6 M5X10
7 M10x50
11 M10
12 M10
x2
x2
x2
x1
x2
x1

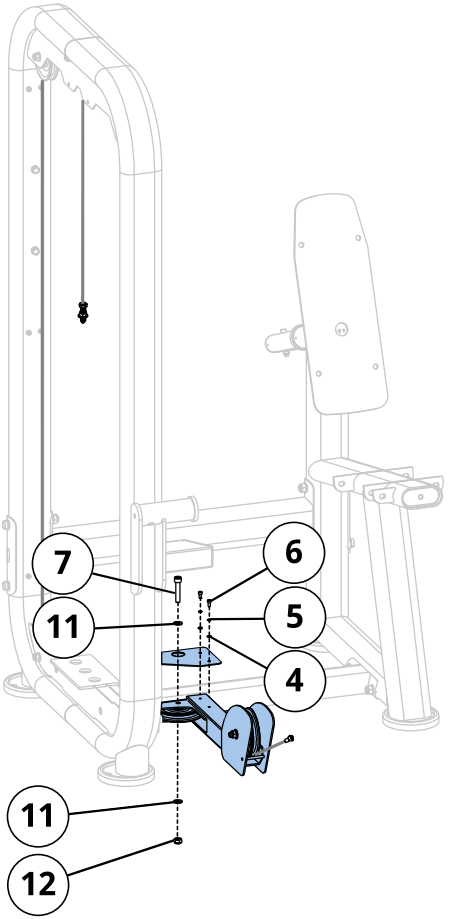
7
6
11
5
4
11
12

СБОРКА

3

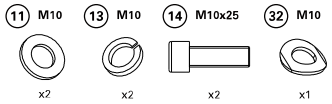
11 M10
13 M10
14 M10x25
32 M10
x2
x2
x2
x1

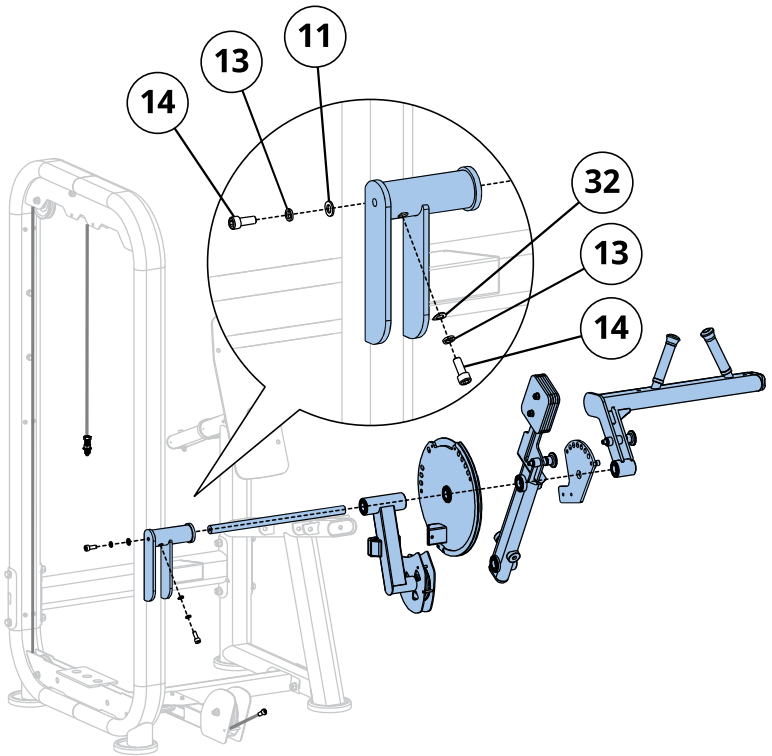
11
13
14
32
13
14

4

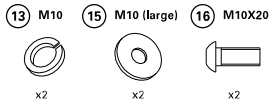
13 M10
15 M10 (large)
16 M10X20
x2
x2
x2

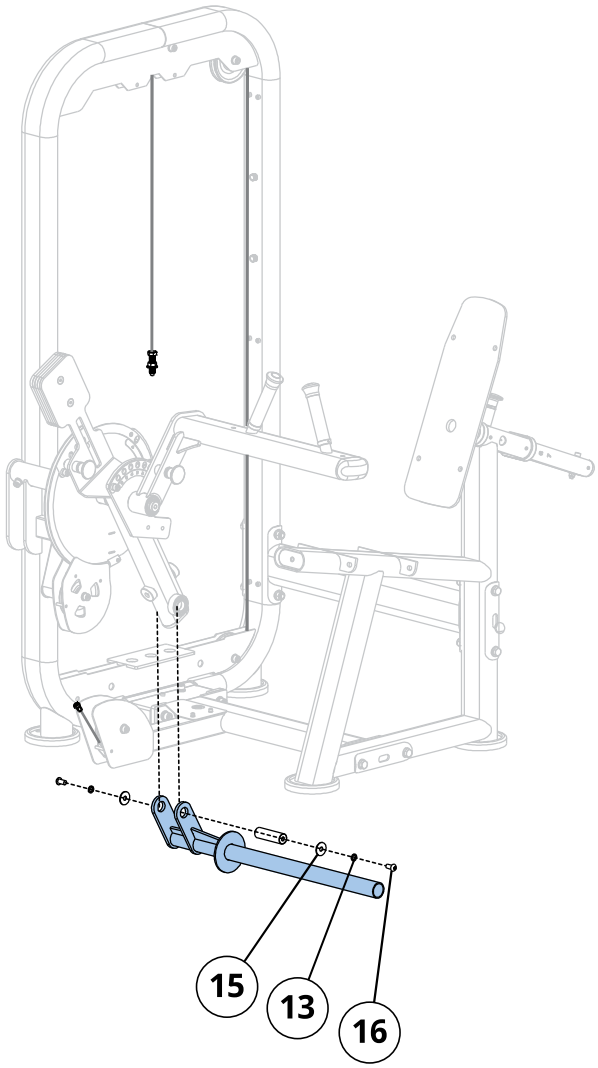
15
13
16

СБОРКА

5

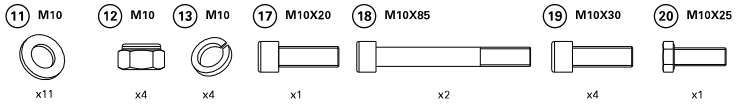
11 M10
x11
12 M10
x4
13 M10
x4
17 M10X20
x1
18 M10X85
x2
19 M10X30
x4
20 M10X25
x1

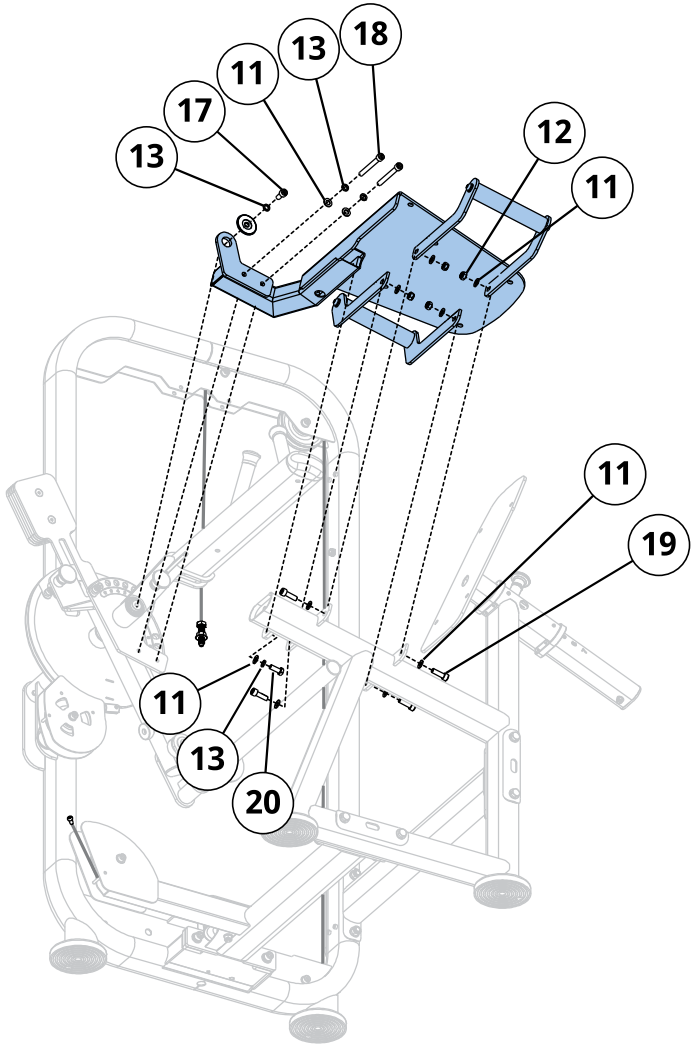
18
13
11
17
13
12
11
11
19
11
13
20

6

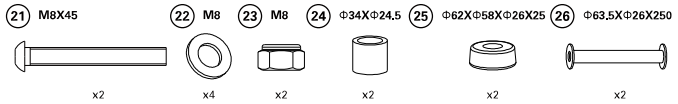
21 M8X45
x2
22 M8
x4
23 M8
x2
24 Φ34XΦ24.5
x2
25 Φ62XΦ58XΦ26X25
x2
26 Φ63.5XΦ26X250
x2

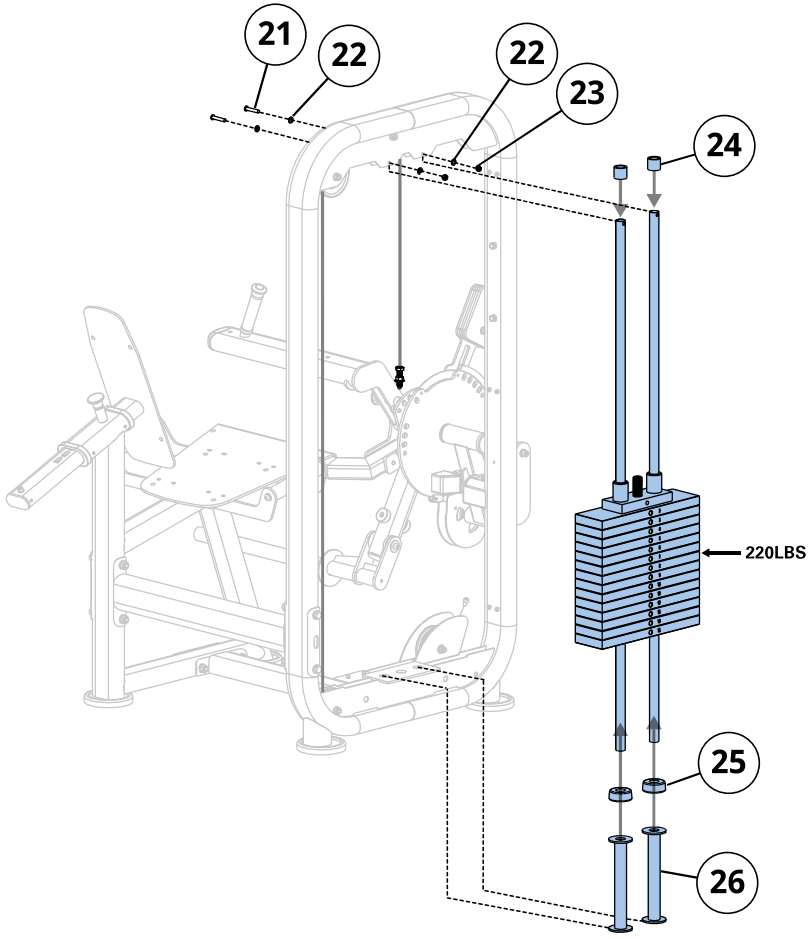
21
22
22
23
24
220LBS
25
26

СБОРКА

7

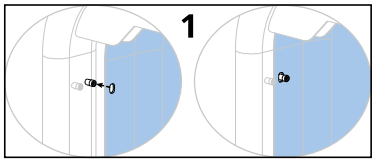

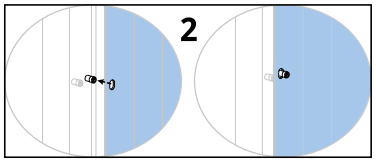

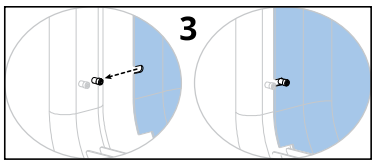

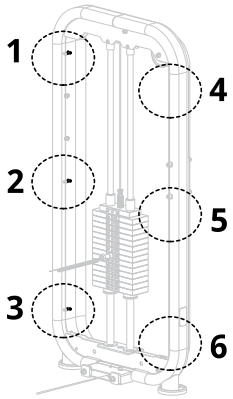

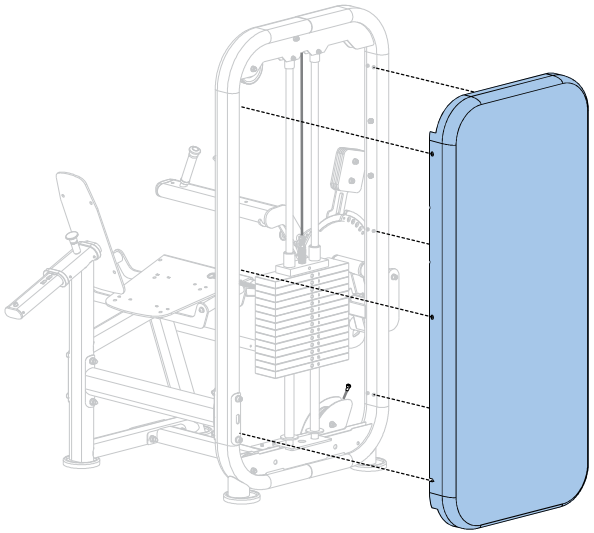

8

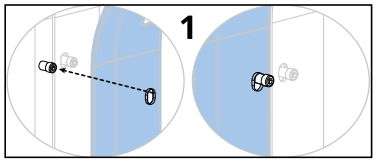

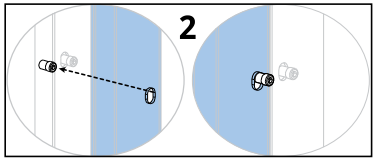

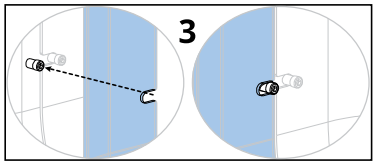

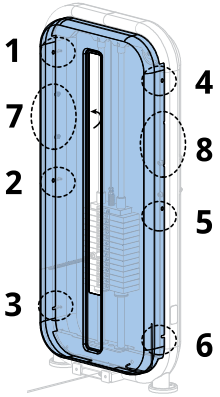

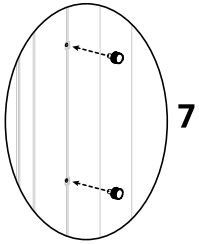

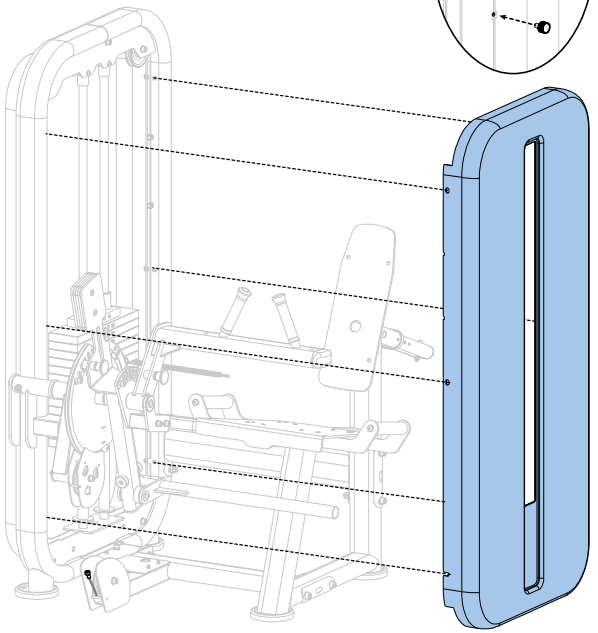

СБОРКА

9

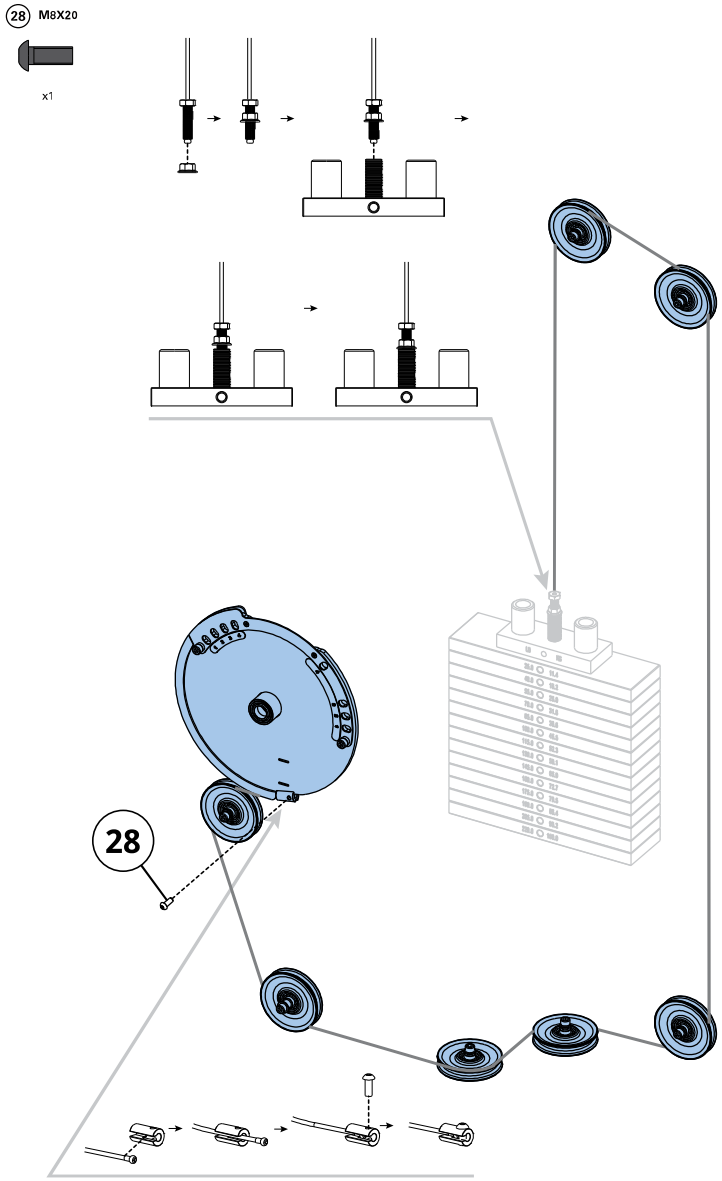

10

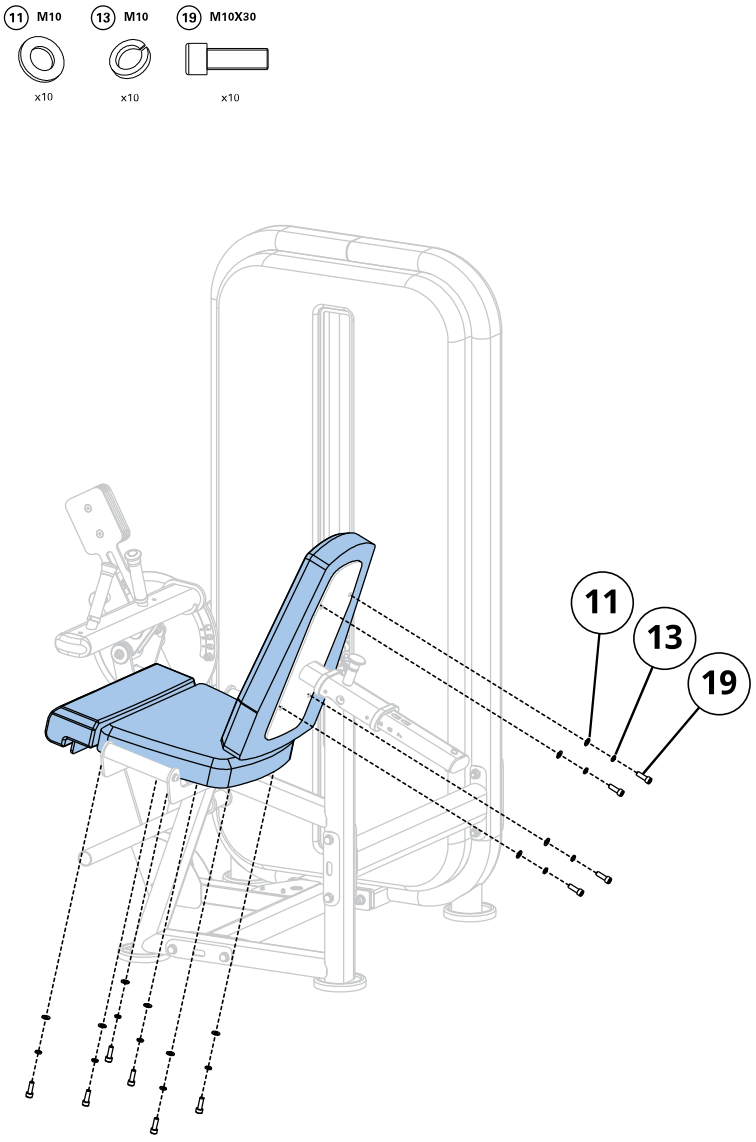

СБОРКА

11

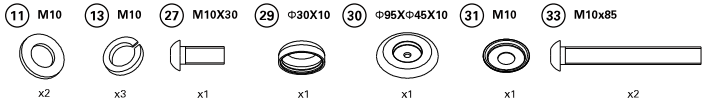

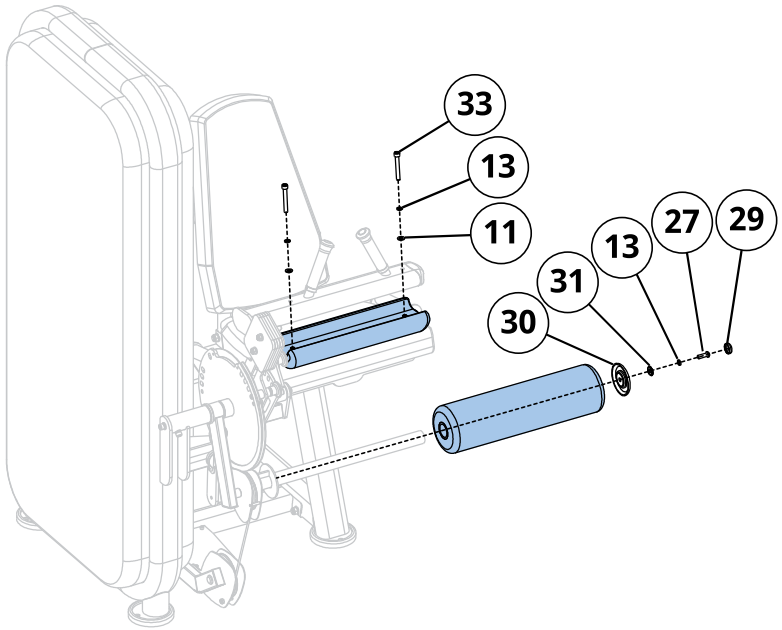

СБОРКА ЗАВЕРШЕНА

